МЕЖГОСУДАРСТВЕННЫЙ СТАНДАРТ

ВКЛАДЫШИ ДЕРЕВЯННЫЕ СМЕННЫЕ ДЛИНОЙ ОТ 2506 ДО 2606 мм, ШИРИНОЙ ОТ 1606 ДО 2006 мм ДЛЯ МОДЕЛЬНЫХ ПЛИТ

КОНСТРУКЦИЯ И РАЗМЕРЫ

Издание официальное

БЗ 6—99

ИПК ИЗДАТЕЛЬСТВО СТАНДАРТОВ
Москва

gost.e-ecolog.ru

УДК 621.744.4.062-2:674:006.354 Группа Г21

МЕЖГОСУДАРСТВЕННЫЙ СТАНДАРТ

ВКЛАДЫШИ ДЕРЕВЯННЫЕ СМЕННЫЕ ДЛИНОЙ ОТ 2506 ДО 2606 мм, ШИРИНОЙ ОТ 1606 ДО 2006 мм ДЛЯ МОДЕЛЬНЫХ ПЛИТ

ГОСТ 20170—74

Конструкция и размеры

Changeable wooden inserts by length from 2506 to 2606 mm, width from 1606 to 2006 mm for pattern plates. Design and dimensions

ОКСТУ 3969

Дата введения 01.07.75

1. Конструкция и размеры вкладышей должны соответствовать указанным на черт. 1 и в табл. 1.

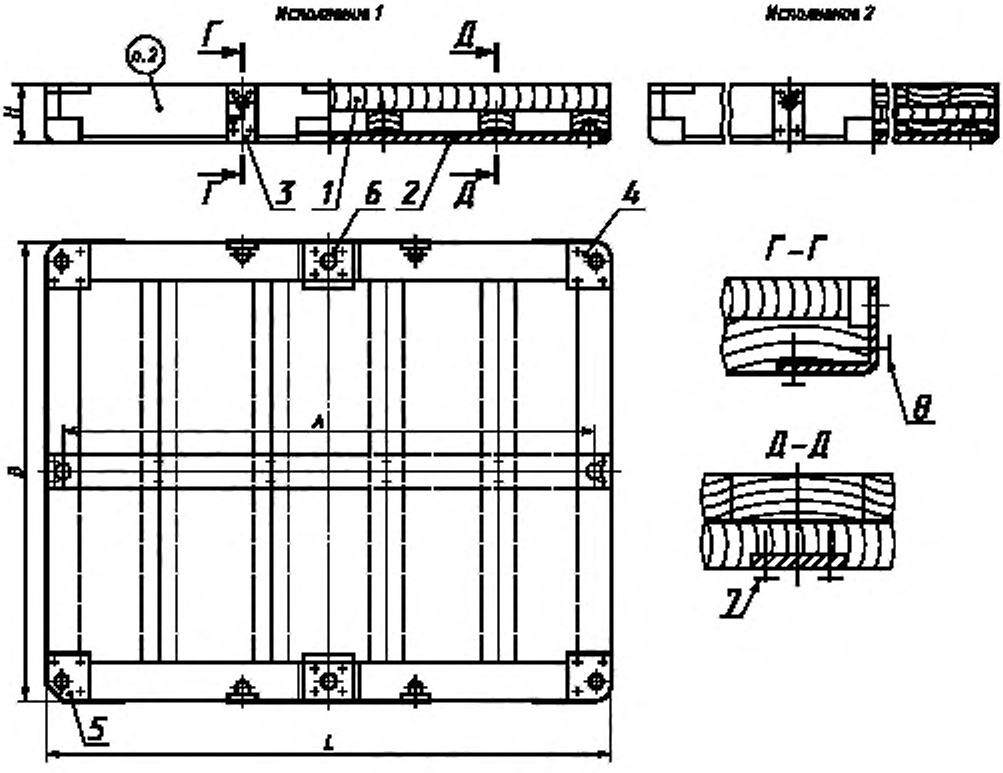

Черт. 1

Издание официальное **Перепечатка воспрещена**

★

© Издательство стандартов, 1974
© ИПК Издательство стандартов, 2000

Таблица 1

Размеры в мм

Обозначение вкладыша	Исполнение	Применяемость	*L*	*B*	*H*	*A* (пред. откл. ±1,5)	Масса, кг, не более	Поз. *1* Плита Кол. 1	Поз. *2* Пластина фиксирующая по ГОСТ 20173 Кол. 1	Поз. *3* Пластина подъема по ГОСТ 20174 Кол. 4
								Обозначения		
0280-3101	1		2606	1606	150	2500	188,6	0280-3101/001	0298-1094	0298-1067
0280-3102	2						258,6	0280-3102/001		
0280-3103					200		337,6	0280-3103/001		0298-1071
0280-3104					250		416,5	0280-3104/001		0298-1074
0280-3105					300		495,8	0280-3105/001		0298-1077
0280-3106	1		2506	2006	150	2400	248,1	0280-3106/001	0298-1093	0298-1067
0280-3107	2						395,7	0280-3107/001		
0280-3108					200		527,0	0280-3108/001		0298-1071
0280-3109					250		653,9	0280-3109/001		0298-1074
0280-3111					300		781,2	0280-3111/001		0298-1077

Продолжение

Обозначение вкладыша	Поз. *4* Пластина опорная по ГОСТ 20175 Кол. 3	Поз. *5* Пластина опорная по ГОСТ 20175 Кол. 1	Поз. *6* Пластина опорная по ГОСТ 20175 Кол. 2	Поз. *7* Шуруп по ГОСТ 1145		Поз. *8* Шуруп по ГОСТ 1145	
	Обозначение				Количество	Обозначение	Количество
0280-3101	0298-1082	0298-1084	0298-1085	1—5 × 35.016	70	1—8 × 50.016	—
0280-3102							
0280-3103					34		44
0280-3104							52
0280-3105							60
0280-3106					70		—
0280-3107							
0280-3108					34		44
0280-3109							52
0280-3111							60

Пример условного обозначения вкладыша размерами $L = 2606$ мм, $H = 150$ мм, исполнения 1:

Вкладыш 0280-3101 ГОСТ 20170—74

(Измененная редакция, Изм. № 1).

2. Маркировать: обозначение вкладыша и товарный знак предприятия-изготовителя.

3. Конструкция и размеры плит (поз. 1) должны соответствовать указанным на черт. 2, 3 и в табл. 2.

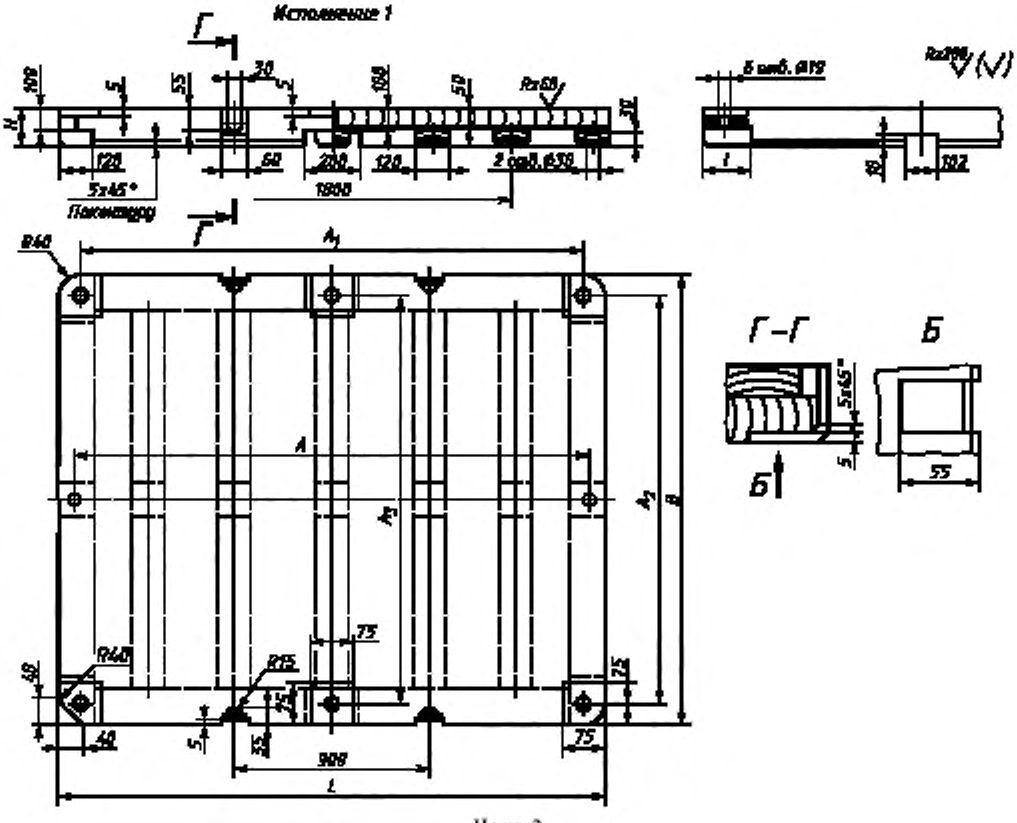

Черт. 2

Таблица 2

Размеры в мм

Обозначение плиты	Исполнение	L	B	H	A	A_1	A_2	A_3	l	Масса, кг, не более
0280-3101/001	1	2606	1606	150	2500	2530	1530	1530	120	167,0
0280-3102/001	2									237,0
0280-3103/001				200						315,5
0280-3104/001				250						394,0
0280-3105/001				300						472,5
0280-3106/001	1	2506	2006	150	2400	2430	1650	1930	280	227,5
0280-3107/001	2									375,0
0280-3108/001				200						506,0
0280-3109/001				250						632,5
0280-3111/001				300						759,0

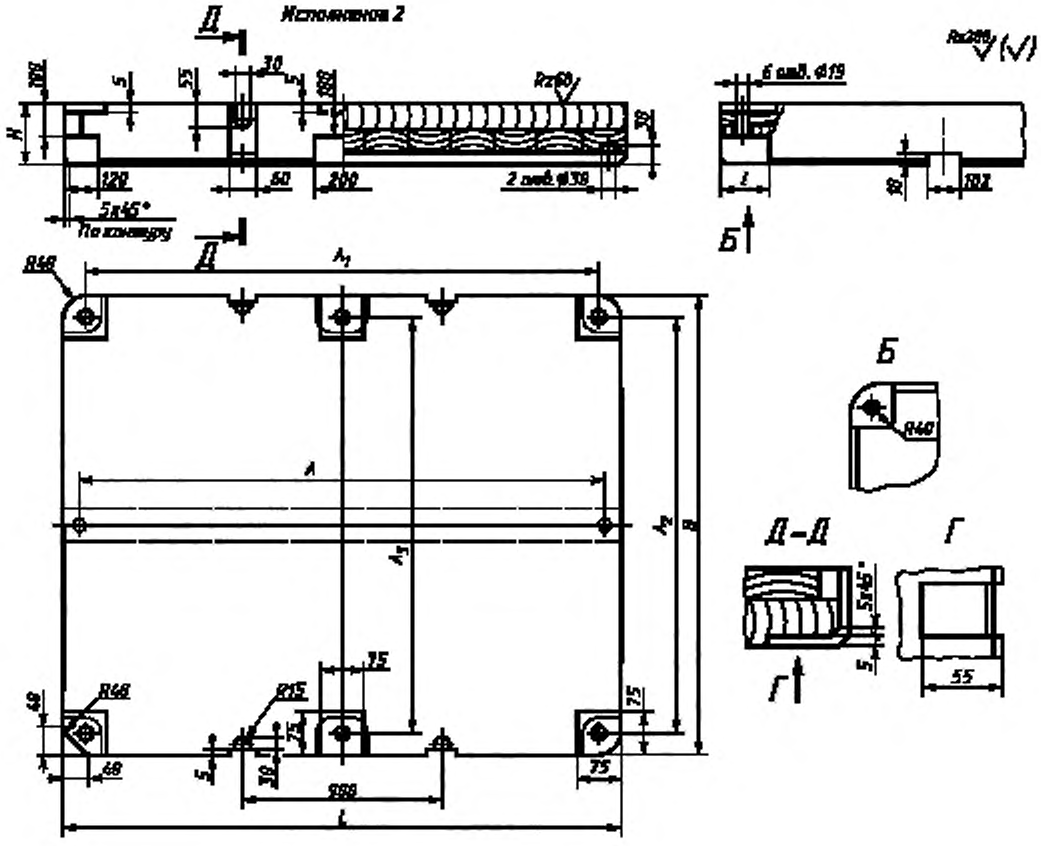

Черт. 3

Пример условного обозначения плиты размерами $L = 2606$ мм, $H = 150$ мм, исполнения 1:

Плита 0280-3101/001 ГОСТ 20170—74

(Измененная редакция, Изм. № 1).

4. Технические условия — по ГОСТ 20131.

(Измененная редакция, Изм. № 2).

ИНФОРМАЦИОННЫЕ ДАННЫЕ

1. **РАЗРАБОТАН И ВНЕСЕН Министерством станкостроительной и инструментальной промышленности СССР**

   РАЗРАБОТЧИКИ

   М.Ф. Калинина, руководитель темы; **Л.И. Круглова**

2. **УТВЕРЖДЕН И ВВЕДЕН В ДЕЙСТВИЕ Постановлением Государственного комитета СССР по стандартам от 27.08.74 № 2067**

3. **ВВЕДЕН ВПЕРВЫЕ**

4. **ССЫЛОЧНЫЕ НОРМАТИВНО-ТЕХНИЧЕСКИЕ ДОКУМЕНТЫ**

Обозначение НТД, на который дана ссылка	Номер пункта
ГОСТ 1145—80	1
ГОСТ 20131—80	4
ГОСТ 20173—74	1
ГОСТ 20174—74	1
ГОСТ 20175—74	1

5. **Ограничение срока действия снято Постановлением Госстандарта от 09.02.88 № 515**

6. **ИЗДАНИЕ (ноябрь 2000 г.) с Изменениями № 1, 2, утвержденными в феврале 1982 г., декабре 1987 г. (ИУС 5—82, 3—88)**

Редактор *В.Н. Копысов*
Технический редактор *Н.С. Гришанова*
Корректор *В.С. Черная*
Компьютерная верстка *С.В. Рябовой*

Изд. лиц. № 02354 от 14.07.2000. Сдано в набор 18.10.2000. Подписано в печать 06.12.2000. Усл.печ.л. 0,93. Уч.-изд.л. 0,63.
Тираж 126 экз. С 6422. Зак. 1118.

ИПК Издательство стандартов, 107076, Москва, Колодезный пер., 14.
Набрано в Издательстве на ПЭВМ
Филиал ИПК Издательство стандартов — тип. "Московский печатник", 103062, Москва, Лялин пер., 6.
Плр № 080102

gost.e-ecolog.ru