УДК 621.643.4.065:006.354 Группа Г18

ГОСУДАРСТВЕННЫЙ СТАНДАРТ СОЮЗА ССР

# ПРОХОДНИКИ ВВЕРТНЫЕ ПОД РЕЗИНОВОЕ УПЛОТНЕНИЕ ДЛЯ СОЕДИНЕНИЙ ТРУБОПРОВОДОВ ПО НАРУЖНОМУ КОНУСУ

## Конструкция и размеры

Screwed unions for rubber packer for tube connections on external cone. Construction and dimensions

**ГОСТ 20195—74***

Постановлением Государственного комитета стандартов Совета Министров СССР от 10 сентября 1974 г. № 2124 срок введения установлен

с 01.07.75

Проверен в 1985 г.

Несоблюдение стандарта преследуется по закону

1. Конструкция и размеры ввертных проходников под резиновое уплотнение должны соответствовать указанным на чертеже и в таблице.

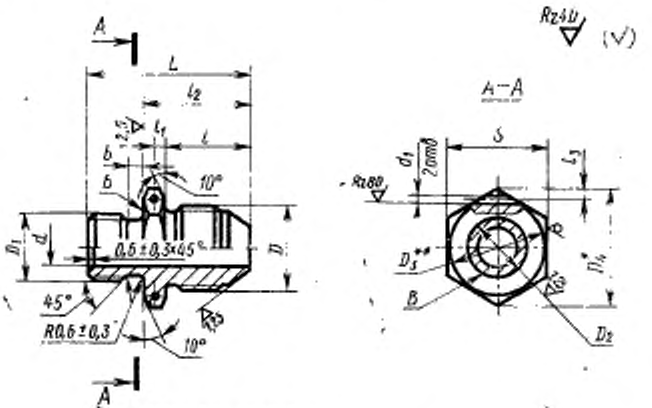


* Размер для справок.
** $D_3 \approx S$

Издание официальное ★ Перепечатка воспрещена

* Переиздание (январь 1988 г.) с Изменениями № 1, 2, утвержденными в декабре 1980 г., январе 1986 г. (ИУС 3—81, 5—86).



gost.e-ecolog.ru

Размеры в мм

| Наружный диаметр трубы $D_н$ | Применяемость | $d$ | $d_1$ Пред. откл. $^{+0,12}_{-0,06}$ | $D$ | $D_1$ | $D_2$ Пред. откл. по h11 | $D_4$ | $S$ | $l$ Пред. откл. ±0,3 | $l_1$ Номин. | $l_1$ Пред. откл. | $l_2$ | $l_3$ Пред. откл. ±0,2 | $L$ | $b$ | Масса 100 шт., кг Алюминиевый сплав | Сталь | Бронза |
|---|---|---|---|---|---|---|---|---|---|---|---|---|---|---|---|---|---|---|
| 3 | | 1,7 | 1,2 | M8×1 | M6 | 4,3 | 13,8 | 12 | 13 | 2,5 | ±0,2 | 18 | 1,5 | 27 | 3 | — | — | 0,88 |
| 4 | | 2,7 | | M10×1 | M8 | 6,0 | 16,2 | 14 | 14 | | | 19 | | 29 | | — | 1,51 | 1,44 |
| 6 | | 3,7 | 1,5 | M12×1 | M10 | 7,6 | 19,6 | 17 | 15 | 3,0 | | 21 | 2,0 | 32 | 4 | 0,85 | 2,38 | 2,28 |
| 8 | | 5,5 | | M14×1 | M12×1,5 | 9,6 | 21,9 | 19 | | | | | | 33 | | 1,12 | 3,14 | 3,00 |
| 10 | | 7,5 | | M16×1 | M14×1,5 | 11,6 | 25,4 | 22 | 16 | 4,0 | ±0,25 | 24 | | 36 | | 1,54 | 4,32 | 4,13 |
| 12 | | 9,5 | | M20×1,5 | M16×1,5 | 13,6 | 27,7 | 24 | 20 | 3,0 | ±0,2 | 26 | | 39 | | 2,29 | 6,42 | 6,12 |
| 14 | | 11,5 | | M22×1,5 | M20×1,5 | 17,6 | 31,2 | 27 | | | | | | 40 | | 2,97 | 8,32 | 7,96 |
| 16 | | 13,5 | | M24×1,5 | M22×1,5 | 19,6 | 34,5 | 30 | 21 | 3,5 | | 28 | | 42 | | 3,73 | 10,45 | 9,99 |
| 18 | | 15,5 | | M27×1,5 | M24×1,5 | 21,6 | 36,9 | 32 | | | | | | 44 | | 4,82 | 13,45 | 12,90 |
| 20 | | 17,0 | | M30×1,5 | M27×1,5 | 24,6 | 41,6 | 36 | 22 | 4,0 | ±0,25 | 30 | | 46 | 4 | 5,97 | 16,70 | 16,00 |
| 22 | | 19,0 | | M33×2 | M30×1,5 | 27,6 | 47,4 | 41 | 26 | | | 34 | | 51 | | 7,52 | 21,10 | — |
| 25 | | 22,0 | | | | | | | | | | | | | | 7,20 | 20,20 | |
| 28 | | 25,0 | 2,0 | M39×2 | M33×1,5 | 30,6 | 53,1 | 46 | 27 | | | 35 | 2,5 | 53 | | 10,12 | 28,40 | |
| 30 | | 27,0 | | | M36×1,5 | 33,6 | | | | | | | | 54 | | 9,35 | 26,20 | |
| 32 | | 28,0 | | M42×2 | | | | | | 4,5 | | | | | | 11,34 | 31,80 | |
| 34 | | 30,0 | | M45×2 | M39×1,5 | 36,6 | 57,7 | 50 | 28 | 4,0 | | 36 | | 56 | | 13,33 | 37,40 | |
| 36 | | 32,0 | | M48×2 | M42×1,5 | 39,6 | 63,5 | 55 | 29 | | | 37 | | 57 | | 14,74 | 41,30 | |
| 38 | | 34,0 | | | M45×1,5 | 42,6 | | | | | | | | | | 13,80 | 38,70 | |

Пример условного обозначения ввертного проходника под резиновое уплотнение к трубопроводу $D_н$ =12 мм из алюминиевого сплава:

*Проходник ввертной 12—31А ГОСТ 20195—74*

То же, из стали марки 45:

*Проходник ввертной 12—22А ГОСТ 20195—74*

То же, из стали марки 12Х18Н9Т:

*Проходник ввертной 12—13А ГОСТ 20195—74*

То же, из стали марки 13Х11Н2В2МФ:

*Проходник ввертной 12—11А ГОСТ 20195—74*

То же, из бронзы:

*Проходник ввертной 12—41А ГОСТ 20195—74*

То же, для изделий общего применения:

*Проходник ввертной 12—31 ГОСТ 20195—74*

*Проходник ввертной 12—22 ГОСТ 20195—74*

*Проходник ввертной 12—13 ГОСТ 20195—74*

*Проходник ввертной 12—11 ГОСТ 20195—74*

*Проходник ввертной 12—41 ГОСТ 20195—74*

**(Измененная редакция, Изм. № 1).**

2. Резьбовая часть проходников на длине $l$ — по ГОСТ 13955—74.

3. Допуски радиального биения поверхности В и торцового — поверхности Б относительно оси резьбы $D_1$ — 0,08 мм.

**(Измененная редакция, Изм. № 2).**

4. Маркировать и клеймить — по ГОСТ 13977—74.

5. Технические условия — по ГОСТ 13977—74.

gost.e-ecolog.ru