УДК 621.746.073-2:006.354 Группа Г21

ГОСУДАРСТВЕННЫЙ СТАНДАРТ СОЮЗА ССР

ЗАМКИ ДЛЯ ЗАПИРАНИЯ ПОЛЗУНОВ ПРЕСС-ФОРМ ЛИТЬЯ ПОД ДАВЛЕНИЕМ

Конструкция и размеры

Locks for slides of dies for die casting. Design and dimensions

ГОСТ 19940—74*

Взамен МН 1575—61

Утвержден постановлением Государственного комитета стандартов Совета Министров СССР от 24 июля 1974 г. № 1760. Срок введения установлен с 01.07.75

Проверен в 1980 г. Срок действия продлен до 01.01.90

Несоблюдение стандарта преследуется по закону

1. Настоящий стандарт распространяется на замки запирания ползунов, применяемых при литье под давлением деталей из цветных сплавов.

2. Конструкция и размеры замков должны соответствовать указанным на чертеже и в таблице.

Издание официальное Перепечатка воспрещена

★

* Переиздание (июль 1982 г.) с Изменением № 1, утвержденным в июле 1980 г. (ИУС 9—80).

gost.e-ecolog.ru

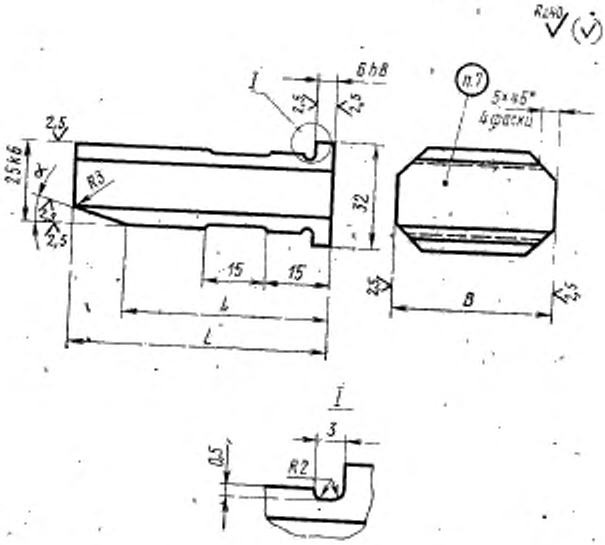
Ra40
I
6h8
2,5
2,5
2,5
25k6
α
R3
2,5
2,5
32
15
15
L
l
п.7
5×45°
4 фаски
2,5
B
2,5
I
3
0,5
R2

Размеры в мм

Обозначение замков	Применяемость	L	l	B (пред. откл. по h6)	α (пред. откл. ±1°)	Масса, кг
0509-0101		55	40	40	13°	0,420
0509-0102				50		0,525
0509-0103				60		0,635
0509-0104				80		0,855
0509-0105		75	60	40		0,555
0509-0106				50		0,710
0509-0107				60		0,880
0509-0108				80		1,110
0509-0109		55	40	40	18°	0,415
0509-0110				50		0,520
0509-0111				60		0,630
0509-0112				80		0,850
0509-0113		75	60	40		0,550
0509-0114				50		0,705
0509-0115				60		0,875
0509-0116				80		1,105
0509-0117		55	40	40	23°	0,410
0509-0118				50		0,515
0509-0119				60		0,625
0509-0120				80		0,845
0509-0121		75	60	40		0,545
0509-0122				50		0,700
0509-0123				60		0,870
0509-0124				80		1,100

Пример условного обозначения замка размерами $L=55$ мм, $B=40$ мм, $\alpha=13°$:

Замок 0509-0101 ГОСТ 19940—74

(Измененная редакция, Изм. № 1).

3. Материал: сталь марки У8А по ГОСТ 1435—74.

4. Твердость — HRC 45 . . . 50.

5. Неуказанные предельные отклонения размеров: валов — по h14, остальных — по $\pm\frac{IT14}{2}$.

(Измененная редакция, Изм. № 1).

6. Технические требования — по ГОСТ 19946—74.

7. Маркировать: обозначение замка и товарный знак предприятия-изготовителя.

8. Установка замков дана в рекомендуемом приложении.

ПРИЛОЖЕНИЕ
Рекомендуемое

Установка замков

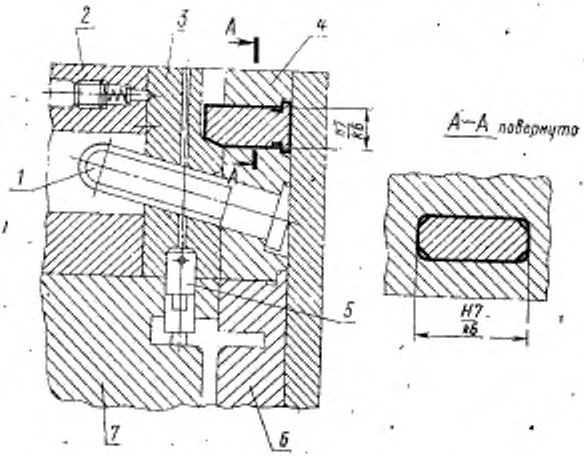

1—клин; 2—обойма подвижная; 3—ползун; 4—обойма неподвижная; 5—стержень; 6—матрица; 7—матрица.

Изменение № 2 ГОСТ 19940—74 Замки для запирания ползунов пресс-форм литья под давлением. Конструкция и размеры

Утверждено и введено в действие Постановлением Государственного комитета СССР по стандартам от 28.03.89 № 807

Дата введения 01.01.90

Под наименованием стандарта проставить код: ОКП 39 6397.

Пункт 1 дополнить словами: «для фиксации положения ползунов».

Пункт 2. Чертеж. Заменить значения шероховатости *Rz* 40 на *Ra* 6,3; *Ra* 2,5 на *Ra* 1,6.

(ИУС № 6 1989 г.)

gost.e-ecolog.ru