УДК 621.744.075:006.354

Группа Г21
0320-0100

ГОСУДАРСТВЕННЫЙ СТАНДАРТ СОЮЗА ССР

ГЛАДИЛКИ ОТДЕЛОЧНЫЕ ДЛЯ КРУПНЫХ ЛИТЕЙНЫХ ФОРМ И СТЕРЖНЕЙ

Конструкция

Finishing trowels for large foundry moulds and cores. Design

ГОСТ 11785—74*

Взамен ГОСТ 11785—66

ОКП 39 6401

Утвержден постановлением Государственного комитета стандартов Совета Министров СССР от 29 марта 1974 г. № 734. Срок введения установлен с 01.01.75

Проверен в 1985 г.

1. Конструкция и размеры гладилок должны соответствовать указанным на черт. 1 и в табл. 1.

Требования пп. 1–4, 6–8 настоящего стандарта являются обязательными, другие требования — рекомендуемыми.

(Измененная редакция, Изм. № 3).

2. Технические условия — по ГОСТ 11801–74.

(Измененная редакция, Изм. № 2).

3. Маркировать: обозначение гладилки и товарный знак предприятия-изготовителя.

4. Конструкция и размеры полотна (поз. *1*) должны соответствовать указанным на черт. 2 и в табл. 2.

5. Материал — сталь марки У8 по ГОСТ 1435—90.

6. Твердость — 51 ...57 $HRC_э$.

(Измененная редакция, Изм. № 2).

7. Покрытие — по ГОСТ 9.306—85.

(Измененная редакция, Изм. № 3).

Издание официальное **Перепечатка воспрещена**

★

** Переиздание (январь 1997 г.) с Изменениями № 1, 2, 3, утвержденными в августе 1980 г., июне 1985 г., мае 1992 г. (ИУС № 11–80, 9–85, 8—92)*

gost.e-ecolog.ru

8. Предельные отклонения размеров: валов — по h14, остальных — по $\pm \frac{IT14}{2}$.

(Измененная редакция, Изм. № 1).

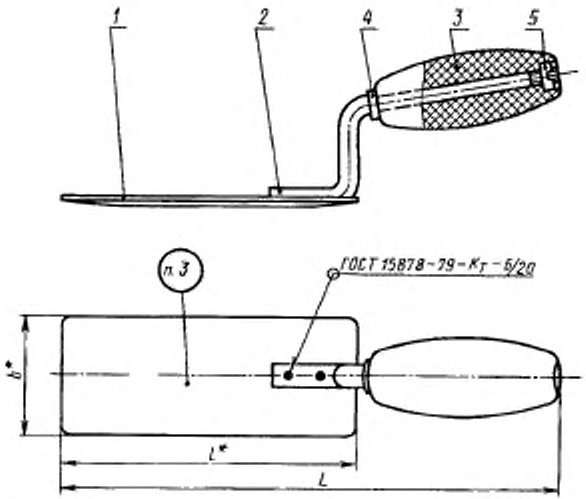

* Размеры для справок.

Черт. 1

Таблица 1

Размеры в мм

Обозначение гладилок	L	l	b	Масса, кг (для справок)**	Поз.1 Полотно Кол. 1
					Обозначение деталей
Г002.297311.003	180	100	60	0,21	Г002.297311.003—01
Г002.297311.004	240	160	80	0,28	Г002.297311.004—01

Продолжение табл. 1

Обозначение гладилок	Поз. 2 Стойка ГОСТ 11784—74 Кол. 1	Поз. 3 Рукоятка ГОСТ 11784—74 Кол. 1
	Обозначение деталей	
Г002.297311.003 Г002.297311.004	Г002.297311.003—02	Г002.297311.003—03

Продолжение табл. 1

Обозначение гладилок	Поз. 4 Шайба ГОСТ 11371—78 Кол. 1	Поз. 5 Гайка ГОСТ 10657—80 Кол. 1
	Обозначение деталей	
Г002.297311.003 Г002.297311.004	А.5.02.Ст.3сп.05	М5—6Н.8.01

Пример условного обозначения гладилки l = 180 мм:

Гладилка Г002.297311.003 ГОСТ 11785—74

(Измененная редакция, Изм. № 3).

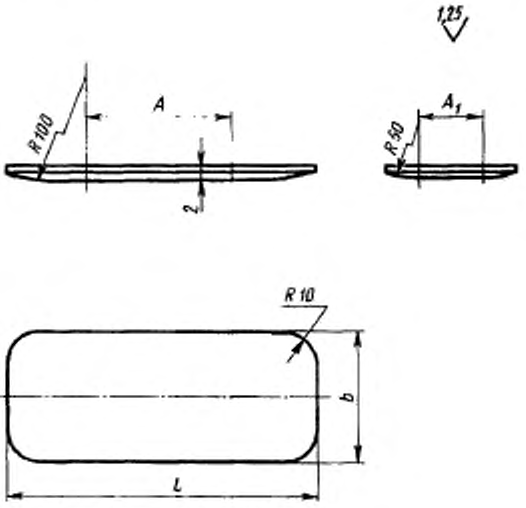

Черт. 2

Таблица 2

Размеры в мм

Обозначение полотен	Применяемость	l	b	A	A_1	Масса, кг, не более (для справок)
Г002.297311.003—01		100	60	60	20	0,10
Г002.297311.004—01		160	80	110	40	0,18

Пример условного обозначения полотна l = 100 мм:

Полотно Г002.297311.003—01 ГОСТ 11785—74

(Измененная редакция, Изм. № 2, 3).

gost.e-ecolog.ru