УДК 621.643.4.065 : 006.354 Группа Г18

ГОСУДАРСТВЕННЫЙ СТАНДАРТ СОЮЗА ССР

ПРОХОДНИКИ ВВЕРТНЫЕ ДЛЯ СОЕДИНЕНИЙ ТРУБОПРОВОДОВ ПО НАРУЖНОМУ КОНУСУ

Конструкция и размеры

Screwed unions for tube connections on external cone. Construction and dimensions

ГОСТ 13969—74

Взамен ГОСТ 13969—68

Постановлением Государственного комитета стандартов Совета Министров СССР от 10 сентября 1974 г. № 2124 срок введения установлен

с 01.07.75

Проверен в 1985 г.

Несоблюдение стандарта преследуется по закону

1. Конструкция и размеры ввертных проходников должны соответствовать указанным на чертеже и в таблице.

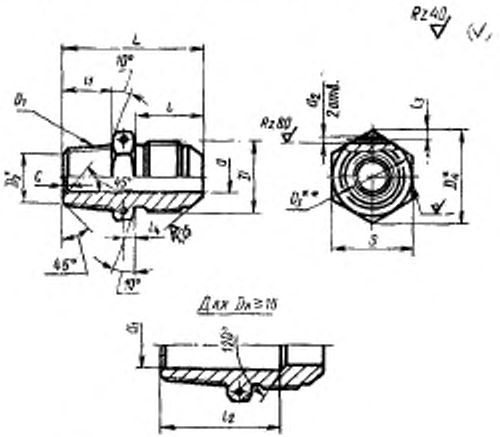

* Размер для справок.
** $D_3 \approx S$.

Издание официальное

Перепечатка воспрещена

★

Переиздание. Январь 1988 г.

gost.e-ecolog.ru

Размеры в мм

Наружный диаметр трубы $D_н$	Применяемость	d	d_1	d_2 Пред. откл. $^{+0,12}_{-0,06}$	D	D_1	D_2	D_4	l Пред. откл. ±0,3	l_1 Номин.	l_1 Пред. откл.
3		1,7			M8×1			11,5	13		
4		2,7			M10×1	K 1/16″	6,135	13,8	14		
6		3,7			M12×1			16,2		9,5	±0,25
8		5,5	—		M14×1	K 1/8″	8,480		15		
10		7,5			M16×1	K 1/4″	10,997	19,6	16		
12		9,5			M20×1,5			25,4		14,5	
14		11,5		1,5	M22×1,5	K 3/8″	14,416	27,7	20		
16		13,5	14		M24×1,5	K 1/2″	17,813	31,2			
18		15,5	19		M27×1,5			34,6	21		
20		17,0			M30×1,5	K 3/4″	23,128	36,9	22	19,0	
22		19,0	20								±0,3
25		22,0	25		M33×2	K 1″	29,059	41,6	26	24,0	
28		25,0	30		M39×2			53,1	27		
30		27,0									
32		28,0		2,0	M42×2	K1 1/4″	37,784			24,5	
34		30,0	32		M45×2				28		
36		32,0			M48×2			57,7	29		
38		34,0	38			K1 1/2″	43,853			25,0	

Продолжение

Размеры в мм

Наружный диаметр трубопровода $D_н$	l_2 Пред. откл. +1,0 −0,5	l_3 Пред. откл. ±0,2	l_4 Номин.	l_4 Пред. откл.	L	S	c Номин.	c Пред. откл.	Масса 100 шт., кг Алюминиевый сплав	Сталь	Бронза
3			2,5		27,5	10			—	—	0,82
4					28,5	12			—	1,16	1,12
6					30,5	14			0,70	1,99	1,91
8	—			±0,2		17			0,87	2,47	2,38
10			3,0		36,5				1,44	4,08	3,93
12					40,5	22	0,4	±0,3	2,07	5,88	5,65
14						24			2,17	6,17	5,92
16	34		3,5		47,0	27			3,06	8,68	8,36
18		2,0				30			3,32	9,43	9,06
20	36				49,0	32			4,29	12,18	11,70
22					53,0	36			4,70	13,35	
25					58,0		1,0		6,17	17,50	
28			4,0	±0,25	59,5	46			7,31	20,75	
30	42								7,28	20,65	—
32					60,5		1,6	±0,5	8,71	24,70	
34									11,19	31,80	
36					61,5	50			11,04	31,30	
38	50				62,0				9,85	27,90	

Пример условного обозначения ввертного проходника к трубопроводу $D_н$ = 12 мм из алюминиевого сплава:

Проходник ввертной 12—31А ГОСТ 13969—74

То же, из стали марки 45:

Проходник ввертной 12—22А ГОСТ 13969—74

То же, из стали марки 12Х18Н9Т:

Проходник ввертной 12—13А ГОСТ 13969—74

То же, из стали марки 13Х11Н2В2МФ:

Проходник ввертной 12—11А ГОСТ 13969—74

То же, из бронзы:

Проходник ввертной 12—41А ГОСТ 13969—74

То же, для изделий общего применения:

Проходник ввертной 12—31 ГОСТ 13969—74

Проходник ввертной 12—22 ГОСТ 13969—74

Проходник ввертной 12—13 ГОСТ 13969—74

Проходник ввертной 12—11 ГОСТ 13969—74

Проходник ввертной 12—41 ГОСТ 13969—74

2. Резьбовая часть проходников на длине *l* — по ГОСТ 13955—74.

3. Маркировать и клеймить — по ГОСТ 13977—74.

4. Технические условия — по ГОСТ 13977—74.

gost.e-ecolog.ru