УДК 621.744.4.062[083.74]

Группа Г21

ГОСУДАРСТВЕННЫЙ СТАНДАРТ СОЮЗА ССР

ПЛИТЫ МОДЕЛЬНЫЕ СТАЛЬНЫЕ ДЛЯ ОПОК РАЗМЕРАМИ В СВЕТУ 1000×600 мм НА ФОРМОВОЧНЫЕ ЛИТЕЙНЫЕ МАШИНЫ БЕЗ ПОВОРОТА ПОЛУФОРМЫ С ДОПРЕССОВКОЙ

Конструкция и размеры

Steel pattern plates for moulding boxes having inside dimensions 1000×600 mm for moulding foundry machines without turn of half mould with squeezing. Design and dimensions

ГОСТ 20103—74

Взамен МН 3255—62

Постановлением Государственного комитета стандартов Совета Министров СССР от 21 августа 1974 г. № 2023 срок действия установлен

с 01.01 1976 г.
до 01.01 1981 г.

Несоблюдение стандарта преследуется по закону

1. Конструкция и размеры модельных плит должны соответствовать указанным на черт. 1.

Издание официальное ★

Перепечатка воспрещена

gost.e-ecolog.ru

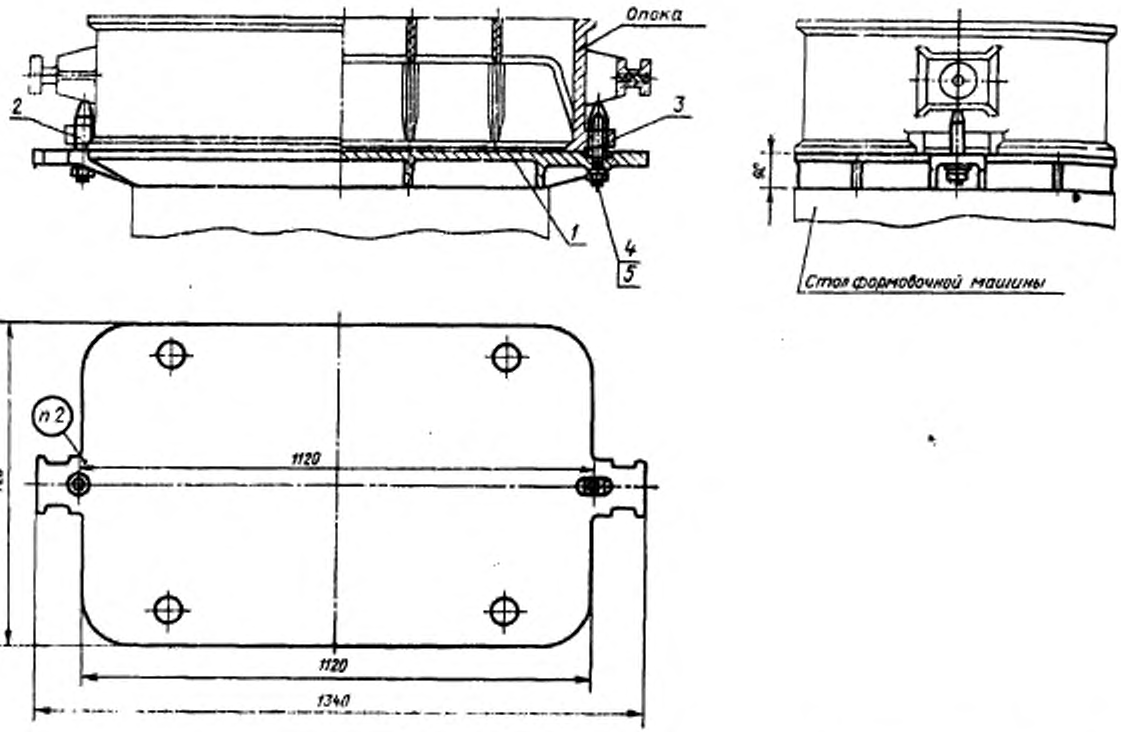

Теоретическая масса — 122 кг

1—плита 0280-2021.001 (кол. 1); *2*—штырь центрирующий 0290-2504 по ГОСТ 20122—74 (кол. 1); *3*—штырь направляющий 0290-2554 по ГОСТ 20123—74 (кол. 1); *4*—гайка М16.6.05 по ГОСТ 5927—70 (кол. 2); *5*—шайба 16.65Г.05 по ГОСТ 6402—70 (кол. 2).

Черт. 1

Условное обозначение модельной плиты:

Плита модельная 0280-2021 ГОСТ 20103—74

2. Маркировать: обозначение модельной плиты и товарный знак предприятия-изготовителя.
3. Конструкция и размеры плит (поз. *1*) должны соответствовать указанным на черт. 2.

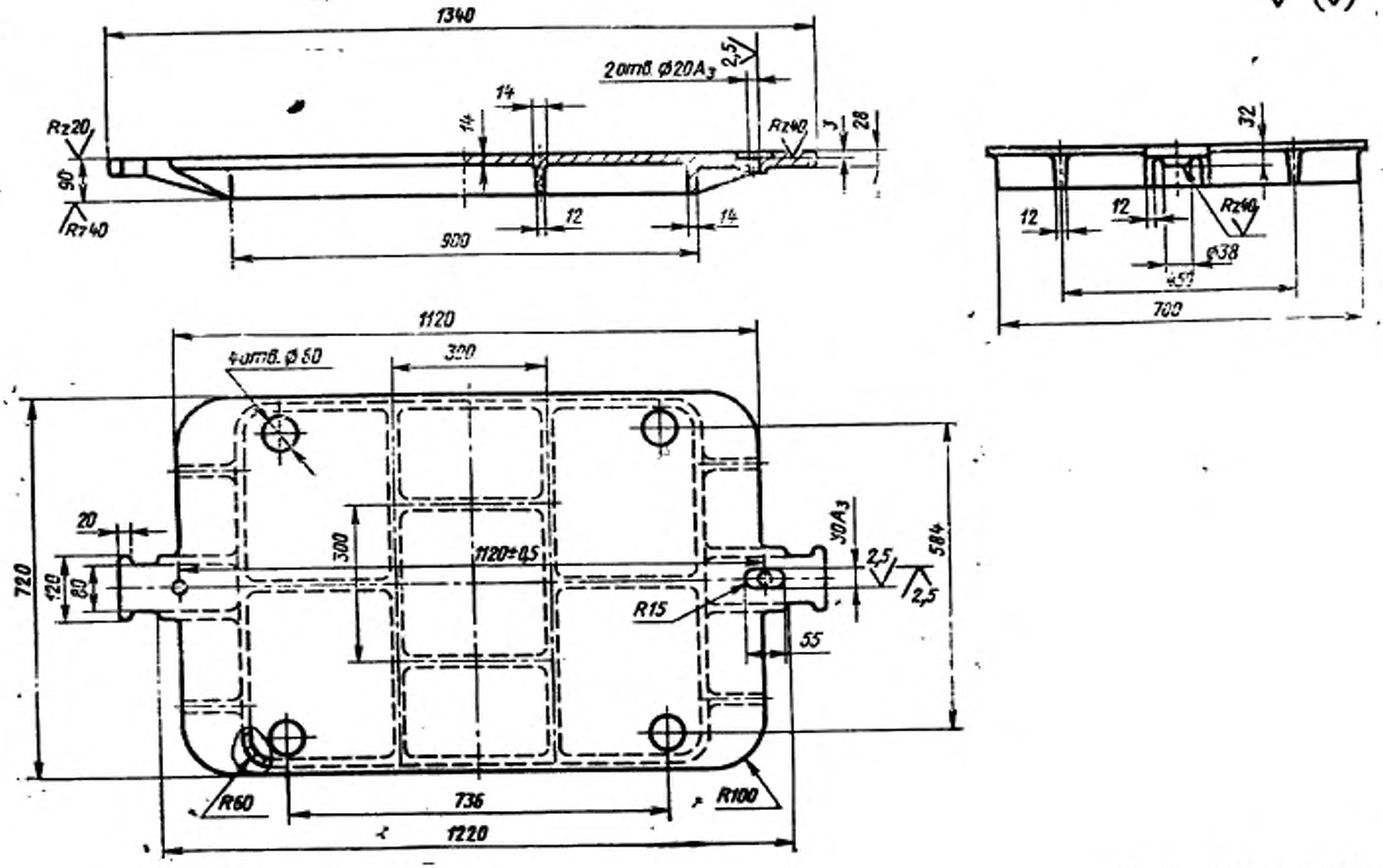

Теоретическая масса — 128 кг

Черт. 2

Условное обозначение плиты:

Плита 0280-2021/001 ГОСТ 20103—74

4. Неуказанные радиусы 5—8 мм.
5. Технические требования — по ГОСТ 20131—74.

Изменение № 1 ГОСТ 20103—74 Плиты модельные стальные для опок размерами в свету 1000×800 мм на формовочные литейные машины без поворота полуформы с допрессовкой. Конструкция и размеры

Постановлением Государственного комитета СССР по стандартам от 02.06.81 № 2766 срок введения установлен

с 01.10.81

Пункты 1, 3. Чертежи 1, 2. Заменить слова: «Теоретическая масса» на «Масса, не более».

(Продолжение см. стр. 104)

(Продолжение изменения к ГОСТ 20103—74)

Пункт 3. Чертеж 2. Заменить обозначение: A_3 на H8.
Пункт 5. Заменить ссылку: ГОСТ 20131—74 на ГОСТ 20131—80.

(ИУС № 8 1981 г.)

gost.e-ecolog.ru