УДК 621.941.232-229.2 : 006.354

Группа Г27
6505-0050

ГОСУДАРСТВЕННЫЙ СТАНДАРТ СОЮЗА ССР

# ДЕРЖАВКИ С ЦИЛИНДРИЧЕСКИМ ХВОСТОВИКОМ ДЛЯ ОТРЕЗНЫХ ПЛАСТИНЧАТЫХ РЕЗЦОВ К ТОКАРНО-РЕВОЛЬВЕРНЫМ СТАНКАМ

**Конструкция и размеры**

Holders with a cylindrical shank for cutting-off bit tools for turret-lathes. Design and dimensions

**ГОСТ 19915—74***

**Взамен МН 1037—60**

**Утвержден постановлением Государственного комитета стандартов Совета Министров СССР от 8 июля 1974 г. № 1642. Срок введения установлен с 01.01 1975 г.**

**Проверен в 1979 г. Срок действия продлен до 01.01 1991 г.**

**Несоблюдение стандарта преследуется по закону**

Настоящий стандарт распространяется на державки с цилиндрическим хвостовиком для отрезных пластинчатых резцов для токарно-револьверных станков с горизонтальной осью револьверной головки.

Стандарт соответствует рекомендации СЭВ по стандартизации РС 2305—69, РС 2308—69 и РС 2928—71.

## 1. КОНСТРУКЦИЯ И РАЗМЕРЫ ДЕРЖАВОК

1.1. Конструкция и размеры державок должны соответствовать указанным на черт. 1 и в табл. 1.

**Издание официальное** **Перепечатка воспрещена**

★

* *Переиздание (октябрь 1980 г.) с изменением № 1, утвержденным в марте 1980 г. (ИУС 5—1980 г.).*



gost.e-ecolog.ru

*Исполнение 1*

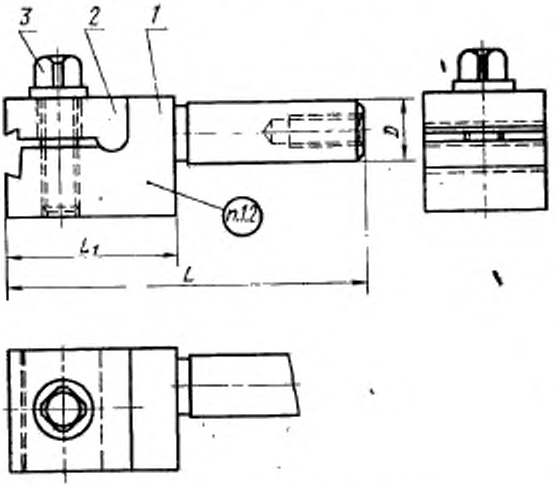


*Исполнение 2*

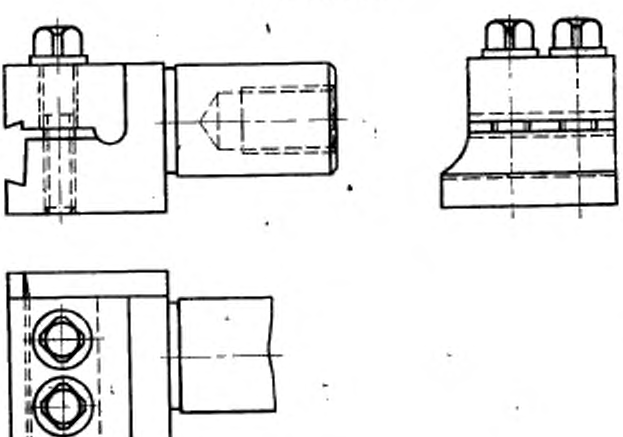

Черт. 1

Размеры в мм

Таблица 1

| Обозначение державки | Применяемость | Исполнение | D | L | $L_1$ | Сечение резца (H×B) | Масса, кг, не более | Поз. 1. Корпус Кол. 1 | Поз. 2 Планка Кол. 1 | Поз. 3 Винт ГОСТ 1488—75 Кол. 1 | Поз. 3 Винт ГОСТ 1488—75 Кол. 2 |
|---|---|---|---|---|---|---|---|---|---|---|---|
| | | | | | | | | Обозначение деталей | | | |
| 6505-0051 | | 1 | 15* | 95 | 45 | 12×3 | 0,41 | 6505-0051/001 | 6505-0051/002 | M10×30.66.05 | — |
| 6505-0052 | | | | 110 | 60 | | 0,54 | 6505-0052/001 | | | |
| 6505-0053 | | | 16 | 95 | 45 | | 0,42 | 6505-0053/001 | | | |
| 6505-0054 | | | | 110 | 60 | | 0,55 | 6505-0054/001 | | | |
| 6505-0055 | | | 20 | 100 | 50 | | 0,55 | 6505-0055/001 | 6505-0055/002 | | |
| 6505-0056 | | | | 120 | 70 | | 0,76 | 6505-0056/001 | | | |
| 6505-0057 | | 2 | 30 | 110 | 60 | 18×4 | 1,24 | 6505-0057/001 | 6505-0057/002 | — | M12×40.66.05 |
| 6505-0058 | | | | 130 | 80 | | 1,59 | 6505-0058/001 | | | |
| 6505-0059 | | | 32 | 110 | 60 | | 1,28 | 6505-0059/001 | | | |
| 6505-0061 | | | | 130 | 80 | | 1,63 | 6505-0061/001 | | | |
| 6505-0062 | | | 38* | 133 | 70 | 25×5 | 2,15 | 6505-0062/001 | 6505-0062/002 | | M12×50.66.05 |
| 6505-0063 | | | | 163 | 100 | | 2,92 | 6505-0063/001 | | | |
| 6505-0064 | | | 40 | 133 | 70 | | 2,22 | 6505-0064/001 | | | |
| 6505-0065 | | | | 163 | 100 | | 2,97 | 6505-0065/001 | | | |
| 6505-0066 | | | 50 | 155 | 75 | | 3,55 | 6505-0066/001 | 6505-0066/002 | | M12×55.66.05 |
| 6505-0067 | | | | 200 | 120 | | 5,12 | 6505-0067/001 | | | |

* Для станков, изготовленных до 1972 г.

Пример условного обозначения державки размерами $D=15$ мм, $L=95$ мм:

*Державка 6505-0051 ГОСТ 19915—74*

1.2. Маркировать: обозначение державки и товарный знак предприятия-изготовителя.

## 2. КОНСТРУКЦИЯ И РАЗМЕРЫ КОРПУСОВ (поз. 1)

2.1. Конструкция и размеры корпусов должны соответствовать указанным на черт. 2 и в табл. 2.

*Исполнение 1*

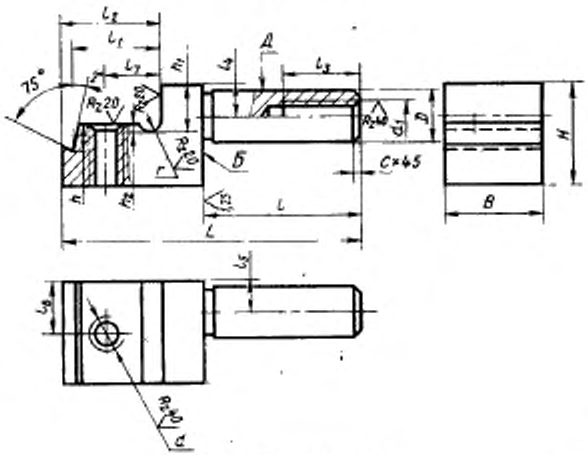


Черт. 2

Таблица 2

Размеры в мм

| Обозначение корпуса | Исполнение | D | L | l | B | H | A | $B_1$ | d | $d_1$ | $l_1$ | $l_2$ | $l_3$ | $l_4$ | $l_5$ | $l_6$ | $l_7$ | h | $h_1$ | $h_2$ | r | $r_1$ | c | Масса, кг |
|---|---|---|---|---|---|---|---|---|---|---|---|---|---|---|---|---|---|---|---|---|---|---|---|---|
| 6505-0051/001 | 1 | 15 | 95 | 50 | 30 | 32 | — | — | M10 | M8 | 28,5 | 32 | 20 | 10 | 10 | 15 | 18 | 8 | 14 | 1 | 3 | — | 1,6 | 0,30 |
| 6505-0052/001 | | | 110 | | | | | | | | | | | | | | | | | | | | | 0,43 |
| 6505-0053/001 | | 16 | 95 | | | | | | | | | | | | | | | | | | | | | 0,31 |
| 6505-0054/001 | | | 110 | | | | | | | | | | | | | | | | | | | | | 0,44 |
| 6505-0055/001 | | 20 | 100 | | 36 | | | | | M12 | 32,5 | 36 | 25 | 12 | 12 | 18 | 20 | | 16 | | | | | 0,40 |
| 6505-0056/001 | | | 120 | | | | | | | | | | | | | | | | | | | | | 0,62 |
| 6505-0057/001 | 2 | 30 | 110 | | 53 | 45 | 22 | 42 | M12 | M16 | 35,0 | 40 | 32 | 18 | 18 | 10 | 22 | 14 | 22 | | | 20 | — | 0,89 |
| 6505-0058/001 | | | 130 | | | | | | | | | | | | | | | | | | | | | 1,24 |
| 6505-0059/001 | | 32 | 110 | | | | | | | | | | | | | | | | | | | | | 0,93 |
| 6505-0061/001 | | | 130 | | | | | | | | | | | | | | | | | | | | | 1,28 |
| 6505-0062/001 | | 38 | 133 | 63 | 60 | 55 | 25 | 50 | | M24 | 44,0 | 50 | 36 | 22 | 22 | 12 | 30 | 19 | 29 | 2 | 5 | 25 | 2,0 | 1,48 |
| 6505-0063/001 | | | 163 | | | | | | | | | | | | | | | | | | | | | 2,25 |
| 6505-0064/001 | | 40 | 133 | | | | | | | | | | | | | | | | | | | | | 1,55 |
| 6505-0065/001 | | | 163 | | | | | | | | | | | | | | | | | | | | | 2,30 |
| 6505-0066/001 | | 50 | 155 | 80 | 66 | 65 | 32 | 56 | | | 49,0 | 55 | | 28 | 28 | | 35 | | 35 | | | 30 | | 2,65 |
| 6505-0067/001 | | | 200 | | | | | | | | | | | | | | | | | | | | | 4,22 |

Пример условного обозначения корпуса размерами $D$=15 мм, $L$=95 мм:

*Корпус 6505-0051/001 ГОСТ 19915—74*

**(Измененная редакция, Изм. № 1).**

2.2. Материал — сталь марки 45 по ГОСТ 1050—74.

2.3. Резьба — по СТ СЭВ 182—75. Поле допуска резьбы — *7H* по ГОСТ 16093—70.

2.4. Фаски под резьбу — по ГОСТ 10549—63.

2.5. Резьбовое отверстие $d_1$ выполняется по заказу потребителя.

2.6. Канавка для выхода шлифовального круга — по ГОСТ 8820—69.

2.7. Параметр шероховатости поверхностей канавок и фасок по ГОСТ 2789—73 должен быть $Rz \leqslant 40$ мкм.

2.8. Покрытие — Хим. Окс. прм. по ГОСТ 9.073—77, кроме поверхностей *Б* и *Д*.

**(Измененная редакция, Изм. № 1).**

2.9. Остальные технические требования — по ГОСТ 17166—71.

### 3. КОНСТРУКЦИЯ И РАЗМЕРЫ (поз. 2)

3.1. Конструкция и размеры планок должны соответствовать указанным на черт. 3 и в табл. 3.

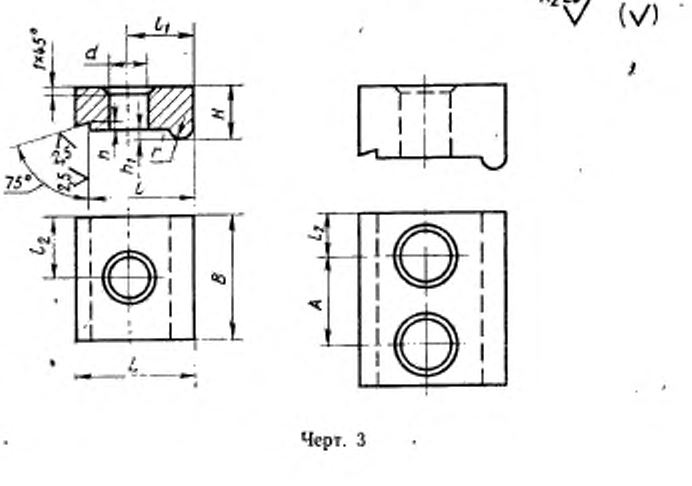


Черт. 3

Таблица 3

Размеры в мм

| Обозначение планки | Исполнение | $B$ | $H$ | $L$ | $l$ | $d$ (пред. откл. по $H14$) | $A$ | $l_1$ | $l_2$ | $h$ | $h_1$ | $r$ | Масса, кг |
|---|---|---|---|---|---|---|---|---|---|---|---|---|---|
| | | (пред. откл. по $h14$) | | | | | (пред. откл. по $\frac{IT14}{2}$) | | | | | | |
| 6505-0051/002 | 1 | 30 | 14 | 32 | 28,5 | 11 | — | 18 | 15 | 2 | 3 | 3 | 0,08 |
| 6505-0055/002 | | 36 | 16 | 36 | 32,5 | | | 20 | 18 | | | | 0,12 |
| 6505-0057/002 | 2 | 42 | 22 | 40 | 35,0 | 13 | 22 | 22 | 10 | 3 | 5 | 5 | 0,25 |
| 6505-0062/002 | | 50 | 29 | 50 | 44,0 | | 25 | 30 | 12 | | | | 0,55 |
| 6505-0066/002 | | 56 | 35 | 55 | 49,0 | | 32 | 35 | | | | | 0,78 |

Пример условного обозначения планки размерами B=30 мм:

*Планка 6505-0051/002 ГОСТ 19915—74*

**(Измененная редакция, Изм. № 1).**

3.2. Материал — сталь марки 45 по ГОСТ 1050—74.

3.3. Твердость — HRC 35. . . 40.

3.4. Покрытие — Хим. Окс. прм. по ГОСТ 9.073—77.

Редактор *М. В. Глушкова*
Технический редактор *Ф. И. Шрайбштейн*
Корректор *М. Г. Байрашевская*

Сдано в наб. 18.12.80 Подп. в печ. 01.06.81 1,25 п. л. 1,06 уч.-изд. л. Тир. 10000 Цена 5 коп.

Ордена «Знак Почета» Издательство стандартов, Москва, Д-557, Новопресненский пер., д. 3.
Вильнюсская типография Издательства стандартов, ул. Миндаугу, 12/14. Зак. 597

**Изменение № 2 ГОСТ 19915—74 Державки с цилиндрическим хвостовиком для отрезных пластинчатых резцов к токарно-револьверным станкам. Конструкция и размеры**

**Утверждено и введено в действие Постановлением Государственного комитета СССР по управлению качеством продукции и стандартам от 27.02.90 № 299**

**Дата введения 01.10.90**

Под наименованием стандарта проставить код: ОКП 39 2851.

Пункты 2.1, 2.3, 2.7 изложить в новой редакции: «2.1. Маркировать: обозначение державки и обозначение стандарта.

2.3. Резьба метрическая — по ГОСТ 24705—81. Поле допуска резьбы — 6Н по ГОСТ 16093—81.

2.7. Параметр шероховатости *Ra* поверхностей канавок и фасок должен быть не более 6,3 мкм по ГОСТ 2789—73».

*(Продолжение см. с. 78)*

*(Продолжение изменения к ГОСТ 19915—74)*

Пункты 2.8, 3.4. Заменить ссылку: ГОСТ 9.073—77 на ГОСТ 9.306—85.

Раздел 3. Наименование изложить в новой редакции: «3. Конструкция и размеры планок (поз. 2)».

**(ИУС № 5 1990 г.)**



gost.e-ecolog.ru