МЕЖГОСУДАРСТВЕННЫЙ СТАНДАРТ

ПЛИТА МОДЕЛЬНАЯ СО СМЕННЫМ МЕЛКИМ ДЕРЕВЯННЫМ ВКЛАДЫШЕМ ДЛЯ ОПОКИ РАЗМЕРАМИ В СВЕТУ 800 × 700 мм НА ФОРМОВОЧНЫЕ ЛИТЕЙНЫЕ МАШИНЫ С ПОВОРОТОМ ПОЛУФОРМЫ БЕЗ ДОПРЕССОВКИ

КОНСТРУКЦИЯ И РАЗМЕРЫ

Издание официальное

БЗ 6—99

ИПК ИЗДАТЕЛЬСТВО СТАНДАРТОВ
Москва

gost.e-ecolog.ru

УДК 621.744.4.062:006.354 Группа Г21

МЕЖГОСУДАРСТВЕННЫЙ СТАНДАРТ

ПЛИТА МОДЕЛЬНАЯ СО СМЕННЫМ МЕЛКИМ ДЕРЕВЯННЫМ ВКЛАДЫШЕМ ДЛЯ ОПОКИ РАЗМЕРАМИ В СВЕТУ 800 × 700 мм НА ФОРМОВОЧНЫЕ ЛИТЕЙНЫЕ МАШИНЫ С ПОВОРОТОМ ПОЛУФОРМЫ БЕЗ ДОПРЕССОВКИ

ГОСТ 20148—74

Конструкция и размеры

Pattern plate with shallow changeable wooden insert for moulding box having inside dimensions 800 × 700 mm for moulding foundry machines with turn of half mould with squeezing.
Design and dimensions

ОКСТУ 3969

Дата введения 01.07.75

1. Конструкция и размеры модельной плиты должны соответствовать указанным на чертеже.

Издание официальное
★

Перепечатка воспрещена

© Издательство стандартов, 1974
© ИПК Издательство стандартов, 2000

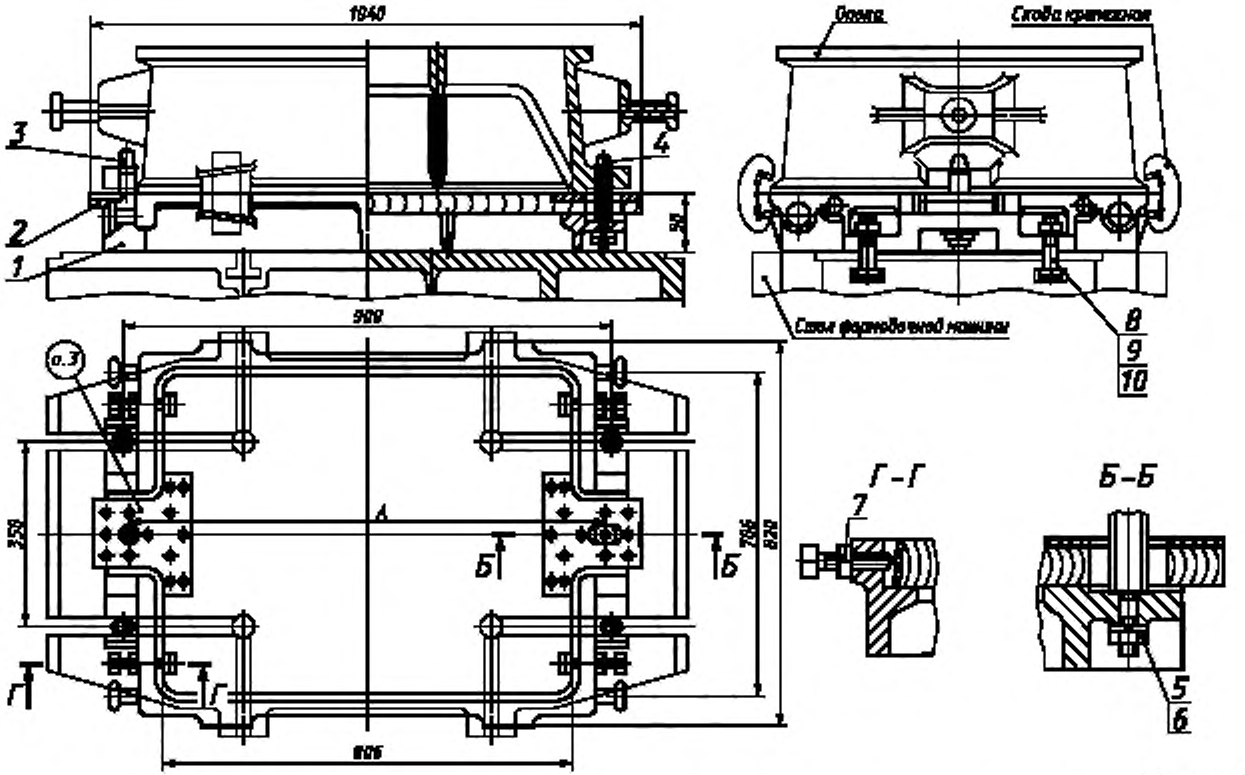

Масса не более 121 кг

1 — рама 0280-0482/001 по ГОСТ 20097 (кол. 1); *2* — вкладыш 0280-2645 по ГОСТ 20152 (кол. 1); *3* — штырь центрирующий 0290-2502 по ГОСТ 20122 (кол. 1); *4* — штырь направляющий 0290-2552 по ГОСТ 20123 (кол. 1); *5* — шайба 12.65Г.05 по ГОСТ 6402 (кол. 2); *6* — гайка М12—6Н.6.05 по ГОСТ 5927 (кол. 6); *7* — винт 7006-0918 по ГОСТ 13434 (кол. 4); *8* — болт М16—6g×60.66.05 по ГОСТ 7808 (кол. 4); *9* — гайка М16—6Н 6.05 по ГОСТ 5927 (кол. 4); *10* — шайба 16.65Г.05 по ГОСТ 6402 (кол. 4)

Условное обозначение модельной плиты:

Плита модельная 0280-2575 ГОСТ 20148—74

(Измененная редакция, Изм. № 1, 2).

2. Допускается применение рамы (поз. *1*) по ГОСТ 20114.
3. Маркировать: обозначение модельной плиты и товарный знак предприятия-изготовителя.
4. Технические условия — по ГОСТ 20131.

(Измененная редакция, Изм. № 2).

ИНФОРМАЦИОННЫЕ ДАННЫЕ

1. **РАЗРАБОТАН И ВНЕСЕН Министерством станкостроительной и инструментальной промышленности СССР**

   РАЗРАБОТЧИКИ

   М.Ф. Калинина, руководитель темы; **Л.И. Круглова**

2. **УТВЕРЖДЕН И ВВЕДЕН В ДЕЙСТВИЕ Постановлением Государственного комитета СССР по стандартам от 27.08.74 № 2067**

3. **ВЗАМЕН МН 1887—61**

4. **ССЫЛОЧНЫЕ НОРМАТИВНО-ТЕХНИЧЕСКИЕ ДОКУМЕНТЫ**

Обозначение НТД, на который дана ссылка	Номер пункта	Обозначение НТД, на который дана ссылка	Номер пункта
ГОСТ 5927—70	1	ГОСТ 20114—74	2
ГОСТ 6402—70	1	ГОСТ 20122—74	1
ГОСТ 7808—70	1	ГОСТ 20123—74	1
ГОСТ 13434—68	1	ГОСТ 20131—80	4
ГОСТ 20097—74	1	ГОСТ 20152—74	1

5. **Ограничение срока действия снято Постановлением Госстандарта от 09.02.82 № 515**

6. **ИЗДАНИЕ (сентябрь 2000 г.) с Изменениями № 1, 2, утвержденными в феврале 1982 г., декабре 1987 г., (ИУС 5—82, 3—88)**

Редактор *В.Н. Копысов*
Технический редактор *Л.А. Кузнецова*
Корректор *В.И. Варенцова*
Компьютерная верстка *Л.А. Круговой*

Изд. лиц. № 02354 от 14.07.2000. Сдано в набор 28.09.2000. Подписано в печать 27.10.2000. Усл. печ. л. 0,47. Уч.-изд. л. 0,37. Тираж 104 экз. С 6096. Зак. 946.

ИПК Издательство стандартов, 107076, Москва, Колодезный пер., 14.
Набрано в Издательстве на ПЭВМ
Филиал ИПК Издательство стандартов — тип. "Московский печатник", 103062, Москва, Лялин пер., 6.
Плр № 080102

gost.e-ecolog.ru