УДК 621.822.6-238:006.354 Группа Г16

ГОСУДАРСТВЕННЫЙ СТАНДАРТ СОЮЗА ССР

КРЫШКИ ТОРЦОВЫЕ С ОТВЕРСТИЕМ ДЛЯ МАНЖЕТНОГО УПЛОТНЕНИЯ

Конструкция и размеры

ГОСТ 18512—73*

End caps with recess for cup seal.
Design and dimensions

Утвержден постановлением Государственного комитета стандартов Совета Министров СССР от 27.03.73 № 690. Срок введения установлен

с 01.01.75

Постановлением Госстандарта от 27.07.92 № 782 снято ограничение срока действия

1. Настоящий стандарт распространяется на торцовые крышки с отверстием для манжетного уплотнения, предназначенные для герметизации узлов подшипников качения, осевой фиксации подшипников и восприятия осевых нагрузок.

В качестве уплотнения применяются резиновые армированные манжеты для уплотнения валов по ГОСТ 8752—79.

Стандарт не распространяется на крышки для сборочных единиц, к которым предъявляются требования наименьшей массы (транспортное машиностроение) и пониженной точности фиксирования подшипников (сельскохозяйственное машиностроение), а также на крышки специального исполнения (со срезанным фланцем, с унифицированными в пределах сборочной единицы крепежными деталями и др.).

Требования настоящего стандарта являются обязательными.

(Измененная редакция, Изм. № 2).

2. Крышки должны изготовляться типов: *1* — низкие; *2* — высокие.

3. Крышки каждого типа должны изготовляться исполнений: *1* — с креплением винтами; *2* — с креплением болтами.

4. Конструкция и размеры крышек должны соответствовать указанным на чертеже и в таблице.

Издание официальное **Перепечатка воспрещена**

★

** Переиздание (март 1997 г.) с Изменениями № 1, 2, утвержденными в июле 1980 г., июле 1992 г. (ИУС 9—80, 10—92)*

gost.e-ecolog.ru

Примечания:

1. Допускается изготовление на крышках отверстий для смазки или установки масленок.

2. При использовании крышек для монтажа подшипников с выступающими элементами сепараторов необходима проверка наличия зазора между крышкой и сепаратором.

Rz 400 (√)

Тип 1

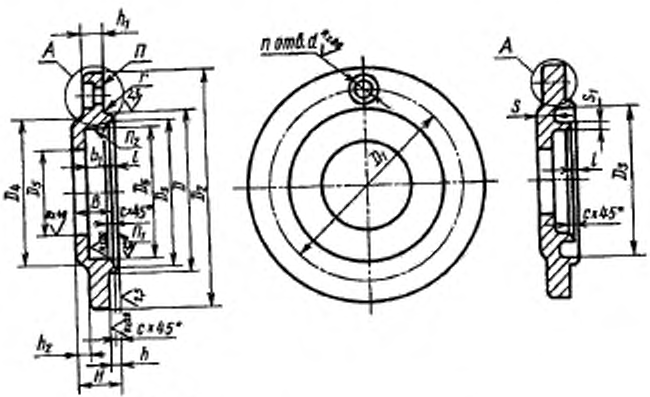

Тип 2

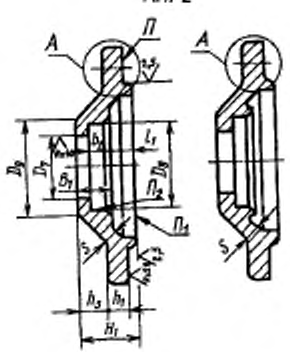

А

Исполнение 1 Исполнение 2

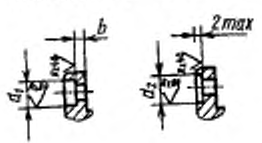

Размеры,

D h9	D_1	D_2	D_3	D_4	Диаметр вала или втулки	D_5 H12	D_6 H9	Диаметр вала или втулки	D_7 H12	D_8 H9	D_9	d	d_1	d_2	n
35	48	65	28	35	9	10	22	6	7	22	28	5,8	10	12	3
37			—		10	11	26	8	9						
					12	13	28								
40	54	70	34	40	15	16	30	14	15	28	36	7	12	14	4
					17	18	32								
42					12	13	28	12	13						
					15	16	30	16	17	30	38				
								14	15	28	36				
47	60	78	38	47	17	18	32								
			—		20	21	40	17	18	32	40				
52	66	82	44	50	17	18	32								
					20	21	40	20	21	40	48				
55	75	95	48		25	26	42								
60	78		52	60				25	26	42	50				
			—		30	31	52								
62			52		17	18	32	14	15	28	36				
					20	21	40	20	21	40	48				
					25	26	42	25	26	42	50				
			—		30	31	52								
					32	33		—	—	—	—				
65	84	105	58	68	35	36	58					9	15	20	
68			—		30	31	52	30	31	52	62				
			58		35	36	58								
70	90	110	62	72	40	41		—	—	—	—				
					20	21	40	16	17	30	40				
72					25	26	42	25	26	42	52				
					30	31	52	30	31	52	62				
					35	36	58								
					38	39									
			—		45	46	65								
75			64		35	36	58	35	36	58	68				
			—		45	46	65	40	41	60	70				
80	100	120	72	80	25	26	42	20	21	40	50				6
					30	31	52								
					35	36	58	30	31	52	62				

мм

H^*	H_1^*	h	h_1^*	h_2	h_3	l	l_1	B	B_1	b	b_1	b_2	s	s_1	c	r	Масса крышки, кг, не более	
																	Тип 1	Тип 2
14	20	4	8	2	8		8	12		3			4			0,3	0,160	0,20
15	22			2	7		10	13	12		8,0	8,0			0,6		0,23	0,25
17				2				15			11,0						0,27	0,29
15				—		2		13			8,0							
17	27	5	10		12		12						5				0,32	0,35
	28			2	13		13	15	15		11,0	11,0						
15	22			—	7		10	13	12		8,0	8,0						0,47
17	27				12		12			4				—		0,6	0,44	
	28			2	13		13		15			11,0			1,0			
	—				—		—		—			—						—
18	28				10		13		15			11,0					0,62	0,70
	—				—		—	15	—		11,0	—						
	22				4		10		12			8,0						
	28	6	12	—	10	3	13						6				0,68	0,76
	30				12		15		15			11,0						
	31				13		16											
	27				9		12										0,79	0,89
	28				10		13											

Размеры,

D h9	D_1	D_2	D_3	D_4	Диаметр вала или втулки	D_5 H12	D_6 H9	Диаметр вала или втулки	D_7 H12	D_8 H9	D_9	d	d_1	d_2	n
80	100	120	72	80	40	41	58	35	36	58	68	9	15	20	6
					45	46	65	45	46	65	75				
					50	51	70								
85					35	36	58	40	41	60	70				
					45	46	65								
90	110	130	80	92	30	31	52	25	26	42	52				
					40	41	58	35	36	58	68				
					50	51	70	45	46	65	75				
			—		55	56	80	50	51	70	80				
95			80		40	41	58	45	46	65	75				
					50	51	70	50	51	70	80				
			—		60	61,5	85								
100	120	145	90	100	35	36	58	30	31	52	62	11	18	24	
					45	46	65	40	41	60	70				
					55	56	80	50	51	70	80				
			—		65	66,5	90								
105	130	155	95	110	45	46	65								
					55	56	80								
			—		70	71,5	95								
110			95		40	41	58	35	36	58	68				
					50	51	70	45	46	65	75				
					60	61,5	85	50	51	70	80				
			—		70	71,5	95	55	56	80	90				
					75	76,5	100								
115	140	165	105	120	50	51	70	60	61	85	95				
					65	66,5	90	65	66	90	100				
					75	76,5	100								
			—		80	81,5	105								
120			105		45	46	65	40	41	60	70				
					55	56	80	50	51	70	80				
					65	66,5	90	60	61	85	95				
					75	76,5	100								
			—		80	81,5	105								

Продолжение

мм

H^*	H_1^*	h	h_1^*	h_2	h_3	l	l_1	B	B_1	b	b_1	b_2	s	s_1	c	r	Масса крышки, кг ≈ Тип 1	Масса крышки, кг ≈ Тип 2
18	30	6	12	—	12	3	15	15	15	4	11,0	11,0	6	—	1,0	0,6	0,79	0,89
	33				15		18											
	31				13		16											
	28				10		13										0,90	1,00
	30				12		15											
	33				15		18											
21	34			3	16		19	18			13,6							
18	33			—	15		18	15			11,0							
21	34			3	16		19	18			13,6							
23	30	8	15	—	7		13	20	17	5	11,0	13,6	7	6,0	1,6		1,40	1,50
	33				10		16											
	36				13		19				13,6							
											11,0						1,60	1,80
											13,6							
	32				9		15				11,0							
	35				12		18											
	36				13													
	39				16		19				13,6							
	41				18		21		20		11,0	13,6		6,0				
	42				19		22				13,6			—				
	33				10		16		17		11,0	11,0		6,0			1,80	2,10
	36				13		19											
	41				18		21		20		13,6	13,6		—				

Размеры,

D h9	D_1	D_2	D_3	D_4	Диаметр вала или втулки	D_5 H12	D_6 H9	Диаметр вала или втулки	D_7 H12	D_8 H9	D_9	d	d_1	d_2	n
120	140	165	—	120	85	86,5	110	60	61	85	95				
125	150	175	115	125	55	56	80	65	66	90	100				
					70	71,5	95	70	71	95	105				
					80	81,5	105	80	81	105	115				
					85	86,5	110								
130					50	51	70	45	46	65	75				
					60	61,5	85	50	51	70	80				
					75	76,5	100	55	56	80	90				
					85	86,5	110	65	66,5	90	100				
								75	76,5	100	110				
135	160	185	125	135	60	61,5	85	65	66,5	90	100	11	18	24	6
					75	76,5	100	80	81,5	105	115				
					90	92	120								
			—		100	102	125								
140			125		55	56	80	50	51	70	80				
					65	66,5	90	60	61,5	85	95				
					70	71,5	95	70	71,5	95	105				
					80	81,5	105	80	81,5	105	116				
					90	92	120								
					95	97									
			—		100	102	125								
145	170	195	130	145	75	76,5	100	85	86,5	110	121				
					95	97	120	95	97	120	131				
			—		105	107	130								
150	180	210	135	150	60	61,5	85	50	51	70	83				
					70	71,5	95	65	66,5	90	103				
					85	86,5	110	75	76,5	100	113				
					100	102	125	90	92	120	133				
			—		110	112	135	100	102	125	138	13	20	26	
155			135		70	71,5	95	80	81,5	105	118				
					90	92	120								
160	190	220	145	160	65	66,5	90	60	61,5	85	98				
					75	76,5	100	65	66,5	90	100				

Продолжение

мм

H^*	H_1^*	h	h_1^*	h_2	h_3	l	l_1	B	B_1	b	b_1	b_2	s	s_1	c	r	Масса крышки, кг ≈ Тип 1	Масса крышки, кг ≈ Тип 2
23	41	8	15	—	18	3	21	20	20	5	13,6	13,6	7	—	1,6	0,6	1,80	2,10
	42				19		22										2,00	2,40
	46				23		26											
	35				12		18		17		11,0	11,0		6,0				
	36				13		19							—				
	39				16													
	42				19		22		20			13,6		6,0			2,20	2,60
	43				20		23							—				
	42				19		22							6,0				
	46				23		26							—				
	36				13		19		17			11,0		6,0				
	41				18		21		20		13,6	13,6		—				
	42				19		22											
	46				23		26											
	47				24		27										2,50	2,90
	48				25		28											
28	36	10	18		8		19	25	17	6		11,0	8	8,0		0,8	3,50	3,70
	42				14		22		20			13,6		—				
	43				15		23											
	47				19		27											
	49				21		29							8,0				
	46				18		26							—				
	41				13		21							8,0			3,90	4,40
	42				14		22											

Размеры,

D h9	D_1	D_2	D_3	D_4	Диаметр вала или втулки	D_5 H12	D_6 H9	Диаметр вала или втулки	D_7 H12	D_8 H9	D_9	d	d_1	d_2	n
160	190	220	145	160	80	81,5	105	80	81,5	105	115	13	20	26	6
					90	92	120	85	86,5	110	120				
					105	107	130	95	97	120	130				
					110	112	135								
			—		115	117	145								
165			145		100	102	125	110	112	135	150				
			—		115	117	145	—	—	—	—				
170	200	230	155	170	70	71,5	95	70	71,5	95	105				
					80	81,5	105	85	86,5	110	120				
					95	97	120	100	102	125	135				
					100	102	125	110	112	135	150				
					110	112	135								
					115	117	145								
			—		125	127	155								
180	210	240	160	175	70	71,5	95	65	66,5	90	100				
					85	86,5	110	75	76,5	100	110				
					100	102	125	90	92	120	130				
					110	112	135	110	112	135	150				
					115	117	145	115	117	145	160				
					125	127	155								
190	225	255	175	190	75	76,5	100	65	66,5	90	100				
					90	92	120	80	81,5	105	115				
					105	107	130	95	97	120	130				
					110	112	135	115	117	145	160				
					115	117	145	125	127	155	170				
					120	122	150								
					125	127	155								
					140	142	170								
—					80	81,5	105	70	71,5	95	105				
200					95	97	120	80	81,5	105	115				
					110	112	135	85	86,5	110	120				
					125	127	155	100	102	125	135				
					140	142	170	115	117	145	160				

Продолжение

мм

H^*	H_1^*	h	h_1^*	h_2	h_3	l	l_1	B	B_1	b	b_1	b_2	s	s_1	c	r	Масса крышки, кг ≈ Тип 1	Масса крышки, кг ≈ Тип 2
	46				18		26							8,0			3,90	4,40
	47				19		27											
	48				20	3	28	25						—				
	50				22		30											
	—				—		—											—
	42				14		22							8,0			4,10	4,60
	47				19		27											
	49				21		29							—				
	50				22		30											
	42				14		22				13,6			8,0				
	43				15		23											
28	47	10	18	—	19		27		20	6		13,6	8	—	1,6	0,8	4,60	5,10
	50				22		30											
	42				14	4	22	24						8,0			5,00	5,50
	46				18		26											
	48				20		28											
	50				22		30											
	51				23		31							—				
											17,5							
	42				14		22							8,0			5,10	5,60
	46				18		26				13,6							
	47				19		27							—				
	49				21		29											
	50				22		30				17,5							

Размеры,

D h9	D_1	D_2	D_3	D_4	Диаметр вала или втулки	D_2 H12	D_3 H9	Диаметр вала или втулки	D_1 H12	D_4 H9	D_5	d	d_1	d_2	n
210	235	265	190	210	85	86,5	110	75	76,5	100	110	13	20	26	6
					105	107	130	90	92	120	130				
					115	117	145	110	112	135	150				
					140	142	170	125	127	155	170				
					150	152	180	135	137	165	180				
			—		160	162	190								
215	250	280	200	220	90	92	120	90	92	120	130				
					100	102	125	110	112	135	150				
					115	117	145	140	142	170	190				
					140	142	170	150	152	180	200				
					150	152	180								
			—		170	172	200								
			200		125	127	155	140	142	170	190				
					160	162	190								
			—		170	172	200								
225	265	300	208	220	90	92	120	80	81,5	105	115	17	28	32	
					105	107	130	95	97	120	130				
					110	112	135	115	117	145	160				
					115	117	145	135	137	165	180				
					125	127	155								
					150	152	180								
					160	162	190								
230					100	102	125	100	102	125	135				
					110	112	135	115	117	145	160				
					125	127	155	150	152	180	200				
					150	152	180								
					170	172	200								
240	280	315	220	240	100	102	125	140	142	170	190				
					110	112	135								
					125	127	155								
					160	162	190								
			—		180	182	220								
250			240		110	112	135	125	127	155	170				

Продолжение

мм

H^*	H_1^*	h	h_1^*	h_2	h_3	l	l_1	B	B_1	b	b_1	b_2	s	s_1	c	r	Масса крышки, кг ≈ Тип 1	Масса крышки, кг ≈ Тип 2
28	43	10	18	—	15	4	23	24	20	6	13,6	13,6	8	8,0	1,6	0,8	5,30	5,90
	47				19		27											
	50				22		30											
	51				23		31				17,5	17,5		—				
	56				28		32		24									
	47				19		27		20		13,6	13,6		8,0			5,90	6,60
	50				22		30											
	58				30		34		24		17,5	17,5		—				
	60				32		36											
	58				30		34				13,6			8,0				
											17,5			—				
35	46	12	23		11		26	31	20	7	13,6	13,6	10	10,0			8,40	9,30
	48				13		28											
	50				15		30											
	56				21		32		24		17,5	17,5		—				
	51				16		29		22		13,6	13,6		10,0				
	52				17		30											
	62				27		36		26		17,5	17,5		—				
	51				16		29		22		13,6	13,6		10,0			9,70	11,00
	60				25		34		26		17,5	17,5		—				
	53				18		31		22		13,6	13,6		10,0				

Размеры, мм

D h9	D_1	D_2	D_3	D_4	Диаметр вала или втулки	D_5 H12	D_6 H9	Диаметр вала или втулки	D_7 H12	D_8 H9	D_9	d	d_1	d_2	n
250	280	315	220	240	140	142	170	160	162	190	210	17	28	32	6
					160	162	190								
			—		180	182	220								
260	300	335	240	260	110	112	135	110	112	135	150				8
					115	117	145	150	152	180	200				
					140	142	170	170	172	200	220				
					170	172	200	—	—	—	—				
					190	192	230								
			—		200	202	240								
270			240		115	117	145	135	137	165	180				
					150	152	180								
					170	172	200								
280	320	355	260	280	115	117	145	115	117	145	160				
					125	127	155	160	162	190	210				
					150	152	180	180	182	220	240				
					180	182	200								
					200	202	240								
			—		220	222	260								
290			260		125	127	155	140	142	170	190				
					160	162	190								
					180	182	220								
300	340	375	280	280	125	127	155	125	127	155	170				
					140	142	170	200	202	240	260				
					160	162	190								
					220	222	260								
310					140	142	170	150	152	180	200				
					170	172	200								
					190	192	230								

* Размеры для справок.

Пример условного обозначения торцовой крышки метром D=68 мм, с диаметром вала или втулки 35 мм:

Крышка 12—68×35

(Измененная редакция, Изм. № 1, 2).

5. Технические требования —по ГОСТ 18514—73.

6. Дополнительные размеры элементов крышек указаны в приложе *ПРИЛОЖЕНИЕ.* **(Исключено, Изм. № 2).**

Продолжение

мм

H^*	H_1^*	h	h_1^*	h_2	h_3	l	l_1	B	B_1	b	b_1	b_2	s	s_1	c	r	Масса крышки, кг ≈ Тип 1	Масса крышки, кг ≈ Тип 2
35	64	12	23	—	29	4	38	31	26	7	17,5	17,5	10	10,0 —	1,6	0,8	9,70	11,00
	52				17		30		22		13,6	13,6		10,0			10,00	12,00
	62				27		36		26			17,5						
	66				31		40				17,5						11,00	—
	—				—		—		—			—		—				
	53				23		32		26		13,6 17,5	17,5		10,0 —				12,00
	52				17		30		22		13,6	13,6		10,0			12,00	13,00
	64				29		38		26			17,5						
	68				33		42				17,5			—				
	60				25		34				13,6 17,5			10,0 —				
	53				18		31		22		13,6	13,6		10,0			13,00	14,00
	76				41		44		32		17,5	17,5		—				
	62				27		36		26					10,0				

с отверстием для манжетного уплотнения типа 1, исполнения 2, диа-

gost.e-ecolog.ru

нии к ГОСТ 11641—73.