Прис. поправка ИУС 4-85г
Прис сена поправка ИУС 8-85

10332-72
Изм. 1,2,3

ГОСУДАРСТВЕННЫЙ СТАНДАРТ
СОЮЗА ССР

ФОТОАППАРАТЫ ДЛЯ 35-мм ПЛЕНКИ

ОСНОВНЫЕ РАЗМЕРЫ РЕЗЬБОВЫХ СОЕДИНЕНИЙ ОБЪЕКТИВОВ С ФОТОАППАРАТАМИ

ГОСТ 10332—72

Издание официальное



ГОСУДАРСТВЕННЫЙ КОМИТЕТ СССР ПО СТАНДАРТАМ
Москва

gost.e-ecolog.ru

Группа У96

к ГОСТ 10332—72 Фотоаппараты для 35-мм пленки. Основные размеры резьбовых соединений объективов с фотоаппаратами (см. изменение № 2, ИУС № 3—84, дополнение)

В каком месте	Напечатано	Должно быть
Чертеж 1. Объектив	$180°^{+6°}_{-9°}$	$180°^{+9°}_{-6°}$
Пункт 4	до отказа в фотоаппарат от вертикали $^{+6°}_{-8°}$	в фотоаппарат от вертикали $^{+9°}_{-6°}$
Пункт 5	равной 10 мм/с	равной 5—10 мм/с
Пункт 6. Второй абзац	8,7 мм	8,7 мм max

У. ИЗДЕЛИЯ КУЛЬТУРНО-БЫТОВОГО НАЗНАЧЕНИЯ

Группа У96

к ГОСТ 10832—72 Фотоаппараты для 35-мм пленки. Основные размеры резьбовых соединений объективов с фотоаппаратами (см. изменение № 2, ИУС № 3—84, дополнение)

В каком месте	Напечатано	Должно быть
Пункт 3 Чертеж 1 Наименование	Соединение М42×1/45,4	Соединение М42×1/45,5

(ИУС № 4 1985 г.)

УДК 771.353 : 006.354 Группа У96

ГОСУДАРСТВЕННЫЙ СТАНДАРТ СОЮЗА ССР

ФОТОАППАРАТЫ ДЛЯ 35-мм ПЛЕНКИ ОСНОВНЫЕ РАЗМЕРЫ РЕЗЬБОВЫХ СОЕДИНЕНИЙ ОБЪЕКТИВОВ С ФОТОАППАРАТАМИ

Cameras for 35-mm film.
Basic dimensions of threaded connections of lenses with cameras

ГОСТ 10332—72*

Взамен ГОСТ 10332—63

Постановлением Государственного комитета стандартов Совета Министров СССР от 14 марта 1972 г. № 534 срок введения установлен

с 01.07.73

Несоблюдение стандарта преследуется по закону

1. Настоящий стандарт распространяется на фотоаппараты для 35-мм пленки и устанавливает размеры резьбовых соединений сменных объективов и фотоаппаратов с размером кадра 24×36 мм.

Стандарт соответствует рекомендации СЭВ РС 5193—75 в части, касающейся резьбового соединения без электрической связи.

(Измененная редакция, Изм. № 1, 2).

2. Соединения должны изготовляться следующих видов:

М42×1/45,5 — для зеркальных фотоаппаратов.

М39×1/28,8 — для дальномерных фотоаппаратов.

Для фотоаппаратов без привода нажимной диафрагмы в соединении М42×1/45,5 допускается изготовлять объективы без нажимной диафрагмы.

3. Основные размеры резьбовых соединений объективов с фотоаппаратами должны соответствовать указанным на черт. 1 и 2.

Все размеры и допуски на резьбу включают толщину покрытий.

Положение места измерения резьбы М42×1/45,5 по отношению к толкателю диафрагмы проверяют резьбовым кольцом со средним диаметром (41,385±0,050) мм, внутренним диаметром (41,000±0,030) мм и длиной не менее 4,2 мм.

Издание официальное **Перепечатка воспрещена**

** Переиздание (май 1984 г.) с Изменениями № 1, 2, утвержденными в августе 1978 г., декабре 1983 г. (ИУС 9—78, ИУС 3—84).*

Соединение М42×1/45,4

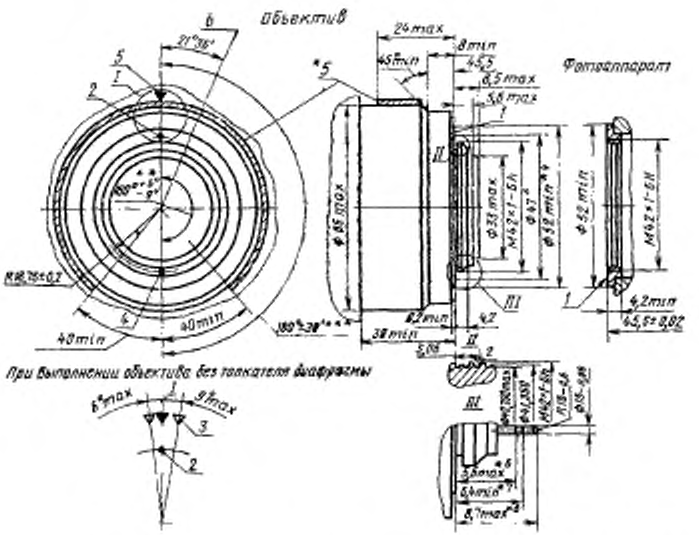

* — диаметр площадки для определения размера 3,06 мм на резьбе;
** — положение толкателя относительно места измерения резьбы;
*** — положение индекса шкалы относительно толкателя диафрагмы;
*4 — для ранее разработанных объективов допускается размер Ø 52 max;
*5 — зона возможного расположения рукоятки репетитора;
*6 — для свободного хода толкателя;
*7 — при наименьшем открытии диафрагмы;
*8 — при наибольшем открытии диафрагмы;

1—опорный торец; 2—место измерения резьбы; 3—расположение индекса шкалы; 4—толкатель диафрагмы; 5—индекс шкалы; 6—начало захода резьбы

Черт. 1

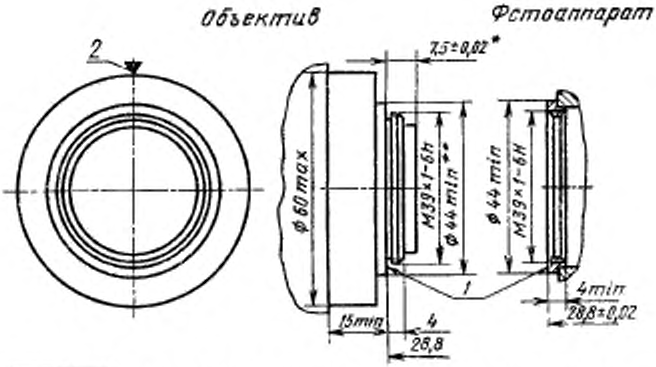

* — в зоне ±10° от индекса шкалы при установке на ∞ для вращающегося дальномерного торца;

** — для ранее разработанных изделий допускается размер ø 42,8 min;

1—опорный торец; *2*- индекс шкалы

Черт. 2

Примечание. Место измерения резьбы и положение индекса шкалы для соединения М39×1/28,8 аналогично резьбовому соединению М42×1/45,5.

Примеры условных обозначений:

Резьбовое соединение М42×1 объектива и зеркального фотоаппарата с рабочим отрезком 45,5 мм

Соединение М42×1/45,5

Резьбовое соединение М39×1 объектива и дальномерного фотоаппарата с рабочим отрезком 28,8 мм

Соединение М39×1/28,8

4. Индекс шкалы расстояний объектива, завинченного в фотоаппарат, должен располагаться в верхнем положении с предельным отклонением от вертикали ±18°, предельное отклонение индекса шкалы расстояний объектива от вертикали $^{+6°}_{-9°}$.

5. Максимально допустимое усилие на толкателе диафрагмы при скорости его движения равной 10 мм/с в интервале от 8,7 max до 6,4 min (черт. 1) не должно превышать 3 Н, в остальном интервале — не более 4 Н.

6. Время закрывания диафрагмы $t_з$ при скорости толкателя (200±20) мм/с не должно превышать 30 мс.

Время закрывания измеряют между моментом начала движения толкателя от 8,7 мм до момента, при котором колебания

диафрагмы остаются в пределах допуска для соответствующего отверстия диафрагмы, установленного техническими условиями на конкретный вид диафрагмы (черт. 3).

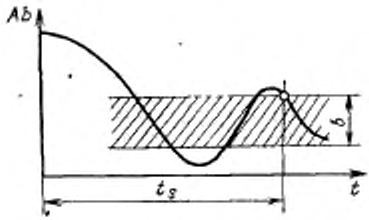

$A_в$ — площадь отверстия диафрагмы;
b — допуск на площадь отверстия диафрагмы

Черт. 3

В штатных объективах с нажимной диафрагмой, предназначенных для установки в фотоаппараты с механизмом ручного нажима на толкатель, время закрывания диафрагмы не регламентируется.

7. Рабочий отрезок при установке на ∞ должен быть выдержан с точностью:

до 1 : 2 включительно	±0,02 мм
от 1 : 2,3 до 1 : 4,5	±0,03 мм
от 1 : 5 до 1 : 8	±0,05 мм
св. 1 : 9	±0,10 мм.

2—7. **(Измененная редакция, Изм. № 2).**

Группа У96

Изменение № 3 ГОСТ 10332—72 Фотоаппараты для 35-мм пленки. Основные размеры резьбовых соединений объективов с фотоаппаратами

Утверждено и введено в действие Постановлением Государственного комитета СССР по стандартам от 23.03.89 № 639

Дата введения 01.11.89

Под наименованием стандарта проставить коды: ОКП 44 4630, 44 4640.

Раздел 1. Второй абзац исключить.

(ИУС № 6 1989 г.)

Редактор *В. С. Бабкина*
Технический редактор *Э. В. Митяй*
Корректор *В. А. Ряукайте*

Сдано в наб. 01.08.84 Подп. в печ. 25.12.84 0,5 п. л. 0,5 усл. кр.-отт. 0,13 уч.-изд. л. Тираж 6000 Цена 3 коп.

«Почета» Издательство стандартов, 123840, Москва, ГСП, Новопресненский пер., д. 3.
Вильнюсская типография Издательства стандартов, ул. Миндауго, 12/14. Зак. 3960

gost.e-ecolog.ru