УДК 621.9-229.314 : 006.354

Группа Г27
7034-0530

ГОСУДАРСТВЕННЫЙ СТАНДАРТ СОЮЗА ССР

ПЛАСТИНЫ ОПОРНЫЕ К УСТАНОВОЧНЫМ ПАЛЬЦАМ

Конструкция и размеры

Rest plates
for locating pins.
Design and sizes

ГОСТ 17776—72*

Постановлением Государственного комитета стандартов Совета Министров СССР от 6 июня 1972 г. № 1138 срок введения установлен

с 01.01. 1974 г.
до 01.01. 1990 г.

Проверен в 1980 г. Срок действия ограничен

Несоблюдение стандарта преследуется по закону

1. Настоящий стандарт распространяется на опорные пластины, предназначенные для применения в станочных приспособлениях с высокими установочными пальцами по ГОСТ 17774—72 и ГОСТ 17775—72.

2. Конструкция и размеры пластин должны соответствовать указанным на чертеже и в таблице.

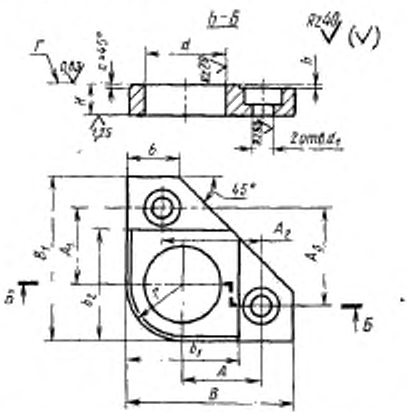

Издание официальное Перепечатка воспрещена

* Переиздание (июнь 1982 г.) с Изменением № 1, принятым в июне 1980 г. (ИУС 9—1980 г.)

gost.e-ecolog.ru

Обозначение пластин	Применяемость	d (пред. откл. по H12)	H (пред. откл. по h6 или $^{+0,3}_{+0,2}$*)	$B-B_1$	$A-A_1$	A_2-A_3	d_1	b	b_1-b_2	h	r	c	Масса, кг ≈
7034-0531		10	5	25	11	14	3,4	6	16	0,6	8	0,4	0,011
7034-0532		12	6	30	14	16	4,5	8	18		9		0,020
7034-0533		14				18		10	20		10		0,021
7034-0534		18	8	40	18	23	5,5	12	26	1,0	13	0,6	0,046
7034-0535		22		45	21	28		14	32		16		0,058
7034-0536		26	10	53	25	32	6,6	16	36		18		0,098
7034-0537		34		63	30	42		20	46		23		0,140
7034-0538		42	12	75	36	53	9,0	25	56		28		0,231
7034-0539		52	16	95	45	65		28	68	2,0	34	1,0	0,474

* $^{+0,3}_{+0,2}$ — припуск на шлифовку при сборке или в комплекте.

Пример условного обозначения опорной пластины размером $d=10$ мм с предельными отклонениями размера H по h6:

Пластина 7034-0531 h6 ГОСТ 17776—72

То же, с предельными отклонениями размера $H^{+0,3}_{+0,2}$:

Пластина 7034-0531 ГОСТ 17776—72

(Измененная редакция, Изм. № 1).

3. Материал-сталь марки 20Х по ГОСТ 4543—71. Допускается замена на сталь других марок с механическими свойствами не ниже, чем у стали марки 20Х.

4. Цементировать, глубина цементированного слоя 0,8 . . . 1,2 мм. Твердость — HRC 55 . . . 60.

5. Шероховатость поверхности $Г$ для пластин, изготовляемых с припуском по размеру $H^{+0,3}_{+0,2}$ до шлифовки—не более $Rz40$ мкм. Окончательная шероховатость этой поверхности задается конструктором.

5а. Опорные поверхности под крепежные детали — по ГОСТ 12876—67.

(Введен дополнительно, Изм. № 1).

6. Неуказанные предельные отклонения размеров: отверстий—H14, валов — h14, остальных — $\pm \frac{IT14}{2}$.

(Измененная редакция, Изм. № 1).

7. Покрытие—Хим.Окс.прм (обозначение покрытия — по ГОСТ 9.073—77). По соглашению с потребителем допускается применение других видов защитных покрытий.

8. Маркировать: наименование и обозначение изделия, обозначение настоящего стандарта и товарный знак предприятия-изготовителя. Маркировку нанести на тару или упаковку для пластин одного типоразмера.

Изменение № 2 ГОСТ 17776—72 Пластины опорные к установочным пальцам. Конструкция и размеры

Утверждено и введено в действие Постановлением Государственного комитета СССР по стандартам от 16.05.89 № 1228

Дата введения 01.01.90

Наименование стандарта. Исключить слова: **«и размеры»**; «and dimensions».

Пункт 2. Заменить параметры шероховатости: *Rz* 40 на *Ra* 6,3; *Rz* 80 на *Ra* 12,5; *Rz* 20 на *Ra* 3,2; *Ra* 1,25 на *Ra* 0,8; *Ra* 0,63 на *Ra* 0,4.

(Продолжение см. с. 108)

(Продолжение изменения к ГОСТ 17776—72)

Пункт 5. Заменить параметр шероховатости: *Rz* 40 на *Ra* 6,3.

Пункт 6 изложить в новой редакции: «6. Неуказанные предельные отклонения размеров: H14, h14, $\pm \frac{t_a}{2}$».

(ИУС № 8 1989 г.)

gost.e-ecolog.ru