

ГОСУДАРСТВЕННЫЙ СТАНДАРТ
СОЮЗА ССР

# ПРИСПОСОБЛЕНИЕ ПРВН-53 ДЛЯ ОБНОВЛЕНИЯ ПЛАНТАЖА НА ВИНОГРАДНИКАХ

## ТРЕБОВАНИЯ К КАЧЕСТВУ АТТЕСТОВАННОЙ ПРОДУКЦИИ

## ГОСТ 5.1650—72

Издание официальное

Цена 3 коп.

ГОСУДАРСТВЕННЫЙ КОМИТЕТ СТАНДАРТОВ
СОВЕТА МИНИСТРОВ СССР
Москва

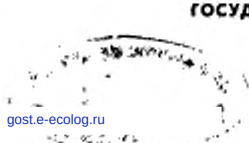

gost.e-ecolog.ru

**РАЗРАБОТАН** Специальным конструкторским бюро по почвообрабатывающим машинам завода имени Октябрьской революции

Начальник бюро **Гогунский Г. Г.**
Руководитель темы **Губерман Б. Ф.**
Исполнители: **Шмарц М. Б., Влочевский В. Г.**

**ВНЕСЕН** Министерством тракторного и сельскохозяйственного машиностроения

Зам. министра **Тарасов Н. Н.**

**ПОДГОТОВЛЕН К УТВЕРЖДЕНИЮ** Научно-исследовательским отделом комплексной стандартизации и оценки качества машин для сельского и лесного хозяйства Всесоюзного научно-исследовательского института по нормализации в машиностроении

Зав. отделом **Губерман В. А.**
Ст. инженер **Коптева М. Р.**

**УТВЕРЖДЕН** Государственным комитетом стандартов Совета Министров СССР 11 августа 1972 г. (*протокол № 113*)

Председательствующий на отраслевой научно-технической комиссии **Бергман В. П.**
Члены комиссии: **Акинфиев Л. Л., Фунин Б. М., Златкович Л. А., Доляков В. Г., Климов Г. Н.**

**ВВЕДЕН В ДЕЙСТВИЕ** Постановлением Государственного комитета стандартов Совета Министров СССР от 31 августа 1972 г. № 1677

УДК 631.34 : 634.83 : 658.562(088.7)(083.74) Группа Г92

ГОСУДАРСТВЕННЫЙ СТАНДАРТ СОЮЗА ССР

# ПРИСПОСОБЛЕНИЕ ПРВН-53 ДЛЯ ОБНОВЛЕНИЯ ПЛАНТАЖА НА ВИНОГРАДНИКАХ

**Требования к качеству аттестованной продукции**

ПРВН-53 device for plantage at vineyards. Quality requirements for certified production

**ГОСТ 5.1650—72**

**Постановлением Государственного комитета стандартов Совета Министров СССР от 31/VIII 1972 г. № 1677 срок введения установлен**

**с 1/IX 1972 г.**

Настоящий стандарт распространяется на приспособление ПРВН-53 к универсальным виноградниковым машинам «Виноградарь», предназначенное для обновления плантажа на виноградниках

Указанному приспособлению в установленном порядке присвоен Государственный знак качества.

## 1. ТИПЫ, ОСНОВНЫЕ ПАРАМЕТРЫ И РАЗМЕРЫ

1.1. Приспособление ПРВН-53, смонтированное на раме универсальных виноградниковых машин «Виноградарь» модели ПРВН-1,5А или ПРВН-2,5А, должно обеспечивать обновление плантажа глубоким трехстрочным рыхлением почвы.

1.2. Основные параметры приспособления ПРВН-53 должны соответствовать приведенным на черт. 1 и 2 и нормам, указанным ниже.

Глубина рыхления, см:

центрального рыхлителя $H$ . . . . . 50±5

боковых рыхлителей $H_1$ . . . . . 30±5

Ширина захвата, см, не менее:

долота центрального рыхлителя . . . . . 8

лапы боковых рыхлителей . . . . . 21

Угол между горизонтальной плоскостью и положением долота центрального рыхлителя, град . . . . . 25

Угол между горизонтальной плоскостью и положением лапы боковых рыхлителей, град . . . . . 22

Расстояние А между осями центрального и боковых рыхлителей, мм, при размере междурядий, м:

| | |
|---|---|
| 1,5 | 395 |
| 2,0 | 550 |
| 2,5 | 700 |
| Производительность при работе в агрегате с трактором ДТ-54А (скорость 4,65 км/ч) в междурядье 2,5 м (рыхление через ряд) и принятом коэффициенте использования рабочего времени $K$=0,9, га/ч, не менее | 1,19 |
| Масса, кг, не более | 430 |

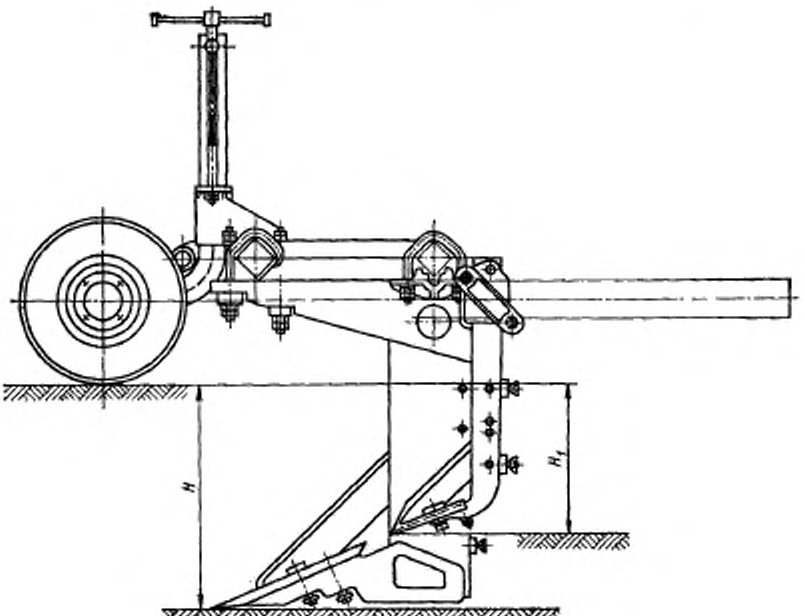


Черт. 1

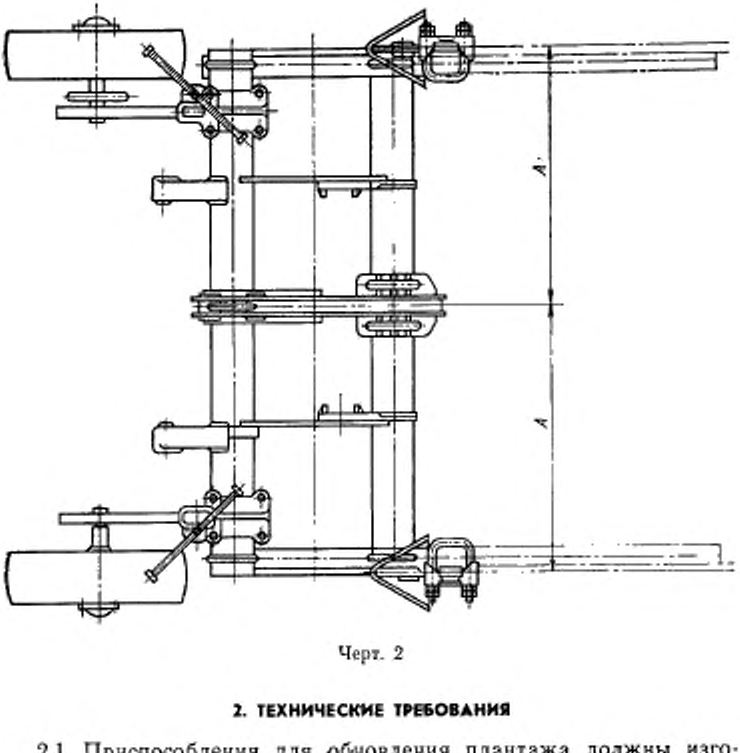


Черт. 2

## 2. ТЕХНИЧЕСКИЕ ТРЕБОВАНИЯ

2.1. Приспособления для обновления плантажа должны изготовляться в соответствии с требованиями настоящего стандарта.

2.2. Ножи центрального и боковых рыхлителей приспособления должны изготовляться из стали марок 65Г или 70Г по ГОСТ 1050—60 и подвергаться термической обработке до твердости НВ 388 . . . 514 в рабочей зоне.

Твердость ножей в нерабочей зоне - не более НВ 302.

2.3. Стойки центрального и боковых рыхлителей приспособления должны изготовляться из стали марки БСт.6сп по ГОСТ 380-71.

2.4. Долото центрального рыхлителя должно изготовляться из стали марки БСт.6сп по ГОСТ 380—71 или из стали марки Л53 по ГОСТ 8531—57.

2.5. Долото должно подвергаться наплавке твердым сплавом. Твердость наплавленного слоя — не менее HRC 46.

2.6. Лапы боковых рыхлителей должны изготовляться из стали марки 65Г или 70Г по ГОСТ 1050—60 и подвергаться термической обработке до твердости HRC 43 . . . 53.

2.7. Скобы для крепления центрального и боковых рыхлителей приспособления к раме плуга-рыхлителя «Виноградарь» должны изготовляться из стали марки 35 по ГОСТ 1050—60 и подвергаться термической обработке до твердости НВ 170 . . . 245.

2.8. В собранном на плуге-рыхлителе «Виноградарь» приспособлении ПРВН-53 стойки центрального и боковых рыхлителей должны быть установлены перпендикулярно раме (или макету рамы) плуга. Отклонение стоек от перпендикулярности не должно быть более 1,5° в направлении хода агрегата и 1° в поперечном направлении.

2.9. Головки болтов, крепящих долото с башмаком (в центральном рыхлителе) и лапы со стойками (в боковых рыхлителях), не должны выступать за соответствующие рабочие поверхности деталей. Утопание головок — не более 1 мм.

2.10. Передние концы ножей должны быть прижаты к долоту (центрального рыхлителя) и к лапам (боковых рыхлителей), а задние концы должны заходить в пазы стоек рыхлителей. Допускаемый зазор для передних концов ножей — не более 0,5 мм.

2.11. Относительное смещение осей долота и башмака центрального рыхлителя — не более 4 мм.

2.12. Относительное смещение осей лап боковых рыхлителей и стоек — не более 4 мм. Превышение одного конца лапы над другим — не более 5 мм.

2.13. Местные зазоры между лапами и стойками в боковых рыхлителях не более 3 мм.

2.14. Болты, крепящие долото с башмаком центрального рыхлителя и лапы со стойками боковых рыхлителей, — класса прочности 6.6 по ГОСТ 1759—70 должны изготовляться из стали марки 35 по ГОСТ 1050—60 или ГОСТ 10702—63.

2.15. Приспособление ПРВН-53 и сменные детали рабочих органов должны быть окрашены по ГОСТ 5282—64. При окраске должны применяться эмаль МЛ-12 красного или зеленого цвета по ГОСТ 9754—61. По согласованию с заказчиком допускается окраска другими эмалями и расцветками.

2.16. Приспособление ПРВН-53, навешенное на плуг-рыхлитель ПРВН-1,5А или ПРВН-2,5А, смонтированный на тракторе, должно обеспечивать устойчивую работу агрегата на склонах до 6°.

2.17. Срок службы приспособления ПРВН-53—7 лет.

### 3. ТЕХНИКА БЕЗОПАСНОСТИ

3.1. Приспособление ПРВН-53 должно удовлетворять «Единым требованиям к конструкциям тракторов и сельскохозяйственных машин по безопасности и гигиене труда», утвержденным в установленном порядке.

3.2. При навешенном на плуг-рыхлитель ПРВН-1,5А (ПРВН-2,5А) приспособлении ПРВН-53 должны быть обеспечены безопасная посадка тракториста на рабочее место, а также необходимая обзорность рабочей зоны.

3.3. Расположение и конструкция узлов приспособления ПРВН-53 должны обеспечивать удобный доступ к ним, безопасность при монтаже, эксплуатации и ремонте.

3.4. Габариты приспособления ПРВН-53, навешенного на раму плуга-рыхлителя ПРВН-1,5А или ПРВН-2,5А, в транспортном положении должны обеспечивать безопасный проезд под линиями электропередач, по дорогам и дорожным сооружениям.

### 4. КОМПЛЕКТНОСТЬ

4.1. В комплект приспособления ПРВН-53 входят:
центральный глубокорыхлитель;
боковой левый рыхлитель;
боковой правый рыхлитель.

4.2. К каждому приспособлению ПРВН-53 должны быть приложены: нож центрального рыхлителя, два ножа бокового рыхлителя, долото центрального рыхлителя, две лапы бокового рыхлителя, а также паспорт по ГОСТ 2.601—68 с гарантийным обязательством.

Документация, прилагаемая к каждому приспособлению, должна удостоверять его соответствие требованиям настоящего стандарта и включать следующие данные: наименование и местонахождение (город или условный адрес) предприятия-изготовителя, краткое наименование и марку приспособления, дату выпуска и обозначение настоящего стандарта.

### 5. ПРАВИЛА ПРИЕМКИ

5.1. Приспособления ПРВН-53 подвергают испытаниям путем контрольной сборки в количестве 2% от принимаемой партии, но не менее одного. Партией считают приспособления, одновременно предъявляемые к проверке.

5.2. При получении неудовлетворительных результатов испытаний хотя бы по одному из показателей проводят повторные ис-

пытания удвоенного количества образцов, взятых из той же партии. Результаты повторных испытаний являются окончательными.

Предприятию-изготовителю предоставляется право пересортировать партию приспособлений и предъявить ее вновь представителю заказчика.

5.3. Проверке на соответствие рабочим чертежам и стандартам предприятие-изготовитель должно подвергать не менее одного приспособления в квартал.

5.4. Работу приспособлений в хозяйствах на соответствие их установленному гарантийному сроку, а также по истечении последнего предприятие-изготовитель должно проверять один раз в год в количестве не менее 3 шт.

## 6. МЕТОДЫ КОНТРОЛЯ

6.1. Качество материалов, из которых изготовлены детали приспособления ПРВН-53, проверяют по сертификатам поставщиков или документации предприятия-изготовителя.

6.2. Требования, предъявляемые к собранному приспособлению, проверяют на макете рамы плуга-рыхлителя ПРВН-1,5А или ПРВН-2,5А при контрольной сборке.

6.3. Контроль твердости деталей — по ГОСТ 9012—59 или ГОСТ 9013—59.

6.4. Наличие зазора (п. 2.10) между передним концом ножа и долотом (или лапой) проверяют щупом.

6.5. Взаимное расположение долота и башмака, лап и стоек (пп. 2.11 и 2.12) проверяют специальным приспособлением.

## 7. МАРКИРОВКА, УПАКОВКА, ТРАНСПОРТИРОВАНИЕ И ХРАНЕНИЕ

7.1. На щеке центрального рыхлителя каждого приспособления ПРВН-53 должны быть четко нанесены:

изображение Государственного знака качества по ГОСТ 1.9—67;

товарный знак предприятия-изготовителя;

обозначение приспособления;

номер приспособления по системе нумерации предприятия-изготовителя;

год выпуска;

обозначение настоящего стандарта.

7.2. Содержание надписей наносят методом декалькомании. Допускается применять металлические таблички. Номер и год выпуска наносят трафаретом.

7.3. Приспособления ПРВН-53 транспортируют потребителю двумя грузовыми местами: 1-е место — центральный рыхлитель; 2-е место — сплошной деревянный ящик по ГОСТ 15841—70, в ко-

торый укладывают собранные боковые рыхлители (правый и левый), мелкие детали и запасные части.

В этот же ящик вкладывают товаросопроводительную документацию, предварительно упакованную в полиэтиленовый пакет.

7.4. На ящике, в который упаковывают приспособления ПРВН-53, должны быть четко нанесены:

изображение Государственного знака качества по ГОСТ 1.9—67;

краткое наименование предприятия-изготовителя или товарный знак;

обозначение приспособления;

обозначение настоящего стандарта.

Допускается применять бирки с тем же содержанием надписей.

7.5. Государственный знак качества должен быть изображен и в товаросопроводительной документации.

7.6. Хранение приспособлений ПРВН-53 — по ГОСТ 7751—71.

## 8. ГАРАНТИИ ИЗГОТОВИТЕЛЯ

8.1. Предприятие-изготовитель должно гарантировать соответствие выпускаемых приспособлений требованиям настоящего стандарта при соблюдении потребителем правил эксплуатации и хранения, установленных настоящим стандартом.

8.2. Гарантийный срок устанавливается 30 месяцев со дня ввода приспособления ПРВН-53 в эксплуатацию.

gost.e-ecolog.ru

Редактор *Л. А. Бурмистрова*

Сдано в наб. 8/IX 1972 г. Подп. в печ. 12/X 1972 г. 0,5 п. л. Тир. 4000

Издательство стандартов. Москва, Д-22, Новопресненский пер., 3
Тип. «Московский печатник» Москва, Лялин пер., 6. Зак. 1472