ГОСУДАРСТВЕННЫЕ СТАНДАРТЫ

СВЕРЛА СПИРАЛЬНЫЕ

Часть 2

Издание официальное

Москва
ИПК ИЗДАТЕЛЬСТВО СТАНДАРТОВ
2003

gost.e-ecolog.ru

УДК 621.951.45.025.7:006.354

ОТ ИЗДАТЕЛЬСТВА

Сборник «Сверла спиральные. Часть 2» содержит стандарты, утвержденные до 1 сентября 2003 г.

В стандарты внесены изменения, принятые до указанного срока.

Текущая информация о вновь утвержденных и пересмотренных стандартах, а также о принятых к ним изменениях публикуется в выпускаемом ежемесячном информационном указателе «Государственные стандарты».

© ИПК Издательство стандартов, 2003

Группа Г23
2300-3600

М Е Ж Г О С У Д А Р С Т В Е Н Н Ы Й С Т А Н Д А Р Т

СВЕРЛА СПИРАЛЬНЫЕ ЦЕЛЬНЫЕ ТВЕРДОСПЛАВНЫЕ УКОРОЧЕННЫЕ

Конструкция и размеры

ГОСТ 17273—71

Shortened solid carbide twist drills.
Design and dimensions

МКС 25.100.30

Постановлением Государственного комитета стандартов Совета Министров СССР от 17 ноября 1971 г. № 1884 дата введения установлена

01.01.73

Ограничение срока действия снято Постановлением Госстандарта СССР от 17.11.83 № 5400

1. Настоящий стандарт распространяется на спиральные цельные твердосплавные сверла диаметром от 1,5 до 6,5 мм, предназначенные для сверления труднообрабатываемых материалов.

2. Конструкция и основные размеры сверл должны соответствовать указанным на чертеже и в таблице.

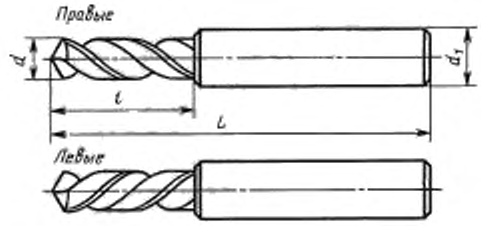

мм

Обозначение сверл				d	L	l	d_1
правых	Применяемость	левых	Применяемость				
2300-3601		2300-3602		1,50	35	5	4,0
2300-3603		2300-3604		1,55			
2300-3605		2300-3606		1,60			
2300-3607		2300-3608		1,65			
2300-3609		2300-3610		1,70			
2300-3611		2300-3612		1,75	38	8	
2300-3613		2300-3614		1,80			
2300-3615		2300-3616		1,85			
2300-3617		2300-3618		1,90			
2300-3619		2300-3620		1,95			4,5
2300-3621		2300-3622		2,00			

Издание официальное **Перепечатка воспрещена**

Издание с Изменением № 1, утвержденным в ноябре 1983 г. (ИУС 2—84).

Продолжение

мм

Обозначение сверл				d	L	l	d_1
правых	Применяемость	левых	Применяемость				
2300-3623		2300-3624		2,05	38	8	4,5
2300-3625		2300-3626		2,10			
2300-3627		2300-3628		2,15			
2300-3629		2300-3630		2,20			
2300-3631		2300-3632		2,25			
2300-3633		2300-3634		2,30			
2300-3635		2300-3636		2,35			
2300-3637		2300-3638		2,40	45	10	5,0
2300-3639		2300-3640		2,45			
2300-3641		2300-3642		2,50			
2300-3643		2300-3644		2,55			
2300-3645		2300-3646		2,60			
2300-3647		2300-3648		2,65			
2300-3649		2300-3650		2,70			
2300-3651		2300-3652		2,75			
2300-3653		2300-3654		2,80			
2300-3655		2300-3656		2,85			
2300-3657		2300-3658		2,90			
2300-3659		2300-3660		2,95			
2300-3661		2300-3662		3,00			
2300-3663		2300-3664		3,10	52	12	6,0
2300-3665		2300-3666		3,15			
2300-3667		2300-3668		3,20			
2300-3669		2300-3670		3,30			
2300-3671		2300-3672		3,35			
2300-3673		2300-3674		3,40			
2300-3675		2300-3676		3,50			
2300-3677		2300-3678		3,60			
2300-3679		2300-3680		3,70			
2300-3681		2300-3682		3,80	56	16	7,0
2300-3683		2300-3684		3,90			
2300-3685		2300-3686		4,00			
2300-3687		2300-3688		4,10			
2300-3689		2300-3690		4,20			
2300-3691		2300-3692		4,25			
2300-3693		2300-3694		4,30			
2300-3695		2300-3696		4,40			
2300-3697		2300-3698		4,50			
2300-3699		2300-3700		4,60			
2300-3701		2300-3702		4,70			
2300-3703		2300-3704		4,80	60	20	8,0
2300-3705		2300-3706		4,90			
2300-3707		2300-3708		5,00			
2300-3709		2300-3710		5,10			
2300-3711		2300-3712		5,20			
2300-3713		2300-3714		5,30			
2300-3715		2300-3716		5,40			
2300-3717		2300-3718		5,50			9,0
2300-3719		2300-3720		5,60			

Продолжение

мм

Обозначение сверл				d	L	l	d_1
правых	Применяемость	левых	Применяемость				
2300-3721		2300-3722		5,70	60	20	9,0
2300-3723		2300-3724		5,80			
2300-3725		2300-3726		5,90			
2300-3727		2300-3728		6,00			
2300-3729		2300-3730		6,10	65	25	10,0
2300-3731		2300-3732		6,20			
2300-3733		2300-3734		6,30			
2300-3735		2300-3736		6,40			
2300-3737		2300-3738		6,50			

Пример условного обозначения сверла диаметром $d = 6$ мм, нормальной точности, правого, из твердого сплава марки ВК8:

Сверло 2300-3727 ВК8 ГОСТ 17273—71

(Измененная редакция, Изм. № 1).

3. Конструкция и размеры сверл указаны в приложении.

4. Геометрические параметры сверл приведены в приложении к ГОСТ 17274—71.

5. Технические требования — по ГОСТ 17277—71.

ПРИЛОЖЕНИЕ
Рекомендуемое

КОНСТРУКЦИЯ И РАЗМЕРЫ СВЕРЛ

1. Конструкция и размеры сверл указаны на чертеже и в таблице.

Правые

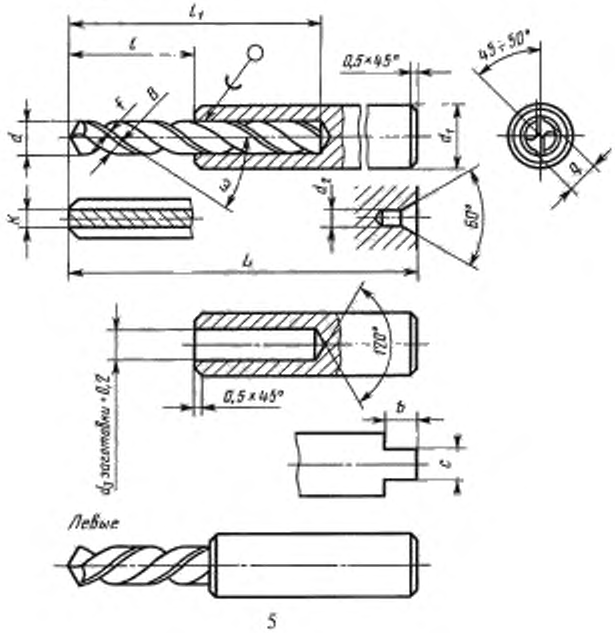

Левые

Размеры, мм

d	L	l	d_1	K		q		B		l_1	d_2	f ±0,1	b		c		α ±2°
				Номин	Пред. откл	Номин	Пред. откл	Номин	Пред. откл				Номин.	Пред. откл	Номин.	Пред. откл	
1,50	35	5	4,0	0,6	±0,08	1,35	−0,10	1,10	±0,10	15	–	0,25	2,2	+0,25	2,0	−0,12	30°
1,55						1,40											
1,60												0,24					
1,65						1,45				20							
1,70						1,50											
1,75	38	8				1,55						0,25					
1,80						1,60											
1,85				0,7		1,65	−0,15	1,25	±0,15				2,5		2,2		
1,90						1,70											
1,95			4,5			1,75											
2,00						1,80											
2,05						1,85											
2,10						1,90											
2,15						1,95				25		0,26					31°
2,20				0,8		2,00		1,40									
2,25						2,05											
2,30						2,10											
2,35						2,15											
2,40	45	10	5,0			2,20											
2,45				0,9		2,25		1,60									
2,50																	
2,55						2,30											
2,60						2,35											
2,65						2,40						0,27			2,5		
2,70						2,45											
2,75				1,0	+0,12 −0,08	2,50		1,80	+0,20 −0,15	30							
2,80						2,55											
2,85						2,60											
2,90						2,65											
2,95						2,70						0,28					
3,00				1,1		2,75	−0,20	2,00					3,0		2,8		32°
3,10	52	12	6,0														
3,15						2,85						0,29					
3,20						2,90											

gostrf-ecology.ru

Продолжение

Размеры, мм

d	L	l	d_1	K		q		B		l_1	d_2	f ±0,1	b		c		ω ±2
				Номин.	Пред. откл.	Номин.	Пред. откл.	Номин.	Пред. откл.				Номин.	Пред. откл.	Номин.	Пред. откл.	
3,30	52	12	6,0	1,2	+0,12 −0,08	3,00	−0,20	2,20	+0,20 −0,15	30	—	0,29	3,0	+0,25	2,8	−0,12	32°
3,35						3,10											
3,40																	
3,50						3,20						0,30					
3,60				1,3		3,30		2,30									
3,70																	
3,80						3,40				35			3,5		3,5		
3,90				1,4		3,50		2,50				0,31					
4,00						3,60											
4,10						3,70	−0,25										
4,20	56	16	7,0	1,5		3,80		2,70									33°
4,25																	
4,30						3,90						0,32					
4,40				1,6	+0,15 −0,08	4,00		2,90									
4,50						4,10											
4,60						4,20											
4,70				1,7		4,30		3,00				0,33					
4,80	60	20	8,0			4,35				40	1,0		4,4	+0,30	4,4	−0,16	
4,90						4,45											
5,00				1,8		4,50		3,20									
5,10						4,60											
5,20						4,70											
5,30				1,9		4,80		3,40				0,34					
5,40						4,90											
5,50			9,0			5,00						0,35					34°
5,60				2,0		5,10		3,60									
5,70						5,20											
5,80						5,30											
5,90				2,1		5,40		3,80									
6,00						5,50											
6,10	65	25	10,0			5,60	−0,30					0,36	5,0		5,0		
6,20																	
6,30				2,2		5,70		4,00									
6,40						5,80											
6,50						5,90											

Примечания:

1. Размеры d, K, B, f даны у начала сверла.
2. Ширину пера B и ширину ленточки f измеряют перпендикулярно к направлению винтовой канавки.
3. Элементы конструкции и размеры, указанные в стандарте и повторенные на чертеже и в таблице приложения, являются обязательными

ПРИЛОЖЕНИЕ. **(Измененная редакция, Изм. № 1).**