УДК 621.941.232-229.25:006.354

Группа Г27
6117-0760

ГОСУДАРСТВЕННЫЙ СТАНДАРТ СОЮЗА ССР

ВТУЛКИ ЗАЖИМНЫЕ С ЭКСЦЕНТРИЧНО РАСПОЛОЖЕННЫМ ЦИЛИНДРИЧЕСКИМ ОТВЕРСТИЕМ К ТОКАРНО-РЕВОЛЬВЕРНЫМ СТАНКАМ

Конструкция и размеры

Turret lathe collets with eccentrically positioned cylindrical hole. Design and dimensions

ГОСТ 17180—71*

Взамен МН 1009—60

Постановлением Государственного комитета стандартов Совета Министров СССР от 10 сентября 1971 г. № 1572 срок введения установлен

с 01.01 1973 г.

Проверен в 1981 г.

Несоблюдение стандарта преследуется по закону

1. Настоящий стандарт соответствует рекомендации СЭВ по стандартизации РС 2308—69.

2. Конструкция и размеры втулок должны соответствовать указанным на чертеже и в таблице.

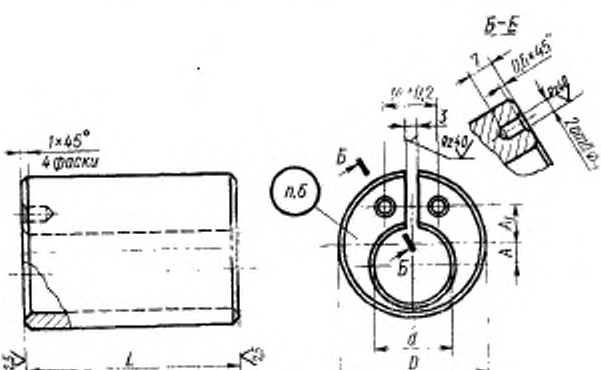

Издание официальное **Перепечатка воспрещена**

★

* *Переиздание декабрь 1981 г. с Изменением № 1, утвержденным в марте 1981 г. (ИУС № 5 — 1981 г.)*

gost.e-ecolog.ru

Размеры в мм

Обозначение втулок	Применяемость	D	d	L	A	A_1	Масса, кг ≈
6117-0761		30	(15)	55	4,0	7	0,21
6117-0762			16				0,20
6117-0763		32	(15)		5,0	8	0,25
6117-0764			16				0,24
6117-0765		38*	(15)		7,0	10	0,39
6117-0766			16				0,38
6117-0767			20		5,0		0,33
6117-0768		40	(15)		8,0		0,44
6117-0769			16				0,43
6117-0770			20		6,0		0,38
6117-0771		50			11,0	16	0,68
6117-0772			25		8,5		0,61
6117-0773			30		6,0		0,52
6117-0774			32		5,0		0,48
6117-0775			30	75	6,0		0,71
6117-0776			32		5,0		0,65

* Для оснащения станков, выпущенных до 1 января 1972 г.

Примечание. Размеры, заключенные в скобки, по возможности не применять.

Пример условного обозначения втулки диаметрами D=30 мм, d=16 мм и длиной L=55 мм:

Втулка 6117-0762 ГОСТ 17180—71

(Измененная редакция, Изм. № 1).

3. Материал — сталь марки У7 по ГОСТ 1435—74.

4. Допуск параллельности оси отверстия относительно оси наружной поверхности и перекос осей — 0,15 мм.

(Измененная редакция, Изм. № 1).

5. Остальные технические требования — по ГОСТ 17166—71.

: обозначение втулки и товарный знак предприятия-изготовителя.

gost.e-ecolog.ru