УДК 621.744.077:006.354 Группа Г21

ГОСУДАРСТВЕННЫЙ СТАНДАРТ СОЮЗА ССР

Формы металлические (кокили)

ПРИСПОСОБЛЕНИЯ ДЛЯ УДАЛЕНИЯ СТЕРЖНЕЙ. СКОБЫ ЭКСЦЕНТРИКОВЫЕ

Конструкция и размеры

Chill moulds. Core removers (eccentric cramps). Construction and dimensions

ГОСТ 16254—70*

Взамен
МН 768—60
0404-0050

Постановлением Комитета стандартов, мер и измерительных приборов при Совете Министров СССР от 29 июля 1970 г. № 1163 срок введения установлен с 01.01 1972 г.

Проверен в 1980 г.

Несоблюдение стандарта преследуется по закону

Настоящий стандарт распространяется на эксцентриковые скобы для удаления стержней диаметром до 125 мм и длиной рабочей части до 100 мм.

1. КОНСТРУКЦИЯ И РАЗМЕРЫ ЭКСЦЕНТРИКОВЫХ СКОБ

1.1. Конструкция и размеры эксцентриковых скоб должны соответствовать указанным на черт. 1 и в табл. 1.

Издание официальное Перепечатка воспрещена

★

* *Переиздание май 1982 г. с Изменением № 1, утвержденным в октябре 1980 г. (ИУС 1—1981 г.)*

gost.e-ecolog.ru

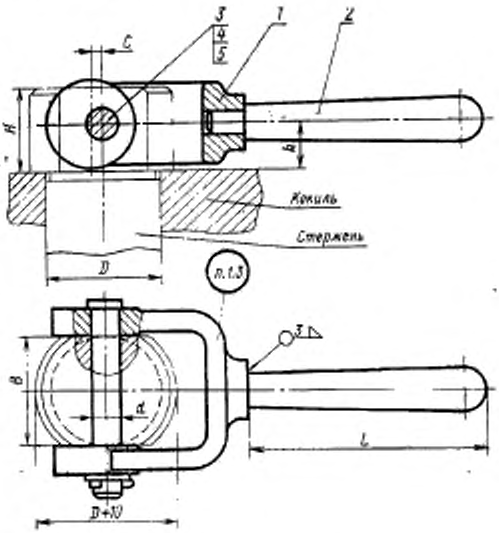

Черт. 1

Таблица 1

Размеры в мм

Обозначение скоб	Применяемость	D Размер стержня	B (пред. откл. по H12)	L	d (пред. откл. по h12)	c	H	h	Масса, кг
0404-0051		До 50	50	160	10	5	30	17	0,90
0404-0052		Св. 50 до 60	60		12	8	36	21	1,18
0404-0053		Св. 60 до 80	80	200	16	10	45	26	2,17
0404-0054		Св. 80 до 100	100		20	12	55	31	3,46
0404-0055		Св. 100 до 125	125			16	60	36	4,46

Продолжение табл. 1

Размеры в мм

Обозначение скоб	Дет. 1. Скоба	Дет. 2. Рукоятка ГОСТ 8923—69	Дет. 3. Ось ГОСТ 9650—71	Дет. 4. Шайба ГОСТ 9649—78	Дет. 5. Шплинт ГОСТ 397—79
	Количество				
	1	1	1	1	1
	Обозначение деталей				
0404-0051	0404-0051/001	7061-0082	22-10б12×80.Ст3	1.10.01.05	2,5×16
0404-0052	0404-0052/001		22-12б12×100.Ст3	1.12.01.05	3,2×20
0404-0053	0404-0053/001	7061-0090	22-16б12×120.Ст3	1.16.01.05	4×20
0404-0054	0404-0054/001		22-20б12×150.Ст3	1.20.01.05	4×32
0404-0055	0404-0055/001		22-20б12×190.Ст3		

Пример условного обозначения эксцентриковой скобы $B=50$ мм:

Скоба 0404-0051 ГОСТ 16254—70

(Измененная редакция, Изм. № 1).

1.2. Технические требования — по ГОСТ 16262—70.

1.3. Маркировать: обозначение и товарный знак предприятия-изготовителя.

2. КОНСТРУКЦИЯ И РАЗМЕРЫ СКОБЫ (деталь 1)

2.1. Конструкция и размеры скобы должны соответствовать указанным на черт. 2 и в табл. 2.

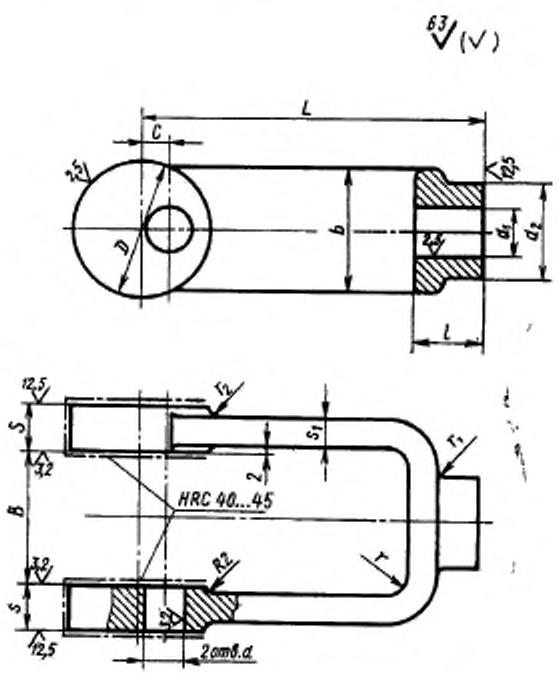

Черт. 2

gostexpert.ru

Таблица 2

Размеры в мм

Обозначение	B (пред. откл. по $H12$)	b	L	l	D Пред. откл. по $A8$	d Пред. откл. по $H12$	d_1 Пред. откл. по $H8$	d_2	c	s	s_1	r	r_1	r_2	Масса, кг
0404-0 /001	50	30	80	20	32	10	16	25	5	10	6	6	3	2	0,38
0404-0052/001	60	32	100		40	12			8	14	8	10	4	3	0,63
0404-0053/001	80	40	125	25	50	16	20	32	10	16	10	16	5	4	1,10
0404-0054/001	100	50	140		60	20			12	20	12	25	8	5	2,20
0404-0055/001	125	60	160		70				16	25			12	6	3,10

Пример условного обозначения скобы $B=50$ мм:

Скоба 0404-0051/001 ГОСТ 16254—70

(Измененная редакция, Изм. № 1).

2.2. Материал: сталь марки 25Л-1 по ГОСТ 977—75.

2.3. Неуказанные предельные отклонения размеров: отверстий $H14$, валов — $h14$, остальных — $\pm \frac{IT15}{2}$.

(Измененная редакция, Изм. № 1).

2.4. Неуказанные радиусы 3 мм.