УДК 621.744.077:006.354 Группа Г21

ГОСУДАРСТВЕННЫЙ СТАНДАРТ СОЮЗА ССР

Формы металлические (кокили) РУЧКИ ВВЕРТНЫЕ Конструкция и размеры

Chill moulds. Screwed handles. Construction and dimensions

ГОСТ 16242—70*

Взамен МН 755—60 0298-0450

Постановлением Комитета стандартов, мер и измерительных приборов при Совете Министров СССР от 29 июля 1970 г. № 1163 срок введения установлен с 01.01 1972 г.

Проверен в 1980 г.

Несоблюдение стандарта преследуется по закону

1. Настоящий стандарт распространяется на ввертные ручки, применяемые в вытряхных и створчатых металлических формах.

2. Конструкция и размеры ввертных ручек должны соответствовать указанным на чертеже и в таблице.

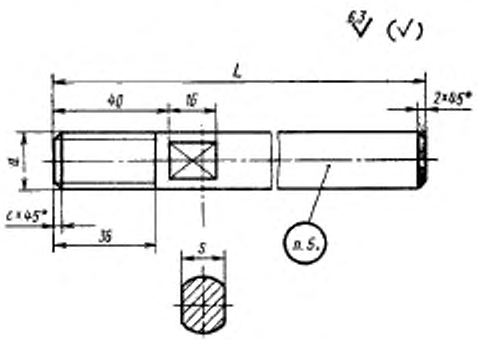

Издание официальное Перепечатка воспрещена

★

* Переиздание май 1982 г. с Изменением № 1, утвержденным в октябре 1980 г. (ИУС № 1—1981г.)

gost.e-ecolog.ru

Размеры в мм

Обозначение ручек	Применяемость	L	d	s (пред. откл. по h12)	c	Масса, кг
0298-0451		160	М16	14	2,0	0,24
0298-0452		200	М20	17	2,5	0,48
0298-0453		250	М24	22		0,87
0298-0454			М30	27		1,37

Пример условного обозначения ввертной ручки d=М16 мм:

Ручка ввертная 0298-0451 ГОСТ 16242—70

(Измененная редакция, Изм. № 1).

3. Материал: сталь марки Ст3 по ГОСТ 380—71.

4. Неуказанные предельные отклонения размеров: отверстий — H 14, валов — h 14, остальных — $\pm \frac{IT15}{2}$.

(Измененная редакция, Изм. № 1).

5. Маркировать: обозначение и товарный знак предприятия-изготовителя.

6. Резьба — метрическая с углом профиля 60°. Поле допуска 8 g — по ГОСТ 16093—81.

(Введен дополнительно, Изм. № 1).

gost.e-ecolog.ru