УДК 621.983.073.06 : 006.354

Группа Г22
1003-8420

ГОСУДАРСТВЕННЫЙ СТАНДАРТ СОЮЗА ССР

БЛОКИ КАЛИБРОВОЧНЫХ ШТАМПОВ С ОСЕВЫМ РАСПОЛОЖЕНИЕМ НАПРАВЛЯЮЩИХ КОЛОНОК

Конструкция и размеры

Die blocks of sizing dies with central location of guide posts. Construction and dimensions

ГОСТ 16378—70

ОКП 39 6323

Дата введения 01.01.72

Несоблюдение стандарта преследуется по закону

1. Настоящий стандарт распространяется на блоки штампов с осевым расположением направляющих колонок, предназначенных для калибровки на чеканочных прессах по ГОСТ 5384—84.

2. Конструкция и размеры блоков должны соответствовать указанным на черт. 1 и в табл. 1 и 2.

gost.e-ecolog.ru

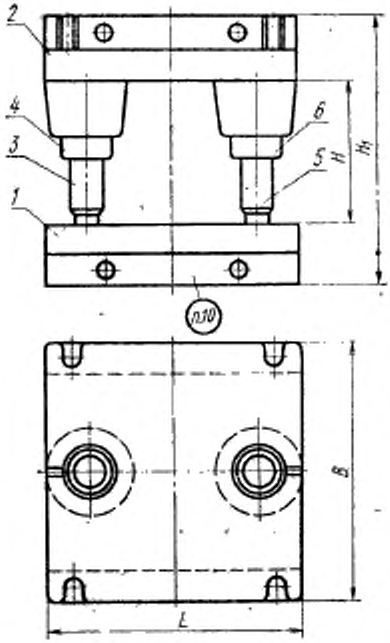

Черт. 1

Таблица 1

Размеры в мм

Обозначения блоков	Применяемость	Усилие пресса, кН (тс)	L–B	H		H₁		Масса, кг, не более
				наим.	наиб.	наим.	наиб.	
				при нижнем положении ползуна пресса				
1003-0421		6300(630)	400	165	180	365	380	266,0
1003-0422		10000(1000)	500			415	430	452,0
1003-0423		16000(1600)	630	210	230	490	510	802,5

Таблица 2

Обозначения блоков	Дет. 1. Плита нижняя	Дет. 2. Плита верхняя	Дет. 3. Колонка ГОСТ 13119—81	Дет. 4. Втулка ГОСТ 13121—83	Дет. 5. Колонка ГОСТ 13119—81	Дет. 6. Втулка ГОСТ 13121—83
	Количество					
	1	1	1	1	1	1
	Обозначения деталей					
1003-0421	1003-0421/001	1003-0421/002	1030-5626-20-6	1032-3163-20-6	1030-5662-20-6	1032-3181-20-6
1003-0422	1003-0422/001	1003-0422/002				
1003-0423	1003-0423/001	1003-0423/002	1030-5726-20-6	1032-3218-20-6	1030-5764-20-6	1032-3337-20-6

Пример условного обозначения блока $L=400$ мм, с плитами из стали марки 45Л по ГОСТ 977—75:

Блок 1003-0421—45Л ГОСТ 16378—70

3. Конструкция и размеры нижних плит должны соответствовать указанным на черт. 2 и в табл. 3.

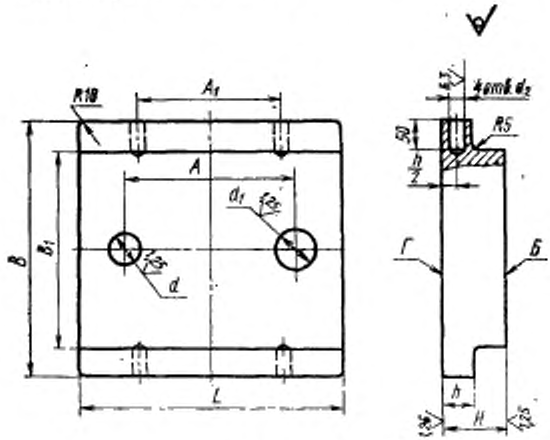

Черт. 2

Таблица 3

Размеры в мм

Обозначения нижних плит	$L=B$	B_1	H	Непараллельность поверхности Б относительно поверхности Г		d	d_1	A	A_1	d_2	h	Масса, кг, не более
				на длине L	на ширине B_1	H7						
1003-0421/001	400	300	100	0,040	0,025	50	56	260	200	22	50	118,0
1003-0422/001	500	380	125					360	250	25	60	208,0
1003-0423/001	630	500	140		0,040	63	71	440	500			376,0

Пример условного обозначения нижней плиты $L=400$ мм, из стали марки 45Л по ГОСТ 977—75:

Плита 1003-0421/001 45Л ГОСТ 16378—70

4. Конструкция и размеры верхних плит должны соответствовать указанным на черт. 3 и в табл. 4.

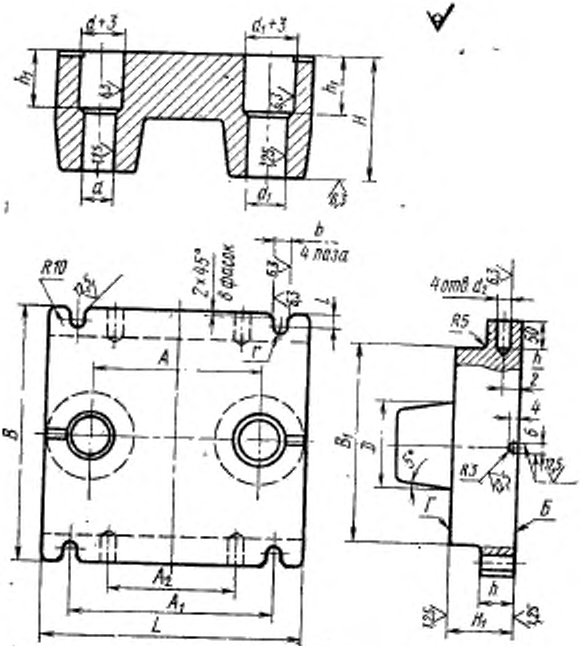

Черт. 3

Таблица 4

Размеры в мм

Обозначение верхних плит	$L=B$	B_1	H	H_1	Непараллельность поверхности $Г$ относительно поверхности $Б$		d	d_1	A	A_1	A_2	D	b	l	r	h	h_1	d_2	Масса, кг, не более
					на длине L	на ширине B_1	H7												
1003-0421/002	400	300	190	100	0,040	0,025	67	75	260	320	200	140	26	22	13	50	100	22	132,0
1003-0422/002	500	380	240	125		0,040			360	400	250		32	25	16	60	120	25	227,5
1003-0423/002	630	500		140			85	95	440	320	500	190		30					398,0

Пример условного обозначения верхней плиты $L=400$ мм, из стали марки 45Л по ГОСТ 977—75:

Плита 1003-0421/002—45Л ГОСТ 16378—70

2—4. **(Измененная редакция, Изм. № 1, 2).**

5. Материал плит — сталь марки 45Л по ГОСТ 977—75. Допускается замена сталями других марок с механическими свойствами не ниже, чем у стали марки 45Л.

6. Твердость плит — НВ 300 . . . 360.

7. По требованию заказчика допускается изготовление кованых плит.

8. Нормы точности блоков — по ГОСТ 13139—74.

9. Остальные технические требования — по ГОСТ 16380—70.

10. Маркировать: условное обозначение блока без наименования и товарный знак.

ИНФОРМАЦИОННЫЕ ДАННЫЕ

1. **РАЗРАБОТАН И ВНЕСЕН** Всесоюзным научно-исследовательским институтом по нормализации в машиностроении (ВНИИНМАШ)

ИСПОЛНИТЕЛИ:

Г. А. Яновский (руководитель темы); Н. Н. Герасимов; М. А. Нестеров; В. П. Курганов; К. Н. Воронцова

2. **УТВЕРЖДЕН И ВВЕДЕН В ДЕЙСТВИЕ** Постановлением Комитета стандартов, мер и измерительных приборов при Совете Министров СССР от 08.10.70 № 1463

3. **Срок проверки — 1991 г., периодичность проверки — 5 лет**

4. **ВЗАМЕН** МН 4560—63

5. **ССЫЛОЧНЫЕ НОРМАТИВНО-ТЕХНИЧЕСКИЕ ДОКУМЕНТЫ:**

Обозначение НТД, на который дана ссылка	Номер пункта
ГОСТ 977—75	2; 3; 4; 5
ГОСТ 5384—84	1
ГОСТ 13119—81	2
ГОСТ 13121—83	2
ГОСТ 13139—74	8
ГОСТ 16380—70	9

6. **ПЕРЕИЗДАНИЕ** (февраль 1988 г.) с Изменениями № 1, 2, утвержденными в июле 1980 г., июле 1987 г. (ИУС 10—80, 12—87).

gost.e-ecolog.ru