УДК 621.744.33:006.354

Группа Г44
0261-0020

ГОСУДАРСТВЕННЫЙ СТАНДАРТ СОЮЗА ССР

ОПОКИ ЛИТЕЙНЫЕ ЦЕЛЬНОЛИТЫЕ ЧУГУННЫЕ КРУГЛЫЕ ДИАМЕТРОМ В СВЕТУ 400; 500 мм, ВЫСОТОЙ от 100 до 200 мм

Конструкция и размеры

Circular iron all-cast moulding boxes having inside diameter 400; 500 mm, height from 100 to 200 mm. Construction and dimensions

ГОСТ 14999—69*

Взамен
МН 2004—61

Постановлением Комитета стандартов, мер и измерительных приборов при Совете Министров СССР от 23 сентября 1969 г. № 1062 срок введения установлен

с 01.01 1971 г.

Проверен в 1980 г. Срок действия ограничен

до 01.01 1991 г.

Несоблюдение стандарта преследуется по закону

1. Настоящий стандарт распространяется на литейные цельнолитые чугунные круглые опоки, предназначенные для изготовления песчаных литейных форм при машинной и ручной формовке.

Стандарт не распространяется на опоки, применяемые при формовке методом прессования под высоким удельным давлением.

2. Конструкция и размеры опок должны соответствовать указанным на чертеже и в таблице.

Издание официальное

Перепечатка воспрещена

* *Переиздание (ноябрь 1981 г.) с Изменением № 1, утвержденным в июле 1980 г.; пост. № 3535 от 10.07 1980 г. (ИУС 9—80)*

gost.e-ecolog.ru

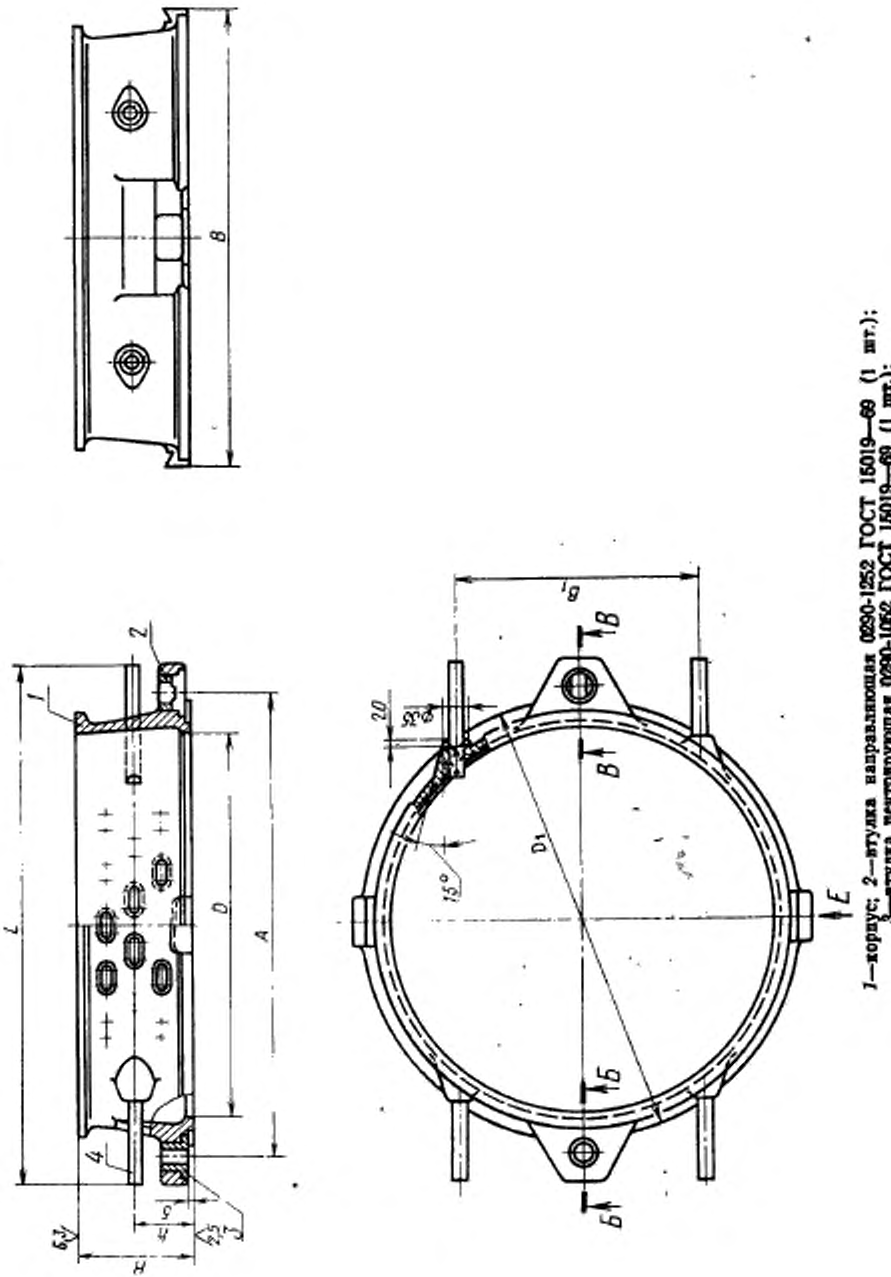

1—корпус; 2—втулка направляющая 0290-1252 ГОСТ 15019—69 (1 шт.);
3—втулка центрирующая 0290-1062 ГОСТ 15019—69 (1 шт.);
4—ручка 0298-0301 ГОСТ 15022—69 (4 шт.).

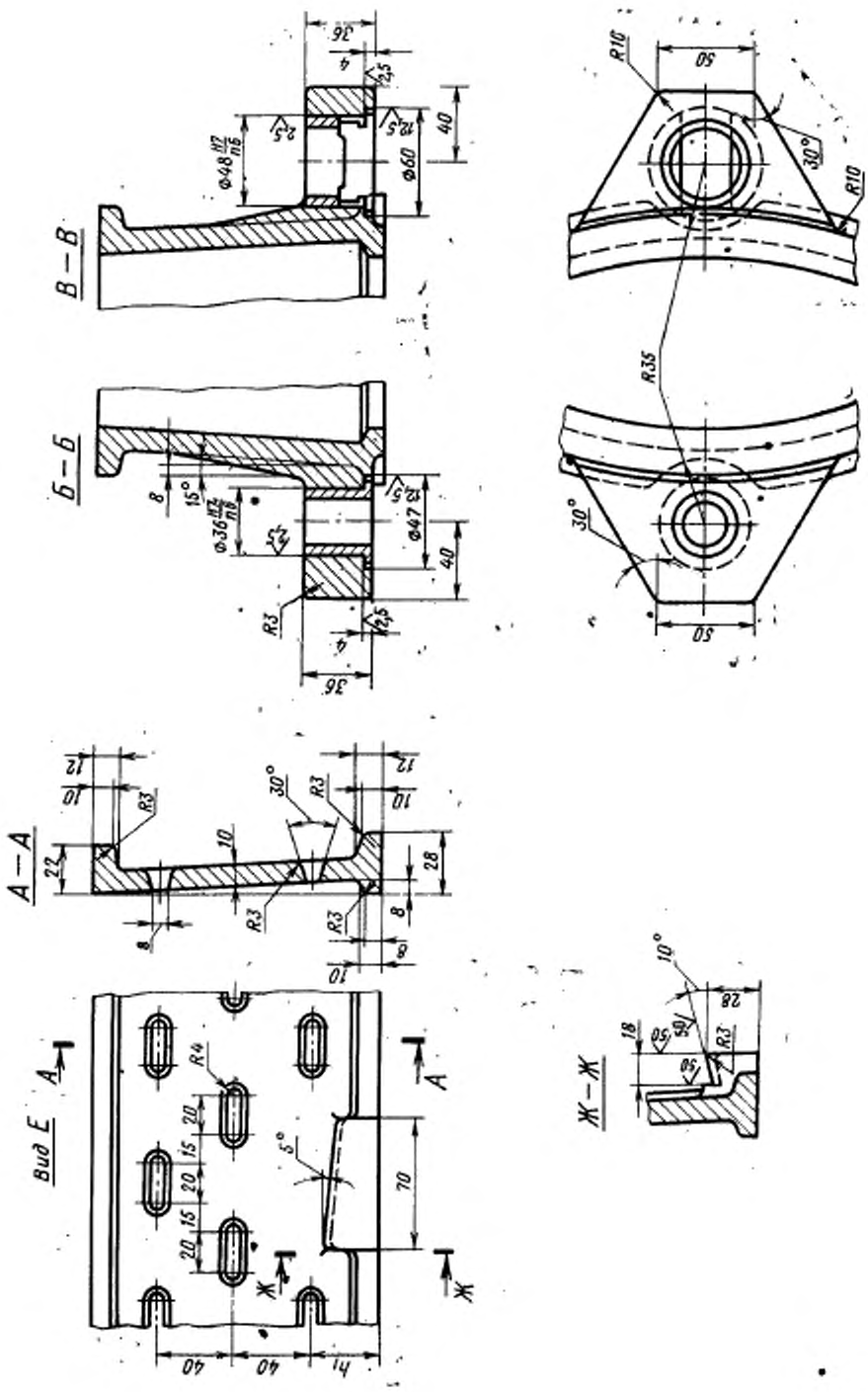
В—В
Б—Б
А—А
Вид Е
Ж—Ж
R10
R35
R3
R4
30°
10°
5°
15°
36
40
50
70
28
22
18
14

Размеры в мм

Обозначение опок	Применяемость	D	H (пред. откл. ±1,5)	A (пред. откл. ±0,2)	D_1	L ≈	B	B_1	h	h_1	Количество рядов вентиляционных отверстий	Масса, кг
0261-0021		400	100	500	456	595	480	240	50	30	2	12,5
0022			125						63	42		15,5
0023			150						75	35	3	18,6
0024			200						120	40	4	25,0
0025		500	100	600	556	690	580	280	50	30	2	16,5
0026			125						63	42		20,0
0261-0027			150						75	35	3	23,5

Пример условного обозначения опоки $D=500$ мм, $H=150$ мм;

Опока 0261-0027 ГОСТ 14999—69

(**Измененная редакция**, Изм. № 1)

3. По требованию заказчика допускается применение направляющей втулки 0290-1352 ГОСТ 15019—69.

4. Неуказанные радиусы — 5 мм.

5. В местах сопряжения ручек, ушек и платиков со стенками опок вентиляционные отверстия не делать.

6. Технические требования на опоки — по ГОСТ 8909—75.

gost.e-ecolog.ru