УДК 621.744.33:006.354

Группа Г44
0271-0070

ГОСУДАРСТВЕННЫЙ СТАНДАРТ СОЮЗА ССР

ОПОКА ЛИТЕЙНАЯ ЦЕЛЬНОЛИТАЯ ЧУГУННАЯ КРУГЛАЯ ДИАМЕТРОМ В СВЕТУ 1200 мм, ВЫСОТОЙ 500 мм.

Конструкция и размеры

Circular iron all-cast moulding boxe having inside diameter 1200 mm, height 500 mm Construction and dimensions

ГОСТ 15013—69*

Взамен
МН 2018—61

Постановлением Комитета стандартов, мер и измерительных приборов при Совете Министров СССР от 23 сентября 1969 г. № 1062 срок введения установлен

с 01.01 1971 г.

Проверен в 1980 г. Срок действия ограничен

до 01.01 1991 г.

Несоблюдение стандарта преследуется по закону

1. Настоящий стандарт распространяется на литейную цельнолитую чугунную круглую опоку, предназначенную для изготовления песчаных литейных форм при машинной, пескометной и ручной формовке.

Стандарт не распространяется на опоки, применяемые при формовке методом прессования под высоким удельным давлением.

2. Конструкция и размеры опок должны соответствовать указанным на чертеже и в таблице.

Издание официальное

Перепечатка воспрещена

* *Переиздание (ноябрь 1981 г.) с Изменением № 1, утвержденным в июле 1980 г.; пост. № 3539 от 10.07 1980 г. (ИУС 9—80).*

gost.e-ecolog.ru

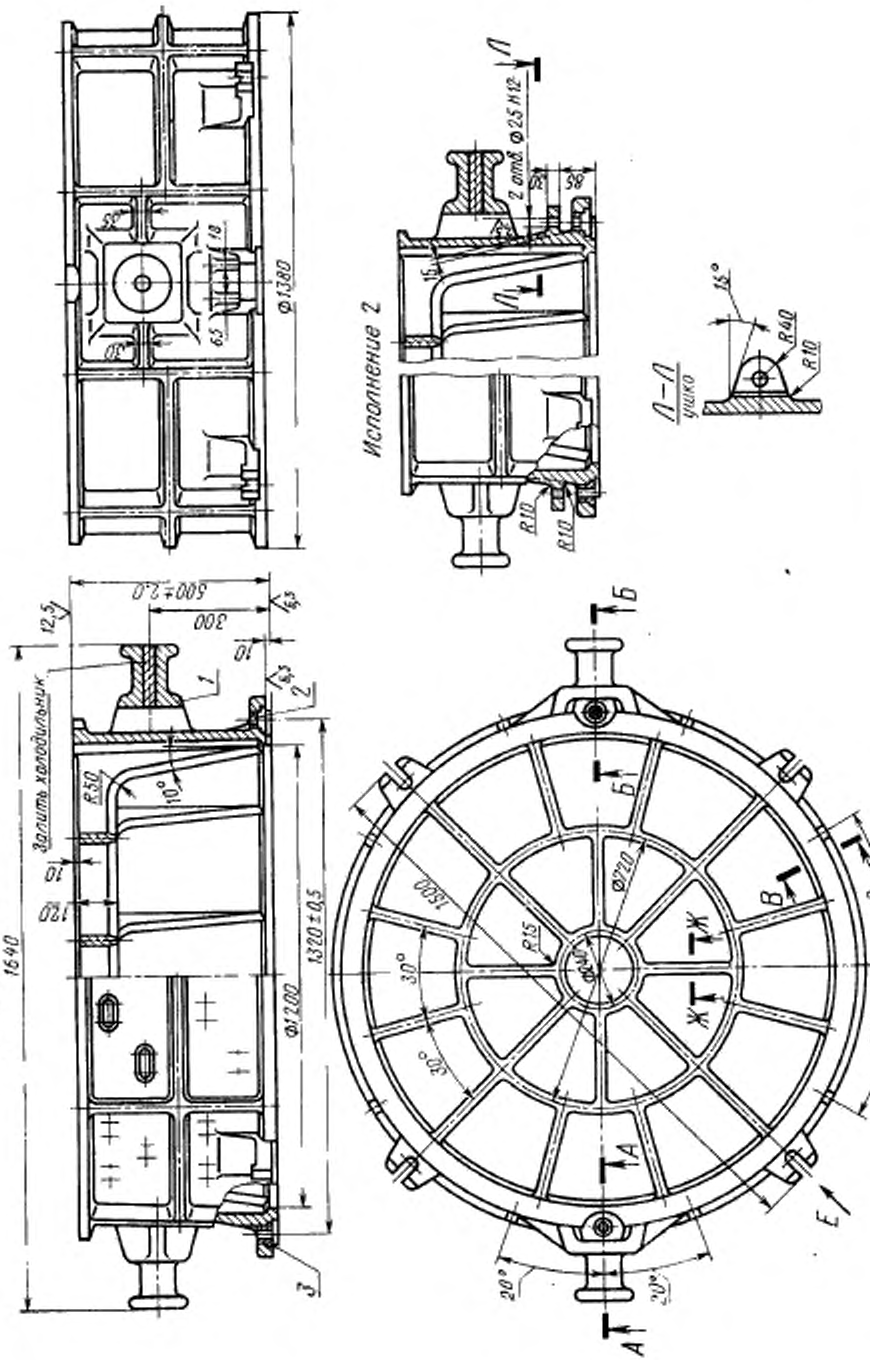

1—корпус; 2—втулка направляющая 0290-1254 ГОСТ 15019—69 (2 шт.); 3—втулка центрирующая 0290-1054 ГОСТ 15019—69 (1 шт.).

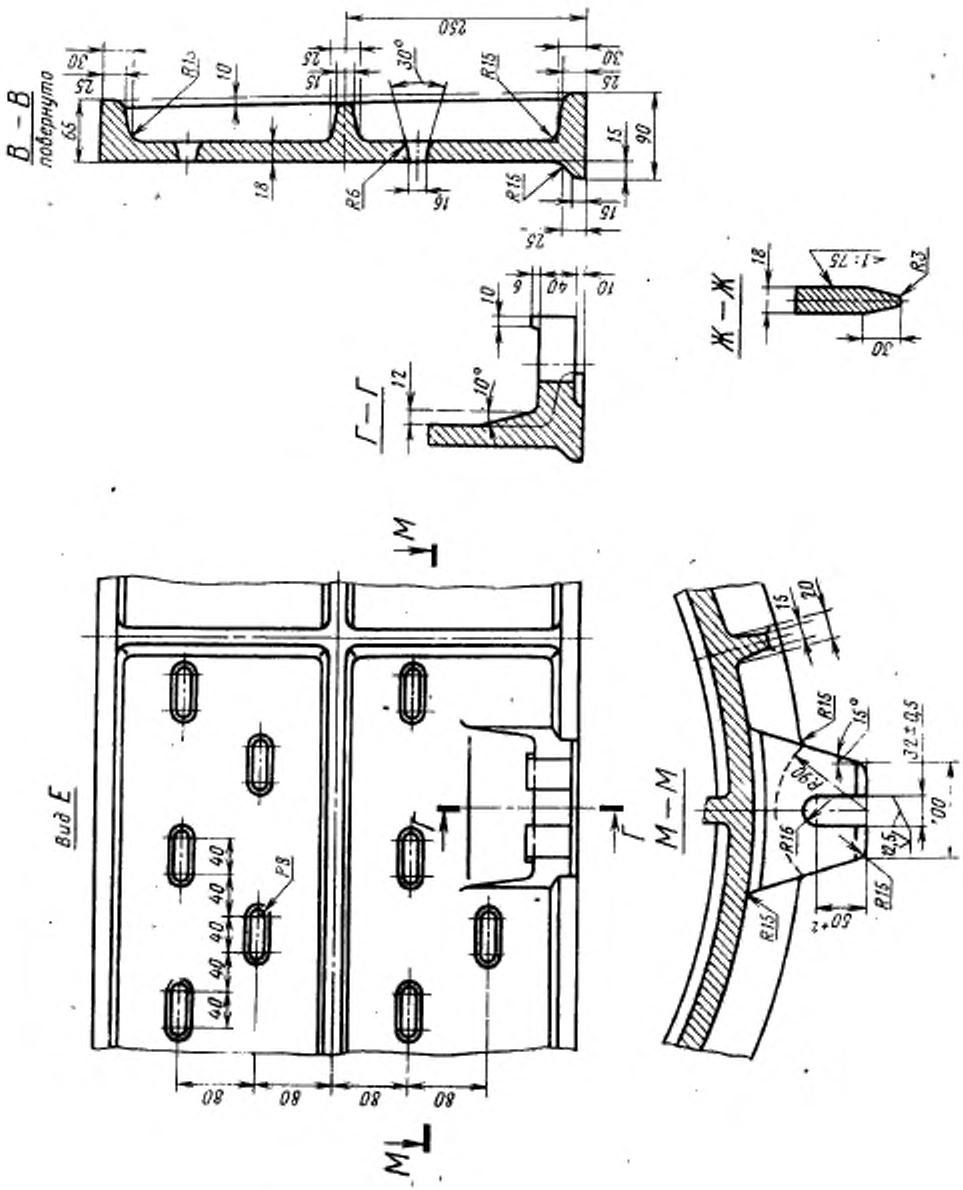
В – В
повернуто
Г – Г
Ж – Ж
Вид Е
М – М
250
30°
10°
15°
R15
R6
R3
R8
R16
R90
1:75
32±0,5
50+2
100
80
40
25
30
65
90
15
18
10
12
6
20

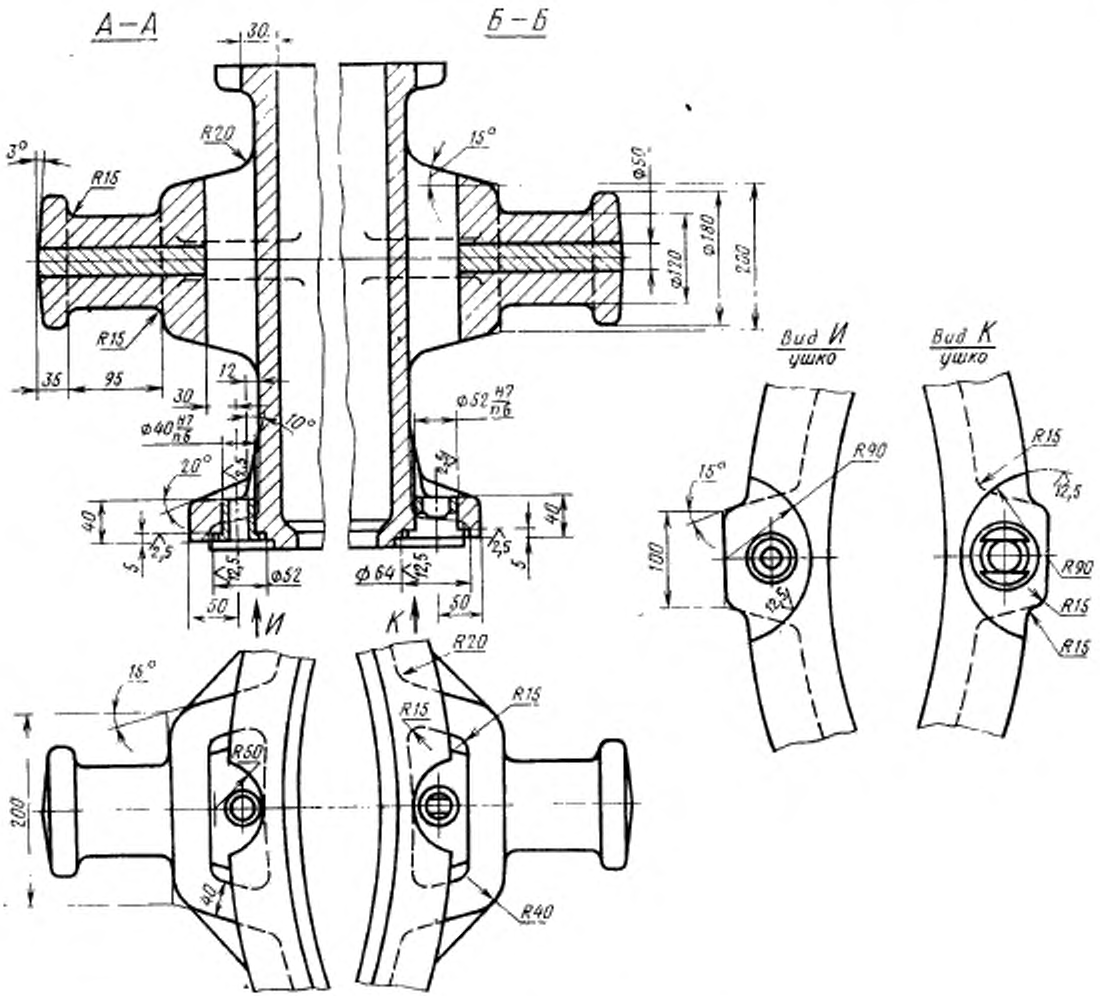

Условное обозначение опоки исполнения *1*:

Опока 0271-0071 ГОСТ 1513—69

То же, исполнения *2*:

Опока 0271-0072 ГОСТ 15013—69

(Измененная редакция, Изм. № 1)

3. Исполнение *2* только для нижней опоки, применяемой при способе спаривания на штырь.

4. По требованию заказчика допускается:

а) применение направляющей втулки 0290-1354 ГОСТ 15019—69;

б) выполнение ребер крестовин в соответствии с контуром моделей.

5. Неуказанные радиусы — 8 мм.

6. В местах сопряжения ребер, цапф, ушек и платиков со стенками опок вентиляционные отверстия не делать.

7. Технические требования на опоки — по ГОСТ 8909—75.

gost.e-ecolog.ru