УДК 621.753.3-229.212(083.74)

Группа Г28

8055-0020

ГОСУДАРСТВЕННЫЙ СТАНДАРТ СОЮЗА ССР

РУЧКИ ОДНОСТОРОННИЕ ДЛЯ НАСАДНЫХ КАЛИБРОВ

Конструкция и размеры

Snigle-ended handles for dauding members. Design and dimensions

ГОСТ 14749—69

Взамен МН 311—59

Постановлением Комитета стандартов, мер и измерительных приборов при С Министров СССР от 17/VI 1969 г. № 694 срок введения установлен

с 1/VII 1

Несоблюдение стандарта преследуется по закону

Настоящий стандарт распространяется на ручки гладких либров-пробок для контроля размеров свыше 50 до 100 мм.

1. КОНСТРУКЦИЯ И РАЗМЕРЫ ОДНОСТОРОННИХ РУЧЕК ДЛЯ НАСАДНЫХ КАЛИБРОВ

1.1. Конструкция и размеры односторонних ручек для насад калибров должны соответствовать указанным на черт. 1 и табл. 1.

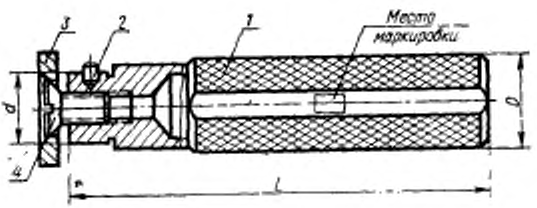

Черт. 1

Издание официальное **Перепечатка воспреще**

Переиздание. Январь 1973 г.

gost.e-ecolog.ru

Обозначение ручек	Применяемость	d (пред. откл. по C_{25})	D	L	Вес в кг	количество 1	1	1	1
						обозначение деталей			
8055-0021		12	20	115	0,21	8055-0021/001	8055-0003/002	8055-0003/003	М6×12.58.05
0022				120		0022/001			
0023		22	28	127	0,33	0023/001	8055-0004/002	8055-0004/003	М10×20.58.05
0024				130	0,34	0024/001			
0025				134	0,35	0025/001			
0026				138	0,36	0026/001			
0027				144	0,37	0027/001			
0028				152	0,39	0028/001			
0029				162	0,42	0029/001			
8055-0030				172	0,50	8055-0030/001			

Пример условного обозначения односторонней ручки для насадных калибров диаметром d=22 мм и длиной L=134 мм:

Ручка 8055-0025 ГОСТ 14749—69

1.2. Остальные технические требования — по ГОСТ 2015—69.

1.3. Маркировать: на изделии — товарный знак предприятия-изготовителя, на бирке к таре или упаковке — обозначение.

2. КОНСТРУКЦИЯ И РАЗМЕРЫ КОРПУСА (деталь 1)

2.1. Конструкция и размеры корпуса должны соответствовать указанным на черт. 2 и в табл. 2.

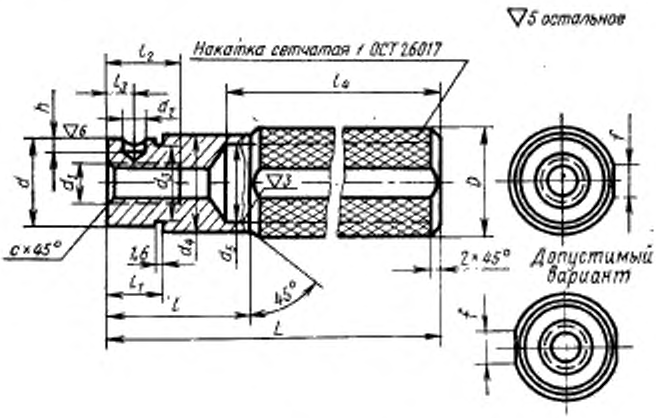

Черт. 2

2.2. Материал — сталь марки 10 по ГОСТ 1050—60.

Допускается применение других материалов, обеспечивающих эксплуатационную прочность и надежность в работе.

2.3. Предельные отклонения размеров, не ограниченных допусками: охватывающих — по A_7; охватываемых — по B_7; прочих — $\pm \frac{1}{2}$ ($A_7=B_7$).

2.4. Покрытие — Хим. Окс. прм по ГОСТ 9791—68.

Таблица 2

Размеры в мм

Обозначение корпуса	d (пред. откл. по C)	D	L	l	l_1	Резьба d_1	Резьба l_2	l_3	l_4	d_2 (пред. откл. по A_2)	d_3	d_4	d_5	f	h	c	Вес в кг
8055-0021/001	12	20	115	25	7	M6	сквозная	3,5	100	4	11	18	10	8	2,0	1,0	0,20
0022/001			120	30	14		12	6,0									
0023/001			127	31	7			4,0									0,29
0024/001			130	34	10		сквозная	5,0									0,30
0025/001			134	38	14			7,0									0,31
0026/001	22	28	138	42	18	M10		9,0	115	6	21	26	20	9	3,5	1,6	0,32
0027/001			144	48	24			12,0									0,34
0028/001			152	56	32		20	16,0									0,36
0029/001			162	66	43			21,0									0,38
8055-0030/001			172	76	52			26,0									0,40

Пример условного обозначения корпуса диаметром d=22 мм и длиной L=134 мм:

Корпус 8055-0025/001 ГОСТ 14749—69

3. КОНСТРУКЦИЯ И РАЗМЕРЫ ШТИФТА (деталь 2)

3.1. Конструкция и размеры штифта должны соответствовать указанным на черт. 3 и в табл. 3.

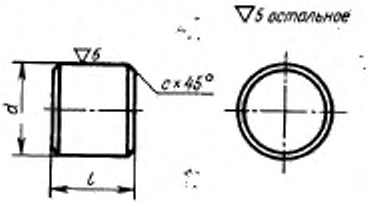

Черт. 3

Размеры в мм

Таблица 3

Обозначение штифта	d (пред. откл. по C_3)	l	c	Вес 1000 шт. в кг
8055-0003/002	4	4,0	0,2	0,4
8055-0004/002	6	5,5	0,3	1,2

Пример условного обозначения штифта диаметром d=6 мм и длиной l=5,5 мм:

Штифт 8055-0004 002 ГОСТ 14749—69

3.2. Материал — сталь марки 45 по ГОСТ 1050—60.

3.3. Предельные отклонения размеров, не ограниченных допусками: охватывающих — по A_7; охватываемых — по B_7; прочих — $\pm \frac{1}{2}$ (A_7=B_7).

3.4. Покрытие — Хим. Окс. прм по ГОСТ 9791—68.

4. КОНСТРУКЦИЯ И РАЗМЕРЫ ШАЙБЫ (деталь 3)

4.1. Конструкция и размеры шайбы должны соответствовать указанным на черт. 4 и в табл. 4.

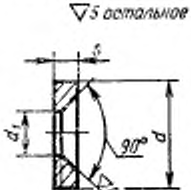

Черт. 4

Таблица 4

Размеры в мм

Обозначение шайбы	d	d_1	s	Вес 1000 шт. в кг
8055-0003/003	18	6,3	3	4,5
8055-0004/003	28	10,5	5	17,5

Пример условного обозначения шайбы диаметром $d=28$ мм:

Шайба 8055-0004/003 ГОСТ 14749—69

Материал — сталь марки 20 по ГОСТ 1050—60.
пускается применение других материалов, обеспечивающих
/атационную прочность и надежность в работе.
. Предельные отклонения размеров: охватывающих — по A_7;
ываемых — по B_7; прочих — $\pm^1/_2$ ($A_7=B_7$).
. Покрытие — Хим. Окс. прм по ГОСТ 9791—68.

ОСТ 17475—72 введен взамен ГОСТ 1490—62.

Изменение № 1 ГОСТ 14749—69 Ручки односторонние для насадных калибров. Конструкция и размеры

Постановлением Государственного комитета СССР по стандартам от 06.03.80 № 1043 срок введения установлен

с 01.05.80

Пункт 1.1. Чертеж 1. Заменить указания о маркировке;



на



Пункты 1.1, 2.1. Таблицы 1, 2. Графа *d*. Заменить обозначение: C_2 на *h*7.

Продолжение см. стр. 96)

(Продолжение изменения к ГОСТ 14749—69)

Пункт 2.1. Чертеж 2. Заменить слова: «Накатка сетчатая 1 ОСТ 26017» на «Рифление сетчатое 1 ГОСТ 21474—75».

Пункт 2.1. Таблица 2. Графа d_2. Заменить обозначение: A_3 на *H*9.

Пункты 2.2, 3.2, 4.2. Заменить ссылку: ГОСТ 1050—60 на ГОСТ 1050—74.

Пункты 2.3, 3.3, 4.3 изложить в новой редакции:

«Неуказанные предельные отклонения размеров: отверстий *H*14, валов *h*14, остальных $\pm \frac{IT14}{2}$».

Пункты 2.4, 3.4, 4.4. Заменить ссылку: ГОСТ 9791—68 на ГОСТ 9.073—77.

(ИУС № 4 1980 г.)

gost.e-ecolog.ru