13794-68
Цем 1,2

ГОСУДАРСТВЕННЫЙ СТАНДАРТ
СОЮЗА ССР

ВТУЛКИ ПЕРЕХОДНЫЕ ПОВОДКОВЫЕ К БОРШТАНГАМ С ПОВОДКОВЫМ ХВОСТОВИКОМ

КОНСТРУКЦИЯ И РАЗМЕРЫ

ГОСТ 13794—68

3

Издание официальное

Цена 3 коп.

ГОСУДАРСТВЕННЫЙ КОМИТЕТ СССР ПО СТАНДАРТАМ
Москва

gost.e-ecolog.ru

УДК 621.952-229.29 : 006.354

Группа Г27
6132—0020

ГОСУДАРСТВЕННЫЙ СТАНДАРТ СОЮЗА ССР

ВТУЛКИ ПЕРЕХОДНЫЕ ПОВОДКОВЫЕ К БОРШТАНГАМ С ПОВОДКОВЫМ ХВОСТОВИКОМ

Конструкция и размеры

Carrier adapters for boring bars with carrier stem. Design and dimensions

ГОСТ 13794—68*

Взамен МН 2637—61

ОКП 39 2831

Утвержден Комитетом стандартов, мер и измерительных приборов при Совете Министров СССР 18 июня 1968 г. Срок введения установлен

с 01.01.69

Проверен в 1979 г.

Несоблюдение стандарта преследуется по закону

1. КОНСТРУКЦИЯ И РАЗМЕРЫ ПЕРЕХОДНЫХ ВТУЛОК

1.1. Конструкция и размеры переходных втулок должны соответствовать указанным на черт. 1 и в табл. 1.

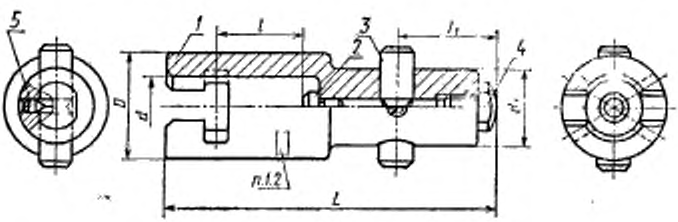

Черт. 1

Издание официальное **Перепечатка воспрещена**

* *Переиздание (май 1986 г.) с Изменениями № 1, 2, утвержденными в июне 1979 г., декабре 1984 г. (ИУС № 8—79, 3—85).*

Таблица 1

Размеры в мм

Обозначение втулок	Применяемость	d	d_1	D	L	l	l_1	Масса, кг, не более	Дет. 1. Корпус	Дет. 2. Опора ГОСТ 13354—67	Дет. 3. Штифт ГОСТ 13336—67	Дет. 3. Штифт ГОСТ 13794—68	Дет. 4. Упор ГОСТ 13336—67	Дет. 5. Винт ГОСТ 1476—84
									Количество					
									1	1	1	1	1	1
									Обозначение деталей					
6132-0021	—	25	32	45	140	38	42	0,978	6132-0021/001	6132-0131/002	6130-0293/002	—	6130-0291.003	ВМ6—8g×10.48.05
6132-0022	—		45				48	1,386	6132-0022/001		6130-0295/002	—	6130-0296.003	ВМ8—8g×16.48.05
6132-0023	—		60		150		55	2,480	6132-0023/001		—	6132-0023/003		ВМ8—8g×20.48.05
6132-0024	—	32	45	55	150	42	48	1,701	6132-0024/001		6130-0295/002	—		ВМ8—8g×16.48.05
6132-0025	—		60				55	2,738	6132-0025/001		—	6132-0023/003		ВМ8—8g×20.48.05
6132-0026			70		190		62	4,163	6132-0026/001			6132-0026/003		

Размеры в мм

Продолжение табл. 1

Обозначение втулок	Применяемость	d	d_1	D	L	l	l_1	Масса, кг, не более	Дет. 1. Корпус	Дет. 2. Опора ГОСТ 13334—67	Дет. 3. Штифт ГОСТ 13336—67	Дет. 3. Штифт ГОСТ 13794—68	Дет. 4. Упор ГОСТ 13336—67	Дет. 5. Винт ГОСТ 1476—84
									Количество					
									1	1	1	1	1	1
									Обозначение деталей					
6132-0027		40	60	70	200	68	55	3,883	6132-0027/001	6132-0135/002	—	6132-0023/003	6130-0256/003	ВМ8—8g×20.48.05
6132-0028			70		190		62	4,598	6132-0028/001			6132-0025/003		
6132-0029					200			5,585	6132-0029/001					ВМ8—8g×25.48.05
6132-0030			80	90	250	65	75	8,237	6132-0030/001			6132-0029/003		
6132-0031			70	100	200	62		8,921	6132-0031/001	6132-0139/002				

Пример условного обозначения втулки d=25 мм, d_1=32 мм:

Втулка 6132-0021 ГОСТ 13794—68

(Измененная редакция, Изм. № 1, 2).

1.2. Маркировать: обозначение и товарный знак предприятия-изготовителя.

2. КОНСТРУКЦИЯ И РАЗМЕРЫ КОРПУСОВ (деталь 1)

2.1. Конструкция и размеры корпусов должны соответствовать указанным на черт. 2 и в табл. 2.

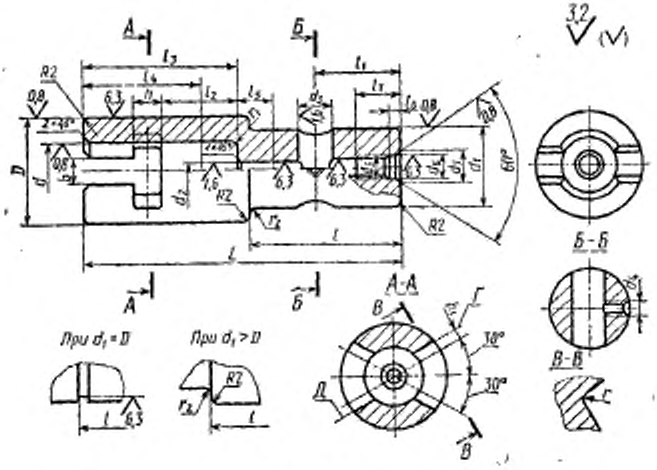

Черт. 2

Таблица 2

Размеры в мм

Обозначение корпусов	d	d_1	D	L	b	d_2 (поле допуска H7)	d_3 (поле допуска H7)	d_4
6132-0021/001	25	32	45	134	12	8	14	M6
6132-0022/001		45		132			16	M8
6132-0023/001		60		142			20	
6132-0024/001	32	45	55		16		16	
6132-0025/001		60					20	
6132-0026/001		70		182			25	
6132-0027/001	45	60	70	192	18	12	20	
6132-0028/001		70		182			25	
6132-0029/001		80		192				
6132-0030/001	60		90	242	22			
6132-0031/001	80		100	252	28	16		

Продолжение табл. 2

Размеры в мм

Обозначение корпусов	d_5	d_6	d_7	h	h_1	l	l_1	l_3	l_2	l_4	l_5
6132-0021/001	M10×1	10,5	12,5	12	5,0	64	36	38	65	60	15
6132-0022/001	M12×1,25	13,0	15,0			77	40				
6132-0023/001						97	47				
6132-0024/001				16	7,0	77	40	40	68		
6132-0025/001						97	47				
6132-0026/001						112	54				
6132-0027/001				18	8,0	97	47	49	86	75	20
6132-0028/001						112	54				
6132-0029/001						127	67				
6132-0030/001				22	10			54	105	90	
6132-0031/001				28	12,5			60	115	105	25

Продолжение табл. 2

Размеры в мм

Обозначение корпусов	l_3	l_1	r	r_1	r_2	Масса, кг, не более
6132-0021/001	4,5	18	4	2	3	0,907
6132-0022/001	6,0	23			—	1,234
6132-0023/001					5	2,217
6132-0024/001			6	3		1,549
6132-0025/001					2	2,475
6132-0026/001					5	3,743
6132-0027/001						3,592
6132-0028/001					—	3,950
6132-0029/001					5	5,378
6132-0030/001			8	5		7,739
6132-0031/001			10			8,385

(Измененная редакция, Изм. № 1, 2).

2.2. Материал — сталь марки 40Х по ГОСТ 4543—71. Допускается применение сталей других марок с механическими свойствами не ниже указанной.

(Измененная редакция, Изм. № 2).

2.3—2.7. **(Исключены, Изм. № 2).**

2.8. Допуск перпендикулярности оси паза h к оси втулки — 0,2 мм на величине диаметра D.

2.9. Допуск перпендикулярности оси отверстия d_3 к оси втулки — 0,2 мм на величине диаметра d_1.

2.10. Неуказанные предельные отклонения размеров: отверстий — H14, валов — h14, остальных $\pm\frac{t_2}{2}$.

2.8—2.10. **(Измененная редакция, Изм. № 1).**

2.11. Резьба метрическая — по ГОСТ 24705—81. Поле допуска резьбы — 7H по ГОСТ 16093—81.

(Измененная редакция, Изм. № 2).

2.12. Фаски под резьбу — по ГОСТ 10549—80.

2.13. Канавки для выхода шлифовального круга — по ГОСТ 8820—69.

(Измененная редакция, Изм. № 1).

2.14. **(Исключен, Изм. № 2).**

2.15. Остальные технические требования — по ГОСТ 17166—71.

(Введен дополнительно, Изм. № 2).

3. КОНСТРУКЦИЯ И РАЗМЕРЫ ШТИФТА (деталь 3)

3.1. Конструкция и размеры штифта должны соответствовать указанным на черт. 3 и в табл. 3.

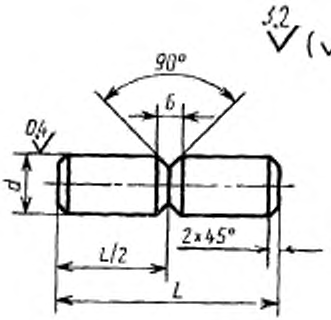

Черт. 3

Таблица 3

Обозначение штифтов	d (пред. откл. по f_7)	L	Масса, кг, не более
	мм		
6132-0023/003	20	85	0,209
6132-0026/003	25	95	0,366
6132-0029/003		110	0,423

(Измененная редакция, Изм. № 1, 2).

3.2. Материал — сталь марки 40Х по ГОСТ 4543—71. Допускается применение сталей других марок с механическими свойствами не ниже указанной.

(Измененная редакция, Изм. № 2).

3.3. Твердость — $HRC_э$ 46 . . . 51.

(Измененная редакция, Изм. № 1).

3.4. Неуказанные предельные отклонения размеров: валов — h14; остальных $\pm \frac{t_2}{2}$

(Измененная редакция, Изм. № 2).

Редактор *Р. Г. Говердовская*
Технический редактор *М. И. Максимова*
Корректор *А. С. Черноусова*

Сдано в наб. 16.09.86 Подп. в печ. 17.09.86 0,75 усл. п. л. 0,75 усл. кр.-отт. 0,43 уч.-изд. л. Тир. 12 000 Цена 3 коп.

Ордена «Знак Почета» Издательство стандартов, 123840, Москва, ГСП, Новопресненский пер., 3
Тип. «Московский печатник». Москва, Лялин пер., 6. Зак. 1134

gost.e-ecolog.ru