13795-68
Изм 1,2

ГОСУДАРСТВЕННЫЙ СТАНДАРТ
СОЮЗА ССР

ХВОСТОВИКИ БОРШТАНГ ПОВОДКОВЫЕ

РАЗМЕРЫ

ГОСТ 13795—68

Издание официальное

Цена 3 коп.

ГОСУДАРСТВЕННЫЙ КОМИТЕТ СССР ПО СТАНДАРТАМ
Москва



gost.e-ecolog.ru

УДК 621.952-025.229.2 : 006.354 Группа Г27

ГОСУДАРСТВЕННЫЙ СТАНДАРТ СОЮЗА ССР

ХВОСТОВИКИ БОРШТАНГ ПОВОДКОВЫЕ

Размеры

Carries stems of boring bars. Dimensions

ГОСТ 13795—68*

Взамен МН 2674—61

Утвержден Комитетом стандартов, мер и измерительных приборов при Совете Министров СССР 18 июня 1968 г. Срок введения установлен

с 01.01.69

Проверен в 1979 г.

Несоблюдение стандарта преследуется по закону

1. Основные размеры хвостовиков поводковых борштанг должны соответствовать указанным на чертеже и в таблице.

(Измененная редакция, Изм. № 1, 2).

2. Допуск радиального биения поверхности диаметра D_1 относительно оси борштанги для жесткого соединения — 0,03 мм; плавающего соединения — 0,1 мм.

3. Допуск симметричного расположения оси отверстия d относительно оси борштанги — 0,03 мм.

4. Допуск перпендикулярности оси отверстия d к оси борштанги — 0,2 мм на величине диаметра D_1.

2—4. **(Измененная редакция, Изм. № 1).**

5. Неуказанные предельные отклонения размеров: отверстий — *H14*, валов — *h*14, остальных — $\pm \frac{t_2}{2}$.

(Измененная редакция, Изм. № 1, 2).

6. Резьба — по ГОСТ 24705—81. Поле допуска резьбы — *7H* по ГОСТ 16093—81.

(Измененная редакция, Изм. № 1).

7. Фаски под резьбу — по ГОСТ 10549—80.

8. Канавка для выхода шлифовального круга — по ГОСТ 8820—69.

9. **(Исключен, Изм. № 1).**

Издание официальное Перепечатка воспрещена

* *Переиздание (январь 1986 г.) с Изменениями № 1, 2, утвержденными в июне 1979 г., декабре 1984 г. (ИУС 8—79, 3—85).*

© Издательство стандартов, 1986

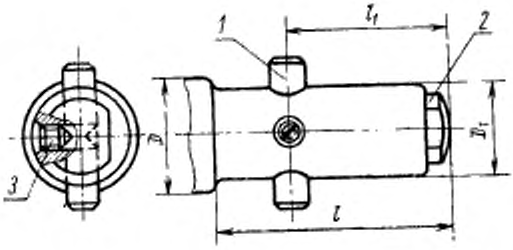
1
2
3
l_1
l
D
D_1

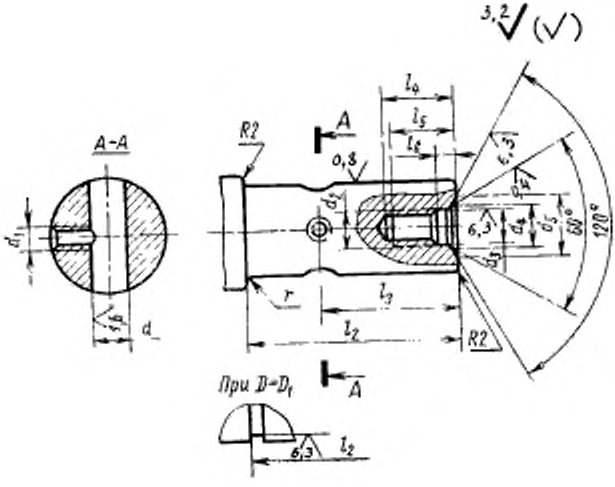
3,2
(√)
A-A
R2
A
0,8
l_4
l_5
l_6
6,3
0,4
d_1
d_2
d_3
d_4
d_5
60°
120°
r
l_3
l_2
R2
d
При $D=D_1$
6,3
l_2

мм

D	D_1		l	l_1	d (поле допуска H7)	d_1	d_2	d_3	d_4	d_5	l_2
	Соединение с патроном										
	жесткое (поле допуска f9)	плавающее									
От 25 до 32	25	23	65	38	10	М6	М10×1	10,5	12,5	13,2	59
Св. 32 » 50	32	30	70	42	14						64
» 50 » 63	45	43	85	48	16	М8	М12×1,25	13,0	15,0	17,0	77
» 63 » 80	60	58	105	55	20						97
» 80 » 100	70	68	120	62	25						112
» 100 » 125	80	78	135	75							127

l_3 (пред. откл. ±0,2)	l_4	l_5	l_6	r	Дет. 1 Штифт ГОСТ 13336—67	Дет. 1 Штифт ГОСТ 13794—68	Дет. 2 Упор ГОСТ 13336—67	Дет. 3 Винт ГОСТ 1476—84
					Количество			
					1		1	1
					Обозначение деталей			
32	20	18	4,5	2	6130-0291/002	—	6130-0291/003	В.М6—6g× ×8.14Н.05
36				3	0293/002			В.М6—6g× ×10.14Н.05
40	25	23	6,0	5	6130-0296/002		6130-0296/003	В.М8—6g× ×14.14Н.05
47					—	6132-0023/003		В.М8—6g× ×20.14Н.05
54						0026/003		
67						6132-0029/003		В.М8—6g× ×25.14Н.05

Редактор *Р. Г. Говердовская*
Технический редактор *Э. В. Митай*
Корректор *М. М. Герасименко*

Сдано в наб. 20.02.87 Подп. в печ. 19.11.86 0,375 усл. п. л. 0,375 усл. кр.-отт. 0,19 уч.-изд. л. Тираж 9000 Цена 3 коп.

gost.e-ecolog.ru

Ордена «Знак Почета» Издательство стандартов, 123840, Москва, ГСП, Новопресненский пер., д. 3.
Вильнюсская типография Издательства стандартов, ул. Миндаугу, 12/14. Зак. 4019.