УДК 621.9-229 : 006.354

Группа Г27
7006—0500

ГОСУДАРСТВЕННЫЙ СТАНДАРТ СОЮЗА ССР

ГОСТ 13431—68*

ВИНТЫ НАЖИМНЫЕ С РУКОЯТКОЙ И КОНЦОМ ПОД ПЯТУ ДЛЯ СТАНОЧНЫХ ПРИСПОСОБЛЕНИЙ

Конструкция и размеры

Point for foot pressure screws with handle for machine retaining devices. Design and sizes

Взамен
ГОСТ 3386—57
в части типа Б,
ГОСТ 3387—57
в части типа Б

Утвержден Комитетом стандартов, мер и измерительных приборов при Совете Министров СССР 2 января 1968 г. Срок введения установлен

с 01.01 1969 г.

Проверен в 1980 г. Срок действия ограничен **до 01.01 1990 г.**

Несоблюдение стандарта преследуется по закону

1. Конструкция и размеры нажимных винтов с рукояткой и концом под пяту должны соответствовать указанным на чертеже и в таблице.

Исполнение 1
(с неподвижной рукояткой)

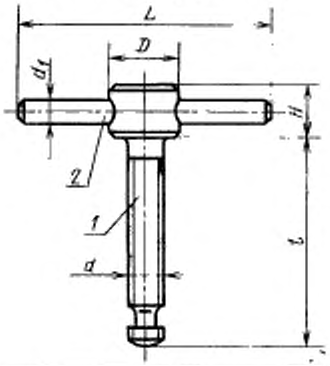

Исполнение 2
(с подвижной рукояткой)

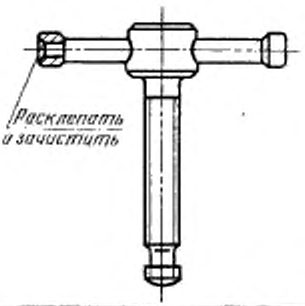

Внесен Министерством тяжелого, энергетического и транспортного машиностроения СССР

Издание официальное **Перепечатка воспрещена**

* *Переиздание (ноябрь 1982 г.) с Изменением № 1, утвержденным в июне 1980 г. (ИУС 9 — 1980 г.)*

gost.e-ecolog.ru

Размеры в мм

Обозначение винтов	Применяемость	Исполнение	d	l	H	D	d_1	L	Масса, кг	Дет. 1. Винт по ГОСТ 13433—68	Дет. 2. Рукоятка: Штифт цилиндрический по ГОСТ 3128—70	Дет. 2. Рукоятка: Рукоятка по ГОСТ 13447—68
										Количество		
										1	1	
										Обозначение деталей		
7006-0501		1	M6	25	10	12	5	50	0,020	7006-0801Н7	5m6×50	—
0502		2							0,022	0801	—	7061-0311
0503		1		32					0,022	0802Н7	5m6×50	—
0504		2							0,024	0802	—	0311
0505		1		40					0,024	0803Н7	5m6×50	—
0506		2							0,026	0803	—	0311
0507		1		50					0,025	0804Н7	5m6×50	—
0508		2							0,027	0804	—	0311
0509		1	M8	32	12	16	6	60	0,040	0805Н7	6m6×60	—
0510		2							0,042	0805	—	0314
0511		1		40					0,043	0806Н7	6m6×60	—
0512		2							0,045	0806	—	0314
0513		1		50					0,046	0807Н7	6m6×60	—
7006-0514		2							0,048	7006-0807	—	7061-0314

Продолжение

Размеры в мм

Обозначение винтов	Применяемость	Исполнение	d	l	H	D	d_1	L	Масса кг	Дет. 1. Винт по ГОСТ 13433—68	Дет. 2. Рукоятка: Штифт цилиндрический по ГОСТ 3128—70	Дет. 2. Рукоятка: Рукоятка по ГОСТ 13447—68
										Количество		
										1	1	
										Обозначение деталей		
7006-0515		1	M8	60	12	16	6	60	0,049	7006-0808Н7	6m6×60	—
0516		2							0,051	0808	—	7061-0314
0517		1	M10	40	14	18	8	80	0,075	0809Н7	8m6×80	—
0518		2							0,079	0809	—	0319
0519		1		50					0,080	0810Н7	8m6×80	—
0520		2							0,084	0810	—	0319
0521		1		60					0,085	0811Н7	8m6×80	—
0522		2							0,089	0811	—	0319
0523		1		80					0,095	0812Н7	8m6×80	—
0524		2							0,099	0812	—	0319
0525		1	M12	50	18	20	10	100	0,132	0813Н7	10m6×100	—
0526		2							0,139	0813	—	0325
0527		1		60					0,139	0814Н7	10m6×100	—
7006-0528		2							0,146	7006-0814	—	7061-0325

Продолжение

Размеры в мм

Обозначение винтов	Применяемость	Исполнение	d	l	H	D	d_1	L	Масса, кг	Дет. 1. Винт по ГОСТ 13433—68	Дет. 2. Рукоятка: Штифт цилиндрический по ГОСТ 3128—70	Дет. 2. Рукоятка: Рукоятка по ГОСТ 13447—68
										Количество		
										1	1	
										Обозначение деталей		
7006-0529		1	M12	80	18	20	10	100	0,154	7006-0815Н7	10m6×100	—
0530		2							0,161	0815	—	7061-0325
0531		1		100					0,169	0816Н7	10m6×100	—
0532		2							0,246	0816	—	0325
0533		1	M16	60	20	24	12	120	0,239	0817Н7	12m6×120	—
0534		2						125	0,254	0817	—	0331
0535		1		80				120	0,266	0818Н7	12m6×120	—
0536		2						125	0,281	0818	—	0331
0537		1		100				120	0,294	0819Н7	12m6×120	—
0538		2						125	0,309	0819	—	0331
0539		1		120				120	0,322	0820Н7	12m6×120	—
0540		2						125	0,337	0820	—	0331
0541		1		140				120	0,350	0821Н7	12m6×120	—
7006-0542		2						125	0,365	7006-0821	—	7061-0331

Продолжение

Размеры в мм

Обозначение винтов	Применяемость	Исполнение	d	l	H	D	d_1	L	Масса, кг	Дет. 1 Винт по ГОСТ 13433—68	Дет. 2 Рукоятка: Штифт цилиндрический по ГОСТ 3128—70	Дет. 2 Рукоятка: Рукоятка по ГОСТ 13447—68
										Количество		
										1	1	
										Обозначение деталей		
7006-0543		1	Трап 16×4	60	20	24	12	120	0,230	7006-0822Н7	12m6×120	—
0544		2						125	0,245	0822	—	7061-0331
0545		1		80				120	0,255	0823Н7	12m6×120	—
0546		2						125	0,270	0823	—	0331
0547		1		100				120	0,279	0824Н7	12m6×120	—
0548		2						125	0,294	0824	—	0331
0549		1		120				120	0,303	0825Н7	12m6×120	—
0550		2						125	0,318	0825	—	0331
0551		1		140				120	0,327	0826Н7	12m6×120	—
0552		2						125	0,342	0826	—	0331
0553		1	М20	80	28	30	16	160	0,538	0827Н7	16m6×160	—
0554		2							0,566	0827	—	0345
0555		1		100					0,580	0828Н7	16m6×160	—
7006-0556		2							0,608	7006-0828	—	7061-0345

Продолжение

Размеры в мм

Обозначение винтов	Применяемость	Исполнение	d	l	H	D	d_1	L	Масса, кг	Дет. 1. Винт по ГОСТ 13433—68	Дет. 2. Рукоятка: Штифт цилиндрический по ГОСТ 3128—70	Дет. 2. Рукоятка: Рукоятка по ГОСТ 13447—68
										Количество		
										1	1	
										Обозначение деталей		
7006-0557		1	М20	120	28	30	16	160	0,622	7006-0829Н7	16m6×160	—
0558		2							0,650	0829	—	7061-0345
0559		1		140					0,664	0830Н7	16m6×160	—
0560		2							0,692	0830	—	0345
0561		1		160					0,706	0831Н7	16m6×160	—
0562		2							0,734	0831	—	0345
0563		1	Трап 20×4	80					0,532	0832Н7	16m6×160	—
0564		2							0,560	0832	—	0345
0565		1		100					0,572	0833Н7	16m6×160	—
0566		2							0,600	0833	—	0345
0567		1		120					0,612	0834Н7	16m6×160	—
0568		2							0,640	0834	—	0345
0569		1		140					0,652	0835Н7	16m6×160	—
7006-0570		2							0,680	7006-0835	—	7061-0345

Продолжение

Размеры в мм

Обозначение винтов	Применяемость	Исполнение	d	l	H	D	d_1	L	Масса, кг	Дет. 1. Винт по ГОСТ 13433—68	Дет. 2. Рукоятка: Штифт цилиндрический по ГОСТ 3128—70	Дет. 2. Рукоятка: Рукоятка по ГОСТ 13447—68
										Количество		
										1	1	
										Обозначение деталей		
7006-0571		1	Трап 20×4	160	28	30	16	160	0,692	7006-0836Н7	16m6×160	—
0572		2							0,720	0836	—	7061-0345
0573		1	M24	80		35			0,652	0837Н7	16m6×160	—
0574		2							0,680	0837	—	0345
0575		1		100					0,712	0838Н7	16m6×160	—
0576		2							0,740	0838	—	0345
0577		1		120					0,772	0839Н7	16m6×160	—
0578		2							0,800	0839	—	0345
0579		1		140					0,832	0840Н7	16m6×160	—
0580		2							0,860	0840	—	0345
0581		1		160					0,892	0841Н7	16m6×160	—
0582		2							0,920	0841	—	0345
0583		1		180					0,952	0842Н7	16m6×160	—
7006-0584		2							0,980	7006-0842	—	7061-0345

Продолжение

Размеры в мм

Обозначение винтов	Применяемость	Исполнение	d	l	H	D	d_1	L	Масса, кг	Дет. 1. Винт по ГОСТ 13433—68	Дет. 2. Рукоятка: Штифт цилиндрический по ГОСТ 3128—70	Дет. 2. Рукоятка: Рукоятка по ГОСТ 13447—68
										Количество		
										1	1	
										Обозначение деталей		
7006-0585		1	Трап 26×5	80	28	35	16	160	0,675	7006-0843Н7	16m6×160	—
0586		2							0,703	0843	—	7061-0345
0587		1		100					0,743	0844Н7	16m6×160	—
0588		2							0,771	0844	—	0345
0589		1		120					0,811	0845Н7	16m6×160	—
0590		2							0,839	0845	—	0345
0591		1		140					0,879	0846Н7	16m6×160	—
0592		2							0,907	0846	—	0345
0593		1		160					0,947	0847Н7	16m6×160	—
0594		2							0,975	0847	—	0345
0595		1		180					1,015	0848Н7	16m6×160	—
0596		2							1,043	0848	—	0345
0597		1	М30	100	36	40	20	200	1,226	0849Н7	20m6×200	—
7006-0598		2							1,124	7006-0849	—	7061-0359

Размеры в мм

Обозначение винтов	Применяемость	Исполнение	d	l	H	D	d_1	L	Масса, кг	Дет. 1. Винт по ГОСТ 13433—68	Дет. 2. Рукоятка: Штифт цилиндрический по ГОСТ 3128—70	Дет. 2. Рукоятка: Рукоятка по ГОСТ 13447—68
										Количество		
										1	1	
										Обозначение деталей		
7006-0599		1	М30	120	36	40	20	200	1,323	7006-0850Н7	20m6×200	—
0600		2							1,221	0850	—	7061-0359
0601		1		140					1,410	0851Н7	20m6×200	—
0602		2							1,308	0851	—	0359
0603		1		160					1,516	0852Н7	20m6×200	—
0604		2							1,414	0852	—	0359
0605		1		180					1,613	0853Н7	20m6×200	—
0606		2							1,511	0853	—	0359
0607		1		200					1,710	0854Н7	20m6×200	—
0608		2							1,608	0854	—	0359
0609		1	Трап 32×6	100					1,255	0855Н7	20m6×200	—
0610		2							1,153	0855	—	0359
0611		1		120					1,359	0856Н7	20m6×200	—
7006-0612		2							1,257	7006-0856	—	7061-0359

Размеры в мм

Обозначение винтов	Применяемость	Исполнение	d	l	H	D	d_1	L	Масса, кг	Дет. 1. Винт по ГОСТ 13433—68	Дет. 2. Рукоятка: Штифт цилиндрический по ГОСТ 3128—70	Дет. 2. Рукоятка: Рукоятка по ГОСТ 13447—68
										Количество		
										1	1	
										Обозначение деталей		
7006-0613		1	Трап 32×6	140	36	40	20	200	1,463	7006-0857Н7	20m6×200	—
0614		2							1,361	0857	—	7061-0359
0615		1		160					1,566	0858Н7	20m6×200	—
0616		2							1,464	0858	—	0359
0617		1		180					1,670	0859Н7	20m6×200	—
0618		2							1,568	0859	—	0359
0619		1		200					1,774	0860Н7	20m6×200	—
0620		2							1,672	0860	—	0359
0621		1	М36	120	45	50			1,833	0861Н7	20m6×200	—
0622		2							1,731	0861	—	0359
0623		1		140					1,971	0862Н7	20m6×200	—
0624		2							1,869	0862	—	0359
0625		1		160					2,109	0863Н7	20m6×200	—
7006-0626		2							2,007	7006-0863	—	7061-0359

Продолжение

Размеры в мм

Обозначение винтов	Применяемость	Исполнение	d	l	H	D	d_1	L	Масса, кг	Дет. 1. Винт по ГОСТ 13433—68	Дет. 2. Рукоятка: Штифт цилиндрический по ГОСТ 3128—70	Дет. 2. Рукоятка: Рукоятка по ГОСТ 13447—68
										Количество		
										1	1	
										Обозначение деталей		
7006-0627		1	М36	180	45	50	20	200	2,246	7006-0864Н7	20m6×200	—
0628		2							2,144	0864	—	7061-0359
0629		1		200					2,384	0865Н7	20m6×200	—
0630		2							2,282	0865	—	0359
0631		1		220					2,521	0866Н7	20m6×200	—
0632		2							2,419	0866	—	0359
0633		1		250					2,728	0867Н7	20m6×200	—
0634		2							2,626	0867	—	0359
0635		1	Трап 40×6	120		55			2,129	0868Н7	20m6×200	—
0636		2							2,027	0868	—	0359
0637		1		140					2,298	0869Н7	20m6×200	—
0638		2							2,196	0869	—	0359
0639		1		160					2,467	0870Н7	20m6×200	—
7006-0640		2							2,365	7006-0870	—	7061-0359

Продолжение

Размеры в мм

Обозначение винтов	Применяемость	Исполнение	d	l	H	D	d_1	L	Масса, кг	Дет. 1. Винт по ГОСТ 13433—68	Дет. 2. Рукоятка: Штифт цилиндрический по ГОСТ 3128—70	Дет. 2. Рукоятка: Рукоятка по ГОСТ 13447—68
										Количество		
										1	1	
										Обозначение деталей		
7006-0641		1	Трап 40×6	180	45	55	20	200	2,635	7006-0871Н7	20m6×200	—
0642		2							2,533	0871	—	7061-0359
0643		1		200					2,804	0872Н7	20m6×200	—
0644		2							2,702	0872	—	0359
0645		1		220					2,973	0873Н7	20m6×200	—
0646		2							2,871	0873	—	0359
0647		1		250					3,226	0874Н7	20m6×200	—
0648		2							3,124	0874	—	0359
0649		1	М42	120					2,225	0875Н7	20m6×200	—
0650		2							2,123	0875	—	0359
0651		1		140					2,412	0876Н7	20m6×200	—
0652		2							2,310	0876	—	0359
0653		1		160					2,600	0877Н7	20m6×200	—
7006-0654		2							2,498	7006-0877	—	7061-0359

Продолжение

Размеры в мм

Обозначение винтов	Применяемость	Исполнение	d	l	H	D	d_1	L	Масса, кг	Дет. 1. Винт по ГОСТ 13433—68	Дет. 2. Рукоятка: Штифт цилиндрический по ГОСТ 3128—70	Дет. 2. Рукоятка: Рукоятка по ГОСТ 13447—68
										Количество		
										1	1	
										Обозначение деталей		
7006-0655		1	M42	180	45	55	20	200	2,788	7006-0878Н7	20m6×200	—
0656		2							2,686	0878	—	7061-0359
0657		1		200					2,975	0879Н7	20m6×200	—
0658		2							2,873	0879	—	0359
0659		1		220					3,163	0880Н7	20m6×200	—
0660		2							3,061	0880	—	0359
0661		1		250					3,444	0881Н7	20m6×200	—
0662		2							3,342	0881	—	0359
0663		1	M48	160	50	60	25	250	3,688	0882Н7	25m6×250	—
0664		2							3,523	0882	—	0373
0665		1		200					4,188	0883Н7	25m6×250	—
0666		2							4,023	0883	—	0373
0667		1		250					4,810	0884Н7	25m6×250	-
7006-0668		2							4,645	7006-0884	—	7061-0373

Размеры в мм

Продолжение

Обозначение винтов	Применяемость	Исполнение	d	l	H	D	d_1	L	Масса, кг	Дет. 1. Винт по ГОСТ 13433—68	Дет. 2. Рукоятка: Штифт цилиндрический по ГОСТ 3128—70	Дет. 2. Рукоятка: Рукоятка по ГОСТ 13447—68
										Количество		
										1	1	
										Обозначение деталей		
7006-0669		1	М48	320	50	60	25	250	5,684	7006-0885Н7	25m6×250	—
0670		2							5,519	0885	—	7061-0373
0671		1	Трап 50×8	160					3,763	0886Н7	25m6×250	—
0672		2							3,598	0886	—	0373
0673		1		200					4,386	0887Н7	25m6×250	—
0674		2							4,221	0887	—	0373
0675		1		250					4,938	0888Н7	25m6×250	—
0676		2							4,773	0888	—	0373
0677		1		320					5,850	0889Н7	25m6×250	—
7006-0678		2							5,685	7006-0889	—	7061-0373

Пример условного обозначения нажимного винта с рукояткой и концом под пяту исполнения 1, размерами d=М6, l=25 мм:

Винт 7006-0501 ГОСТ 13431—68

(Измененная редакция, Изм. № 1).

2. Маркировать партию винтов одного типоразмера на таре или упаковке с указанием наименования изделия, его обозначения, обозначения настоящего стандарта и товарного знака предприятия-изготовителя.

ПРИЛОЖЕНИЕ
Справочное

Примеры применения нажимных винтов с рукояткой и концом под пяту

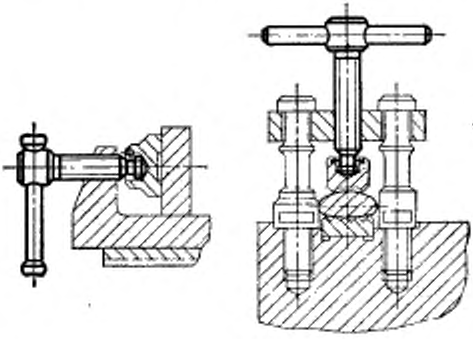

Изменение № 2 ГОСТ 13431—68 Винты нажимные с рукояткой и концом под пяту для станочных приспособлений Конструкция и размеры

Утверждено и введено в действие Постановлением Государственного комитета СССР по стандартам от 16.05.89 № 1232

Дата введения 01.01.90

Наименование стандарта. Исключить слова: **«и размеры»**, «and sizes».

Пункт 1. Таблица. Графа *d*. Заменить слово: **«Трап»** на **«Тг»**;

(Продолжение см. с. 94)

графа — «Дет. 1. Винт по ГОСТ 13433—68». Заменить поле допуска: H7 на K7;

таблицу дополнить примечанием: «Примечание. Допускается применение рукояток дет. 2 других конструкций».

Стандарт дополнить пунктом — 3: «3. Примеры применения нажимных винтов с рукояткой и концом под пяту указаны в приложении».

(ИУС № 8 1989 г.)

gost.e-ecolog.ru