УДК 629.13.01

Издание официальное

СССР Комитет стандартов, мер и измерительных приборов при Совете Министров СССР	ГОСУДАРСТВЕННЫЙ СТАНДАРТ СОЕДИНЕНИЕ ДЛЯ ЗАКРЫТОЙ ЗАПРАВКИ МАСЛОМ САМОЛЕТОВ И ВЕРТОЛЕТОВ Установочные и присоединительные размеры. Технические требования Connection for sealed oiling aircrafts and helicopters mounting and coupling dimensions, technical requirements	ГОСТ 13574—68 Группа Д15

Настоящий стандарт распространяется на соединение бортового штуцера с наконечником наземного устройства для закрытой заправки и дозаправки самолетов и вертолетов маслом под давлением.

1. УСТАНОВОЧНЫЕ И ПРИСОЕДИНИТЕЛЬНЫЕ РАЗМЕРЫ

1.1. Установочные и присоединительные размеры соединения должны соответствовать указанным на черт. 1.

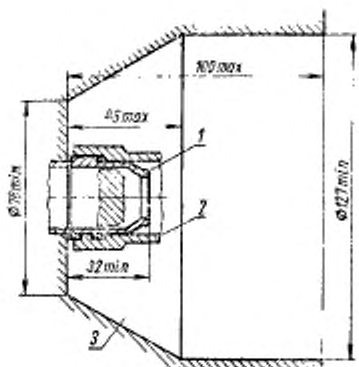

1—штуцер; 2—наконечник; 3—люк

Черт. 1

Внесен Министерством авиационной промышленности СССР	Утвержден Комитетом стандартов, мер и измерительных приборов при Совете Министров СССР 11/III 1968 г.	Срок введения 1/VII 1968 г.

Несоблюдение стандарта преследуется по закону

Перепечатка воспрещена

gost.e-ecolog.ru

Переиздание. Декабрь 1968 г.

ГОСТ 13574—68	Соединение для закрытой заправки маслом самолетов и вертолетов. Установочные и присоединительные размеры. Технические требования

1.2. Присоединительные размеры бортового штуцера должны соответствовать указанным на черт. 2.

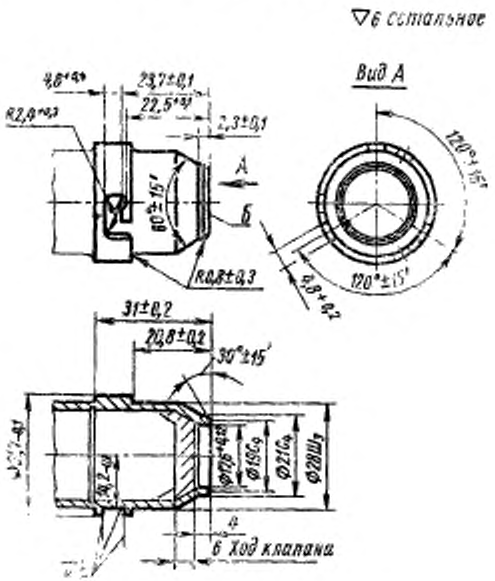

Черт 2

1.3. Присоединительные размеры наконечника должны соответствовать указанным на черт. 3.

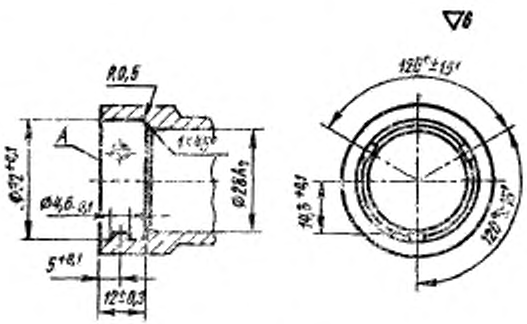

Черт. 3

2. ТЕХНИЧЕСКИЕ ТРЕБОВАНИЯ

2.1. Торцовое биение плоскости *Б* относительно оси не более 0,05 *мм*.

2.2. Радиальное биение поверхности диаметром 28 A_3 относительно поверхности диаметра $32^{+0,1}$ не более 0,05 *мм*.

2.3. Торцовое биение плоскости *А* относительно оси не более 0,05 *мм*.

2.4. Бортовой штуцер и наконечник должны иметь самозапирающиеся клапаны, обеспечивающие открывание системы при подсоединении и исключающие пролив масла при отсоединении.

2.5. Открывание клапана бортового штуцера и перемещение его на 6 *мм* должны производиться клапаном наконечника.

2.6. Осевое усилие, необходимое для соединения наконечника с бортовым штуцером, не должно быть более 15 *кг*.

2.7. Максимальное рабочее давление при закрытой заправке маслом 6 *кгс/см²*.

2.8. Соединение должно быть проверено на герметичность максимальным рабочим давлением масла в течение 5 *мин*. Допускается отпотевание, обнаруживаемое с помощью фильтровальной бумаги или припудриванием тальком по ГОСТ 879—52.

2.9. Уплотнение соединения должно быть выполнено в наконечнике и обеспечивать герметичность в соответствии п. 2.8.

2.10. Диапазон температур рабочей и окружающей сред — от минус 60 до плюс 120°С.

2.11. Для предохранения от загрязнения системы подачи масла на бортовом штуцере и наконечнике должны быть установлены заглушки.

2.12. Конструкция бортового штуцера и наконечника по проходным сечениям должна обеспечивать производительность не менее 60 *л/мин* при давлении масла в системе 3 *кгс/см*^{2} и температуре 100°С.

gost.e-ecolog.ru

Издательство стандартов. Москва, К-1, ул. Щусева, 4.
Сдано в наб. 28/I 1969 г. Подп. в печ. 12/IV 1969 г. 0,25 п. л. Тир 1000
Вильнюсская типография Издательства стандартов, ул. Миндауго, 12/14. Зак. 1016