ГОСУДАРСТВЕННЫЙ СТАНДАРТ
СОЮЗА ССР

ВТУЛКИ ПЕРЕХОДНЫЕ С КОНУСНОСТЬЮ 7:24 ДЛЯ КОНЦЕВЫХ ФРЕЗ С КОНИЧЕСКИМ ХВОСТОВИКОМ

КОНСТРУКЦИЯ И РАЗМЕРЫ

ГОСТ 13790—68

Издание официальное

ГОСУДАРСТВЕННЫЙ КОМИТЕТ СССР ПО СТАНДАРТАМ
Москва

gost.e-ecolog.ru

УДК 621.914—229.25 : 006.354

Группа Г27
6103—0000

ГОСУДАРСТВЕННЫЙ СТАНДАРТ СОЮЗА ССР

ВТУЛКИ ПЕРЕХОДНЫЕ С КОНУСНОСТЬЮ 7 : 24 ДЛЯ КОНЦЕВЫХ ФРЕЗ С КОНИЧЕСКИМ ХВОСТОВИКОМ

Конструкция и размеры

Tapered adapters 7 : 24 for end cutters with tapered shank. Design and dimensions

ГОСТ 13790—68*

Взамен МН 39—64

ОКП 39 2831

Утвержден Комитетом стандартов, мер и измерительных приборов при Совете Министров СССР 18 июня 1968 г. Срок введения установлен

с 01.01.69

Несоблюдение стандарта преследуется по закону

1. Конструкция и размеры переходных втулок должны соответствовать указанным на чертеже и в таблице.

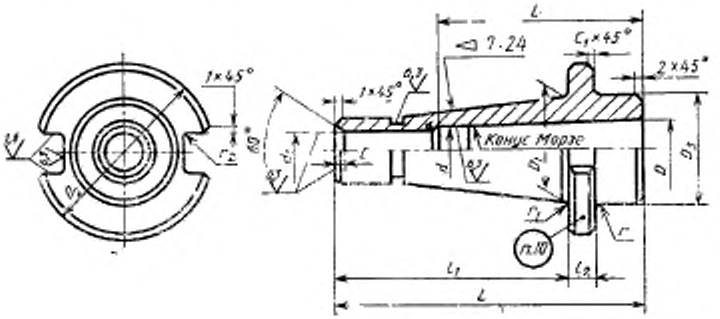

Издание официальное **Перепечатка воспрещена**

* *Переиздание (май 1986 г.) с Изменениями № 1, 2, 3, утвержденными в январе 1974 г., июне 1979 г., декабре 1984 г. (ИУС № 3—74, 8—79, 3—85).*

Размеры в мм

Обозначение втулок	Применяемость	Обозначение конусов		D	D_1	D_2	D_3	L	d	d_1	l	l_1	l_2	c	c_1	r	r_1	r_2	Масса, кг, не более
		7:24	Морзе																
6103-0001		40	2	17,780	44,45	63	45	115	14,9	—	—	95	10	2,5	1	3	—	1	0,77
6103-0002			3	23,825				125	20,2	17	84								0,75
6103-0009		45	2	17,780	57,15	80	50	130	14,9	—	—	110		4,5		5	1		1,16
6103-0011			3	23,825				140	20,2										1,27
6103-0012			4	31,267					26,5	21	107								1,05
6103-0003		50	3	23,825	69,85	100	60	160	20,2	—	—	130	12		2			2	2,82
6103-0004			4	31,267					26,5										2,44
6103-0005			5	44,399			70	200	38,2	25	135								2,98
6103-0007		60			107,95	160	80	250		—	—	210				10			9,58
6103-0008			6	63,348			100	260	54,6	32	188								8,68

Примечание. Допускается для поверхности конуса Морзе 2 параметр шероховатости $Ra \leqslant 0{,}8$ мкм по ГОСТ 2789—73.

Пример условного обозначения втулки для конца шпинделя *40* с конусом Морзе 2:

Втулка 6103-0001 ГОСТ 13790—68

(Измененная редакция, Изм. № 1, 2, 3).

2. Материал — сталь марки 40Х по ГОСТ 4543—71. Допускается применение сталей других марок с механическими свойствами не ниже указанной.

(Измененная редакция, Изм. № 3).

3—5. **(Исключены, Изм. № 1).**

6. Конусы Морзе — по ГОСТ 25557—82.

7. Размеры концов втулок конусностью 7:24 и технические требования к ним — по ГОСТ 24644—81.

(Измененная редакция, Изм. № 2).

8. **(Исключен, Изм. № 1).**

9. Покрытие — Хим. Окс. прм — по ГОСТ 9.073—77, кроме наружной конусной поверхности и внутреннего конуса Морзе.

10. Маркировать: обозначение и товарный знак предприятия-изготовителя.

11. Остальные технические требования — по ГОСТ 17166—71.

(Введен дополнительно, Изм. № 1).

Редактор *Р. Г. Говердовская*
Технический редактор *М. И. Максимова*
Корректор *В. И. Варенцова*

Сдано в наб. 16.09.85 Подп. в печ. 16.09.86 0,25 усл. п. л. 0,25 усл. кр.-отт. 0,17 уч.-изд. л. Тир. 10 000 Цена 3 коп.

gost.e-ecolog.ru

Ордена «Знак Почета» Издательство стандартов, 123840, Москва, ГСП, Новопресненский пер., 3
Тип. «Московский печатник». Москва, Лялин пер., 6. Зак. 1155