13040-67

13040-67
Изм. 1,2

ГОСУДАРСТВЕННЫЙ СТАНДАРТ
СОЮЗА ССР

ГАЙКИ КРУГЛЫЕ К ВСПОМОГАТЕЛЬНОМУ ИНСТРУМЕНТУ

РАЗМЕРЫ

ГОСТ 13040—67

Издание официальное

Цена 3 коп.

ГОСУДАРСТВЕННЫЙ КОМИТЕТ СССР ПО СТАНДАРТАМ
Москва

gost.e-ecolog.ru

УДК 621.882.3 : 006.354

Группа Г27
6002-0130

ГОСУДАРСТВЕННЫЙ СТАНДАРТ СОЮЗА ССР

ГАЙКИ КРУГЛЫЕ К ВСПОМОГАТЕЛЬНОМУ ИНСТРУМЕНТУ

Размеры

Round nuts for tool holders
Dimensions

ОКП 39 6192

ГОСТ 13040—67*

Взамен
МН 110—63 и МН 3652—62, в части гайки и МН 2618—61

Утвержден Комитетом стандартов, мер и измерительных приборов при Совете Министров СССР 3 июля 1967 г. Срок введения установлен

с 01.01.68

Проверен в 1979 г.

Несоблюдение стандарта преследуется по закону

1. Размеры круглых гаек к вспомогательному инструменту должны соответствовать чертежу и таблице.

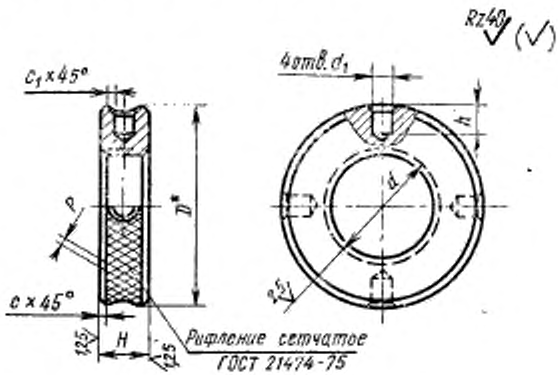

* Размер D указан до накатки гайки.

Издание официальное **Перепечатка воспрещена**

* *Переиздание (февраль 1985 г.) с Изменениями № 1, 2, утвержденными в июне 1979 г., декабре 1984 г. (ИУС 8—79, 3—85).*

© Издательство стандартов, 1985

Размеры в мм

Обозначение гаек	Применяемость	Номинальный диаметр резьбы d	Шаг резьбы	D (пред. откл. по $h12$)	H	d_1 (пред. откл. по $H12$)	h	c	c_1	p	Масса, кг, не более
6002-0131		10	1	26	8	3,8	5,5	1	0,6	1	0,022
6002-0132		12		28							0,029
6002-0133		14		30							0,026
6002-0134		16		32							0,030
6002-0135		18		34							0,038
6002-0136		20		36	10	4,5	6				0,044
6002-0137		22		38							0,047
6002-0138		24		42							0,059
6002-0139		27		45	12	5,5	5				0,079
6002-0140		30	1,5								0,067
6002-0141		33		52			6				0,098
6002-0142		36		56							0,104
6002-0143		39		60							0,127
6002-0144		42		63							0,135
6002-0145		45		65							0,132
6002-0146		48		75	14	6	8,5				0,244
6002-0147		52		80							0,272
6002-0148		56	2								0,235
6002-0149		60		90	16	8	9			1,2	0,379
6002-0150		64									0,330
6002-0151		72		105							0,547
6002-0152		76		110							0,534
6002-0153		80		120							0,685
6002-0154		85									0,604
6002-0155		90		125							0,632
6002-0156		95		130	18			1,6			0,703
6002-0157		100		140							0,870
6002-0158		110									0,637

Пример условного обозначения гайки диаметром резьбы 10 мм, с полем допуска резьбы 6Н:

Гайка 6002-0131—6Н ГОСТ 13040—67

Примечание. Поле допуска резьбы 7Н в обозначении не указывать.

2. Материал — сталь марки 45 по ГОСТ 1050—74. Допускается применение сталей других марок с механическими свойствами не ниже указанной.

3. Твердость — HRC$_э$ 37,5 . . . 43,5.

4. Неуказанные предельные отклонения размеров: отверстий — $H14$, валов — $h14$, остальных — $\pm \frac{t_2}{2}$.

1—4. **(Измененная редакция, Изм. № 2).**

5. Резьба — по ГОСТ 24705—81. Поле допуска резьбы — $6H$ и $7H$ по ГОСТ 16093—81.

(Измененная редакция, Изм. № 1).

6. Фаски под резьбу — по ГОСТ 10549—80.

7. Допуск параллельности и перпендикулярности торцов относительно оси гайки — по 8 степени точности ГОСТ 24643—81.

8. Покрытие Хим. Окс. прм — по ГОСТ 9.073—77.

9. Остальные технические требования — по ГОСТ 8381—73 и ГОСТ 1759—70.

7—9. **(Измененная редакция, Изм. № 1).**

Редактор *Р. Г. Говердовская*
Технический редактор *Э. В. Митяй*
Корректор *С. И. Ковалева*

Сдано в наб. 16.09.85 Подп. в печ. 23.10.85 0,25 усл. п. л. 0,25 усл. кр.-отт. 0,21 уч.-изд. л. Тираж 10000 Цена 3 коп.

Ордена «Знак Почета» Издательство стандартов, 123840, Москва, ГСП, Новопресненский пер., д. 3.
Вильнюсская типография Издательства стандартов, ул. Миндаугу, 12/14. Зак. 3939.

Изменение № 2 ГОСТ 13040—67 Гайки круглые к вспомогательному инструменту. Размеры

Постановлением Государственного комитета СССР по стандартам от 12.12.84 № 4230 срок введения установлен

с 01.07.85

Под наименованием стандарта проставить код: ОКП 39 6192.

Пункт 1. Таблица. Графа *р*. Заменить размер: 12 на 1,2;

заменить наименование графы: «Масса, кг≈» на «Масса, кг, не более».

Пункт 2 изложить в новой редакции: «2. Материал — сталь марки 45 по ГОСТ 1050—74. Допускается применение сталей других марок с механическими свойствами не ниже указанной».

Пункт 3. Заменить твердость: HRC 36...42 на $HRC_э$ 37,5...43,5.

Пункт 4. Заменить предельное отклонение: $\pm\frac{IT14}{2}$ на $\pm\frac{l_2}{2}$.

(Продолжение см. стр. 152)

(Продолжение изменения к ГОСТ 13040—67)

Пункт 5. Заменить ссылки: СТ СЭВ 182—75 на ГОСТ 24705—81, ГОСТ 16093—70 на ГОСТ 16093—81.

Пункт 6. Заменить ссылку: ГОСТ 10549—63 на ГОСТ 10549—80.

Пункт 7. Заменить обозначение и ссылку: VIII на 8; ГОСТ 10356—63 на ГОСТ 24643—81.

(ИУС № 3 1985 г.)

gost.e-ecolog.ru