ГОСТ 29260—91
(ИСО 143—77)

МЕЖГОСУДАРСТВЕННЫЙ СТАНДАРТ

МАШИНЫ ТЕКСТИЛЬНЫЕ
И ОБОРУДОВАНИЕ ВСПОМОГАТЕЛЬНОЕ

ШПУЛИ УТОЧНЫЕ ДЛЯ АВТОМАТИЧЕСКИХ ТКАЦКИХ МАШИН

РАЗМЕРЫ

Издание официальное

БЗ 11—2003

ИПК ИЗДАТЕЛЬСТВО СТАНДАРТОВ
Москва

gost.e-ecolog.ru

ИНФОРМАЦИОННЫЕ ДАННЫЕ

1. ПОДГОТОВЛЕН И ВНЕСЕН Научно-техническим центром «Техоснастка»

2. УТВЕРЖДЕН И ВВЕДЕН В ДЕЙСТВИЕ Постановлением Комитета стандартизации и метрологии СССР от 29.12.91 № 2360
Настоящий стандарт подготовлен методом прямого применения международного стандарта ИСО 143—77 «Машины текстильные и оборудование вспомогательное. Шпули уточные для автоматических ткацких станков» и полностью ему соответствует

3. ВВЕДЕН ВПЕРВЫЕ

4. ССЫЛОЧНЫЕ НОРМАТИВНО-ТЕХНИЧЕСКИЕ ДОКУМЕНТЫ

Обозначение НТД, на который дана ссылка	Номер пункта
ГОСТ 29261—91	2, 3

5. ПЕРЕИЗДАНИЕ. Июль 2004 г.

Редактор *Л.В. Афанасенко*
Технический редактор *Н.С. Гришанова*
Корректор *М.И. Першина*
Компьютерная верстка *Л.А. Круговой*

Изд. лиц. № 02354 от 14.07.2000. Сдано в набор 17.06.2004. Подписано в печать 23.07.2004. Усл. печ. л. 0,47
Уч.-изд. л. 0,20. Тираж 51 экз. С 3003. Зак. 263.

ИПК Издательство стандартов, 107076 Москва, Колодезный пер., 14.
http://gost.e-ecolog.ru mail: info@standards.ru
Набрано и отпечатано в ИПК Издательство стандартов.

УДК 677.053.31:006.354 Группа Г62

М Е Ж Г О С У Д А Р С Т В Е Н Н Ы Й С Т А Н Д А Р Т

Машины текстильные и оборудование вспомогательное

ШПУЛИ УТОЧНЫЕ ДЛЯ АВТОМАТИЧЕСКИХ ТКАЦКИХ МАШИН

Размеры

ГОСТ 29260—91

(ИСО 143—77)

Textile machinery and accessories. Weft pirns for automatic looms. Dimensions

МКС 59.120.30
ОКП 967146

Дата введения 01.07.93

1. НАЗНАЧЕНИЕ И ОБЛАСТЬ ПРИМЕНЕНИЯ

Настоящий стандарт устанавливает размеры уточных шпуль для автоматических ткацких машин.

Требования настоящего стандарта являются обязательными.

2. ССЫЛКА

ГОСТ 29261—91 (ИСО 1131—76) Машины текстильные и оборудование вспомогательное. Шпули уточные для автоматических ткацких машин. Размеры наконечника шпули

3. РАЗМЕРЫ

Размеры должны соответствовать указанным на чертеже и в табл. 1 и 2.

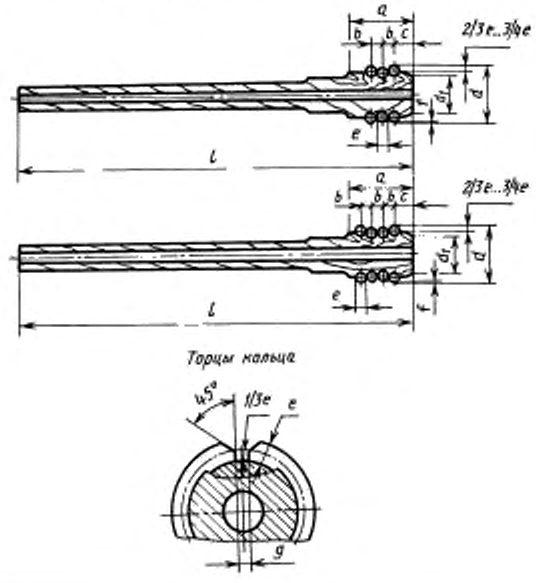

Издание официальное Перепечатка воспрещена

© Издательство стандартов, 1991
© ИПК Издательство стандартов, 2004

Таблица 1

мм

a	25 min
b	4,2 ± 0,1
c	9,4 ± 0,25
e	от 2,6 до 2,8
f	от 0,2 до 0,5
g	1 min, 4 max

Таблица 2

мм

Количество колец на шпуле	Диаметр: колец 1-го и 3-го в 3-кольцевой шпуле, колец 1-го и 4-го в 4-кольцевой шпуле $d \pm 0,2$	Диаметр торца нижнего конца шпули d_1, не более	Длина шпули $l \pm 0,5$
3 или 4	24,4	21,0	160; 172; 190
	27,2	23,4	172; 190; 200; 210
	30,3	26,2	172; 190; 200; 210; 220; 230
	34,0	30,2	210; 220; 230; 240; 250; 270

Размеры наконечника шпули приведены в ГОСТ 29261.

Размеры, относящиеся к стволу шпули и контактному щупу, не нормируются.

gost.e-ecolog.ru