ГОСТ 28773—90

МЕЖГОСУДАРСТВЕННЫЙ СТАНДАРТ

ПОДШИПНИКИ СКОЛЬЖЕНИЯ

ВТУЛКИ СВЕРТНЫЕ С АНТИФРИКЦИОННЫМ СЛОЕМ НА ОСНОВЕ ФТОРОПЛАСТА-KU

РАЗМЕРЫ И ДОПУСКИ

Издание официальное

БЗ 7—2004

Москва
Стандартинформ
2005

gost.e-ecolog.ru

УДК 621.822.5-229.25:006.354 Группа Г16

МЕЖГОСУДАРСТВЕННЫЙ СТАНДАРТ

Подшипники скольжения

ВТУЛКИ СВЕРТНЫЕ С АНТИФРИКЦИОННЫМ СЛОЕМ НА ОСНОВЕ ФТОРОПЛАСТА-КУ

Размеры и допуски

ГОСТ 28773—90

Plain bearings. Wrapped bushes with antifriction layer based on polytetrafluorethylene-KU. Dimensions and tolerances

МКС 21.100.10

Дата введения 01.01.92

Настоящий стандарт распространяется на свертные втулки подшипников скольжения с антифрикционным слоем на основе фторопласта, на стальной основе, предназначенные для работы в режиме сухого трения (без смазочного материала).

Требования настоящего стандарта являются обязательными.

1. РАЗМЕРЫ И ДОПУСКИ

1. Размеры и допуски свертных подшипниковых втулок должны соответствовать указанным на чертеже и в табл. 1.

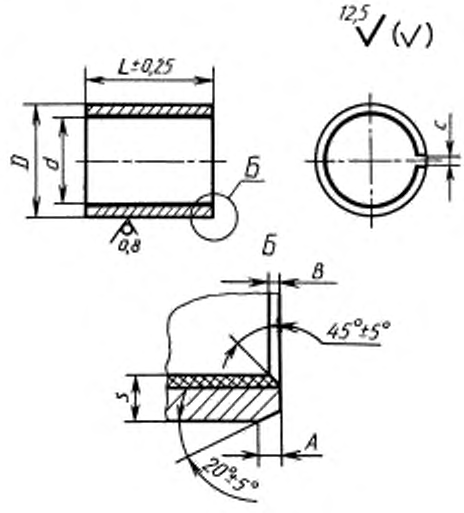

Издание официальное **Перепечатка воспрещена**

© Издательство стандартов, 1991
© Стандартинформ, 2005

мм

Таблица 1

d *	D **		L					s	c *** max	A	B
			Размерный ряд								
			1	2	3	4	Не предпочтительный				
3	4,5	+0,035 +0,014	5					$0{,}750_{-0{,}025}$	1	—	—
4	5,5		5								
5	6,5	+0,055 +0,025	5								
6	8		5	10				$1{,}0^{+0{,}005}_{-0{,}040}$			
8	10		10	15							
10	12	+0,065 +0,030	10	15	20			$1{,}0^{+0{,}005}_{-0{,}025}$	2	0,7 ± 0,3	0,4 ±0,3
12	14		10	15	20						
14	16		10	15	20		12				
15	17		10	15	20						
16	18		15	20	25						
18	20	+0,075 +0,035	15	20	25						
20	23		15	20	25			$1{,}5^{+0{,}005}_{-0{,}030}$			
22	25		15	20	25	30	17				
24	27		15	20	25	30					
25	28		15	20	25	30					
30	34	+0,085 +0,045	20	25	30	40		$2{,}0^{+0{,}005}_{-0{,}035}$	3	1,2±0,4	
35	39		25	30	40	50					
40	44	+0,100 +0,050	25	30	40	50					
45	50		25	30	40	50		$2{,}5^{+0{,}005}_{-0{,}045}$	5		
50	55	+0,125 +0,065	30	40	50	60					
55	60		30	40	50	60					
60	65		30	40	50	70					
65	70		30	40	50	70					
70	75		40	50	60	80					
75	80		40	50	60	80					
80	85	+0,170 +0,100	40	50	60	80				1,8±0,8	0,6±0,4
85	90		50	60	70	100					
90	95		50	60	70	100					
100	105		50	60	70	100					
110	115		50	60	70	100					

* Номинальный диаметр втулки в сжатом состоянии.

** Внешний диаметр втулки до монтажа в сжатом состоянии.

*** Зазор c_{max} в свободном состоянии.

Пример сокращенного обозначения втулки диаметром d = 20 мм, длиной L = 15 мм:

2015 KU ГОСТ 28773—90

То же, полного обозначения:

Втулка 2015 KU ГОСТ 28773—90

1.2. При $d \leq 8$ мм острые кромки должны быть притуплены. При $d \geq 10$ мм на наружной цилиндрической поверхности должен быть обозначен товарный знак изготовителя и сокращенное обозначение втулки.

ПРИЛОЖЕНИЕ
Рекомендуемое

УСТАНОВКА ВТУЛКИ

Для получения оптимального радиального зазора в подшипнике при температуре среды от плюс 20 °С до плюс 40 °С размеры вала и отверстия для установки втулки и их допуски должны соответствовать значениям, приведенным в табл. 2.

Таблица 2

мм

d	Размер вала	Допуск	Размер отверстия для установки втулки	Допуск	*d*	Размер вала	Допуск	Размер отверстия для установки втулки	Допуск
3	3	h6	4,5	H6	30	30	f7	34	H7
4	4		5,5		35	35		39	
5	5		6,5		40	40		44	
6	6	f7	8	H7	45	45		50	
8	8		10		50	50		55	
10	10		12		55	55		60	
12	12		14		60	60		65	
14	14		16		65	65		70	
15	15		17		70	70		75	
16	16		18		75	75		80	
18	18		20		80	80		85	
20	20		23		85	85		90	
22	22		25		90	90		95	
24	24		27		100	100		105	
25	25		28		110	110		115	

ИНФОРМАЦИОННЫЕ ДАННЫЕ

1. ВНЕСЕН Государственным комитетом СССР по управлению качеством продукции и стандартам

2. УТВЕРЖДЕН И ВВЕДЕН В ДЕЙСТВИЕ Постановлением Государственного комитета СССР по управлению качеством продукции и стандартам от 06.12.90 № 3062

3. Стандарт полностью соответствует СТ СЭВ 6888—89

4. ВВЕДЕН ВПЕРВЫЕ

5. ПЕРЕИЗДАНИЕ. Апрель 2005 г.

Редактор *В.Н. Копысов*
Технический редактор *В.Н. Прусакова*
Корректор *А.С. Черноусова*
Компьютерная верстка *С.В. Рябовой*

Сдано в набор 20.04.2005. Подписано в печать 24.05.2005. Формат 60 × 84 1/8. Бумага офсетная. Гарнитура Таймс. Печать офсетная. Усл.печ.л. 0,47. Уч.-изд.л. 0,35. Тираж 91 экз. Зак. 309. С 1276.

ФГУП «Стандартинформ», 123995 Москва, Гранатный пер., 4.
www.gostinfo.ru info@gostinfo.ru
Набрано во ФГУП «Стандартинформ» на ПЭВМ
Отпечатано в филиале ФГУП «Стандартинформ» — тип. «Московский печатник», 105062 Москва, Лялин пер., 6.

Изменение № 1 ГОСТ 28773—90 Подшипники скольжения. Втулки свертные с антифрикционным слоем на основе фторопласта-KU. Размеры и допуски

Принято Межгосударственным советом по стандартизации, метрологии и сертификации (протокол № 81-П от 27.10.2015)

Зарегистрировано Бюро по стандартам МГС № 11525

За принятие изменения проголосовали национальные органы по стандартизации следующих государств: AM, BY, KG, RU, UA [коды альфа-2 по МК (ИСО 3166) 004]

Дату введения в действие настоящего изменения устанавливают указанные национальные органы по стандартизации*

Таблицу 1 изложить в новой редакции:

*d**	*D***		*L* Размерный ряд						*s*	*c**** max	*A*	*B*
			1	2	3	4	5	Не предпочтительный				
3	4,5	+0,035 +0,014	5						$0{,}750_{-0{,}025}$	1	—	—
4	5,5		5									
5	6,5	+0,055 +0,025	5									
6	8		5	10					$1{,}0^{+0{,}005}_{-0{,}040}$			
8	10		10	15								
10	12	+0,065 +0,030	10	15	20				$1{,}0^{+0{,}005}_{-0{,}025}$	2	0,7 ± 0,3	0,4 ± 0,3
12	14		10	15	20							
14	16		10	15	20			12				
15	17		10	15	20							
16	18		15	20	25							
18	20	+0,075 +0,035	15	20	25							
20	23		15	20	25				$1{,}5^{+0{,}005}_{-0{,}030}$			
22	25		15	20	25	30		17				
24	27		15	20	25	30						
25	28		15	20	25	30	45					
30	34	+0,085 +0,045	20	25	30	40			$2{,}0^{+0{,}005}_{-0{,}035}$	3	1,2 ± 0,4	
35	39		25	30	40	50						
40	44	+0,100 +0,050	25	30	40	50						
45	50		25	30	40	50			$2{,}5^{+0{,}005}_{-0{,}045}$	5		
50	55	+0,125 +0,065	30	40	50	60						
55	60		30	40	50	60						
60	65		30	40	50	70						
65	70		30	40	50	70						
70	75		40	50	60	80						
75	80		40	50	60	80						
80	85	+0,170 +0,100	40	50	60	80					1,8 ± 0,8	0,6 ± 0,4
85	90		50	60	70	100						

* Дата введения в действие на территории Российской Федерации — 2016—01—01.

Окончание таблицы 1

*d**	*D***		*L* Размерный ряд						*s*	*c**** max	*A*	*B*
			1	2	3	4	5	Не предпочтительный				
90	95	+0,170 +0,100	50	60	70	100			$2{,}5^{+0{,}005}_{-0{,}045}$	5	1,8 ± 0,8	0,6 ± 0,4
100	105		50	60	70	100						
110	115		50	60	70	100						

* Номинальный диаметр втулки в сжатом состоянии.

** Внешний диаметр втулки до монтажа в сжатом состоянии.

*** Зазор c_{max} в свободном состоянии.

(ИУС № 3 2016 г.)

Изменение № 1 ГОСТ 28773—90 Подшипники скольжения. Втулки свертные с антифрикционным слоем на основе фторопласта-KU. Размеры и допуски

Принято Межгосударственным советом по стандартизации, метрологии и сертификации (протокол № 81-П от 27.10.2015)

Зарегистрировано Бюро по стандартам МГС № 11525

За принятие изменения проголосовали национальные органы по стандартизации следующих государств: AM, BY, KG, RU, UA [коды альфа-2 по МК (ИСО 3166) 004]

Дату введения в действие настоящего изменения устанавливают указанные национальные органы по стандартизации*

Таблицу 1 изложить в новой редакции:

*d**	*D***		*L* Размерный ряд						*s*	*c**** max	*A*	*B*
			1	2	3	4	5	Не предпочтительный				
3	4,5	+0,035 +0,014	5						$0{,}750_{-0{,}025}$	1	—	—
4	5,5		5									
5	6,5	+0,055 +0,025	5									
6	8		5	10					$1{,}0^{+0{,}005}_{-0{,}040}$			
8	10		10	15								
10	12	+0,065 +0,030	10	15	20				$1{,}0^{+0{,}005}_{-0{,}025}$	2	0,7 ± 0,3	0,4 ± 0,3
12	14		10	15	20							
14	16		10	15	20			12				
15	17		10	15	20							
16	18		15	20	25							
18	20	+0,075 +0,035	15	20	25							
20	23		15	20	25				$1{,}5^{+0{,}005}_{-0{,}030}$			
22	25		15	20	25	30		17				
24	27		15	20	25	30						
25	28		15	20	25	30	45					
30	34	+0,085 +0,045	20	25	30	40			$2{,}0^{+0{,}005}_{-0{,}035}$	3	1,2 ± 0,4	
35	39		25	30	40	50						
40	44	+0,100 +0,050	25	30	40	50						
45	50		25	30	40	50			$2{,}5^{+0{,}005}_{-0{,}045}$	5		
50	55	+0,125 +0,065	30	40	50	60						
55	60		30	40	50	60						
60	65		30	40	50	70						
65	70		30	40	50	70						
70	75		40	50	60	80						
75	80		40	50	60	80						
80	85	+0,170 +0,100	40	50	60	80					1,8 ± 0,8	0,6 ± 0,4
85	90		50	60	70	100						

* Дата введения в действие на территории Российской Федерации — 2016—01—01.

Окончание таблицы 1

d^*	D^{**}		L Размерный ряд						s	c^{***} max	A	B
			1	2	3	4	5	Не предпочтительный				
90	95	+0,170 +0,100	50	60	70	100			$2{,}5^{+0{,}005}_{-0{,}045}$	5	1,8 ± 0,8	0,6 ± 0,4
100	105		50	60	70	100						
110	115		50	60	70	100						

* Номинальный диаметр втулки в сжатом состоянии.

** Внешний диаметр втулки до монтажа в сжатом состоянии.

*** Зазор c_{max} в свободном состоянии.

(ИУС № 3 2016 г.)

gost.e-ecolog.ru