ГОСУДАРСТВЕННЫЙ СТАНДАРТ
СОЮЗА ССР

НАКОНЕЧНИКИ СТОМАТОЛОГИЧЕСКИЕ ПНЕВМОТУРБИННЫЕ И МУФТЫ ШЛАНГОВ

ПРИСОЕДИНИТЕЛЬНЫЕ РАЗМЕРЫ

ГОСТ 27875—88
(СТ СЭВ 6148—87)

Издание официальное

3 коп. БЗ 9—88/662

ГОСУДАРСТВЕННЫЙ КОМИТЕТ СССР ПО СТАНДАРТАМ
Москва

gost.e-ecolog.ru

УДК 615.472 : 616.31 Группа Р22

ГОСУДАРСТВЕННЫЙ СТАНДАРТ СОЮЗА ССР

НАКОНЕЧНИКИ СТОМАТОЛОГИЧЕСКИЕ ПНЕВМОТУРБИННЫЕ И МУФТЫ ШЛАНГОВ

Присоединительные размеры

Air turbine dental handpieces and flexible hose connectors. *Mounting dimensions*

ГОСТ 27875—88
(СТ СЭВ 6148—87)

ОКП 94 5226

Дата введения 01.07.89

Настоящий стандарт распространяется на стоматологические пневмотурбинные наконечники, пневматические аппараты для снятия зубного камня (далее — наконечники), пневмобормашины и устанавливает присоединительные размеры наконечников и муфт гибких шлангов, предназначенных для соединения наконечников и гибких шлангов пневмобормашин, с помощью которых обеспечивается питание наконечников водой, воздухом, светом и отвод воздуха.

Присоединительные размеры, размещение и применение каналов наконечников должны быть в соответствии с черт. 1, 2 и 4.

Профиль специальной резьбы и размеры его элементов приведены на черт. 3 и в табл. 1 и 2 или по СТ СЭВ 184—75.

Присоединительные размеры по черт. 4 не предпочтительны.

Издание официальное ★ Перепечатка воспрещена

© Издательство стандартов, 1989

3- и 2-КАНАЛЬНОЕ ПРИСОЕДИНЕНИЕ

Муфта шланга

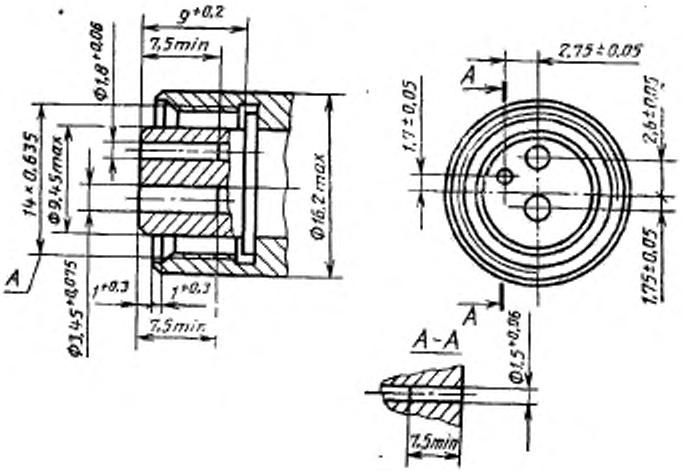

Наконечник

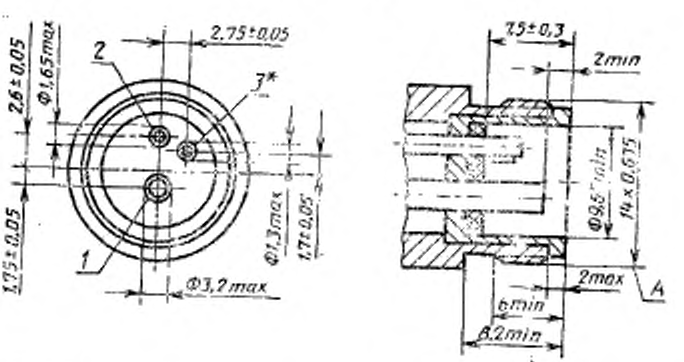

---

* При 2-канальном присоединении не применяется.

А — специальная резьба; *1* — подвод воздуха; *2* — подвод воды; *3* — подвод воздуха для водовоздушной смеси

Черт. 1

5- и 4-КАНАЛЬНОЕ ПРИСОЕДИНЕНИЕ

Муфта шланга

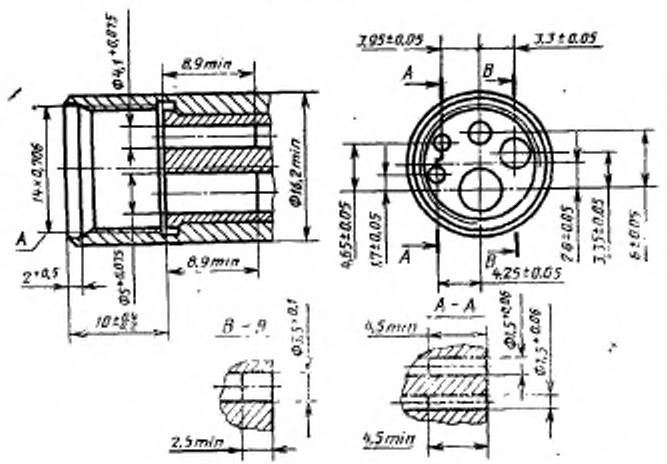

Наконечник

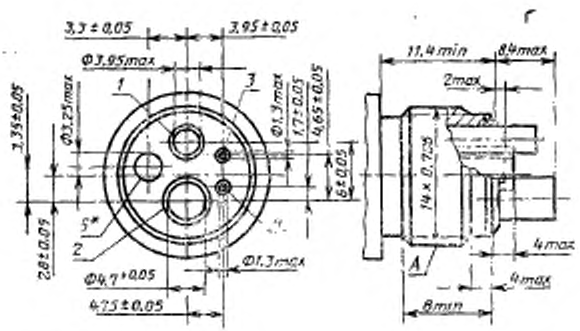

* При 4-канальном присоединении не применяется.

A — специальная резьба; *1* — подвод воздуха; *2* — отвод воздуха; *3* — подвод воды; *4* — подвод воздуха для водовоздушной смеси; *5* — подвод света

Черт. 2

Значения специальной резьбы окончания муфты шланга наконечника

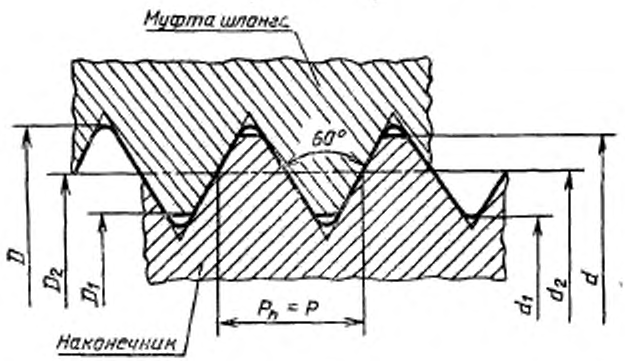

Черт. 3

3- и 2-канальное присоединение

Таблица 1

мм

Наименование размера резьбы	Наконечник		Окончание муфты шланга	
	min	max	min	max
Наружный диаметр d, D	14,133	14,262	14,287	14,379
Внутренний диаметр d_1, D_1	13,437	13,482	13,589	13,767
Средний диаметр d_2, D_2	13,769	13,851	13,876	13,980
Шаг резьбы $P_h = P$	0,635 (40 витков на 1″)			

5- и 4-канальное присоединение

Таблица 2

мм

Наименование размера резьбы	Наконечник		Окончание муфты шланга	
	min	max	min	max
Наружный диаметр d, D	13,932	14,071	14,097	14,198
Внутренний диаметр d_1, D_1	13,157	13,208	13,335	13,512
Средний диаметр d_2, D_2	13,530	13,614	13,640	13,777
Шаг резьбы $P_h = P$	0,706 (36 витков на 1″)			

4-КАНАЛЬНОЕ ПРИСОЕДИНЕНИЕ

Муфта шланга

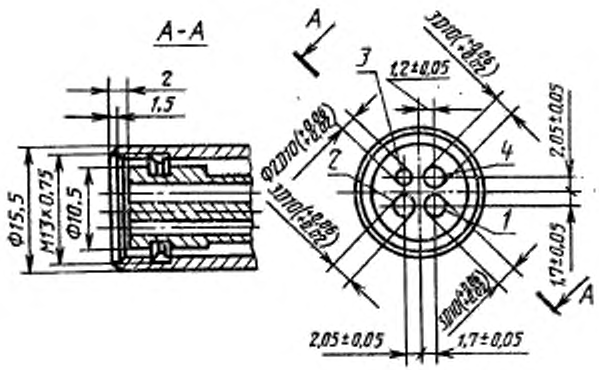

Наконечник

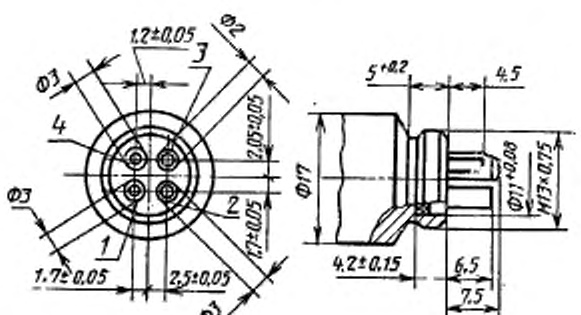

1 — подвод воздуха; *2* — отвод воздуха; *3* — подвод воды; *4* — подвод воздуха для водовоздушной смеси

Черт. 4

ИНФОРМАЦИОННЫЕ ДАННЫЕ

1. **РАЗРАБОТАН И ВНЕСЕН** Министерством приборостроения, средств автоматизации и систем управления СССР

2. Постановлением Государственного комитета СССР по стандартам от 28.10.88 № 3587 стандарт Совета Экономической Взаимопомощи СТ СЭВ 6148—87 «Наконечники стоматологические пневмотурбинные и муфты шлангов» введен в действие непосредственно в качестве государственного стандарта СССР с 01.07.89

3. Срок первой проверки — 1991 г., периодичность проверки — 5 лет

4. Стандарт соответствует международному стандарту ИСО 9168—88

5. **ВВЕДЕН ВПЕРВЫЕ**

Редактор *М. Е. Искандарян*
Технический редактор *О. Н. Никитина*
Корректор *В. С. Черная*

gost.e-ecolog.ru

Сдано в наб. 28.11.88 Подп. в печ. 11.01.89 0,5 усл. п. л. 0,5 усл. кр.-отт. 0,33 уч.-изд. л. Тир 5 000 Цена 3 коп.

Ордена «Знак Почета» Издательство стандартов, 123840, Москва, ГСП, Новопресненский пер., 3
Тип. «Московский печатник». Москва, Лялин пер., 6. Зак. 3330