УДК 621.735.32.016.3.06.073:006.354 Группа Г22

ГОСУДАРСТВЕННЫЙ СТАНДАРТ СОЮЗА ССР

Инструмент для холодновысадочных автоматов

ПУАНСОНЫ ПРЕДВАРИТЕЛЬНЫЕ

Конструкция и размеры

Tools for cold upset automatic machines.
Coming punches.
Construction and dimensions.

ГОСТ 26399—84

ОКП 39 6313

Постановлением Государственного комитета СССР по стандартам от 27 декабря 1984 г. № 4964 срок введения установлен

с 01.07.86

Несоблюдение стандарта преследуется по закону

1. Настоящий стандарт распространяется на пуансоны с твердосплавной вставкой к двухударным автоматам для холодной высадки заготовок болтов номинальным диаметром резьбы от 4 до 20 мм, длиной более 5 d.

2. Конструкция и размеры пуансонов должны соответствовать указанным:

исполнения 1 на черт. 1 и в табл. 1, 2;

исполнения 2 на черт. 2 и в табл. 3, 4.

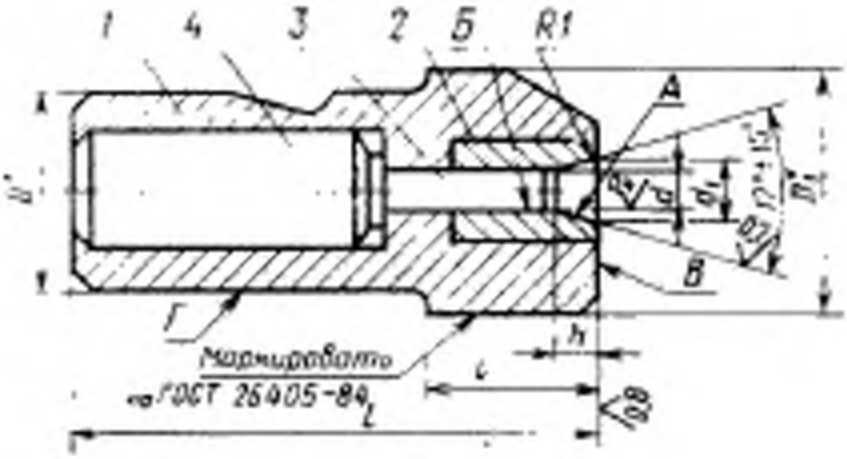

* Размеры для справок

Черт. 1

Издание официальное

Перепечатка воспрещена

★

gost.e-ecolog.ru

Таблица 1

Размеры в мм

Обозначение пуансона	Код ОКП	Применяемость	Изготовляемые болты: Номинальный диаметр резьбы	Изготовляемые болты: Обозначение стандарта	D	D_1	L (Поле допуска h9)	d (Поле допуска H7)	d_1	h	l
1135-0001			M4	ГОСТ 7805—70	22	30	48	3,30	5,2	8,8	10
1135-0002								3,90	5,4	7,0	
1135-0005			M5		30	40	77	4,35	6,2	9,0	25
1135-0006								4,80	6,4	7,7	
1135-0007			M6	ГОСТ 7805—70, ГОСТ 7795—70, ГОСТ 7798—70, ГОСТ 7811—70				5,20	7,5	10,8	
1135-0008								5,80	7,8	9,4	
1135-0009					36	46	82	5,20	7,5	10,8	20
1135-0010								5,80	7,8	9,4	
1135-0011			M8	ГОСТ 7796—70, ГОСТ 7795—70, ГОСТ 7808—70, ГОСТ 7811—70		56		7,00	9,4	11,6	
1135-0012				ГОСТ 7798—70, ГОСТ 7805—70					10,0	14,4	
1135-0013				ГОСТ 7796—70, ГОСТ 7808—70				7,80	9,9	9,8	
1135-0014				ГОСТ 7798—70, ГОСТ 7805—70					10,4	12,4	
1135-0015				ГОСТ 7796—70, ГОСТ 7795—70, ГОСТ 7808—70, ГОСТ 7811—70	40		110	7,00	9,4	11,6	38

Продолжение табл. 1

Размеры в мм

Обозначение пуансона	Код ОКП	Применяемость	Изготовляемые болты: номинальный диаметр резьбы	Изготовляемые болты: Обозначение стандарта	D	D_1	L | d Поле допуска: 19	L | d Поле допуска: H7	d_1	h	l
1135-0016			M8	ГОСТ 7798—70, ГОСТ 7805—70	40	56	110	7,09	10,0	14,4	38
1135-0017				ГОСТ 7796—70, ГОСТ 7808—70				7,80	9,9	9,8	
1135-0018				ГОСТ 7798—70, ГОСТ 7805—70					10,4	12,4	
1135-0019			M10	ГОСТ 7796—70, ГОСТ 7795—70, ГОСТ 7808—70, ГОСТ 7811—70				8,80	11,4		
1135-0020				ГОСТ 7798—70, ГОСТ 7805—70					12,9	19,6	
1135-0021				ГОСТ 7796—70, **ГОСТ 7808—70**				9,80	12,0	10,4	
1135-0022				ГОСТ 7798—70, ГОСТ 7805—70					13,4	17,0	
1135-0027			M12	ГОСТ 7796—70, ГОСТ 7795—70, ГОСТ 7808—70, ГОСТ 7811—70	55	63	122	10,72	13,7	14,4	35

Продолжение табл. 1

Размеры в мм

Обозначение пуансона	Код ОКП	Применяемость	Изготовляемые болты		D	D_1	L | d		d_1	h	l
			Номинальный диаметр резьбы	Обозначение стандарта			Поле допуска				
							h9	H7			
1135-0028			M12	ГОСТ 7798—70, ГОСТ 7805—70	55	63	122	10,72	14,9	19,7	35
1135-0029				ГОСТ 7796—70, ГОСТ 7808—70				11,80	14,4	12,4	
1135-0030				ГОСТ 7798—70, ГОСТ 7805—70					15,5	17,4	
1135-0042			M16	ГОСТ 7798—70, ГОСТ 7805—70	70	80	140	15,80	20,0	19,8	28

Таблица 2

Обозначение пуансона	Поз. 1. Корпус Кол. 1	Поз. 2. Вставка Кол. 1	Поз. 3. Упор Кол. 1	Поз. 4. Проставка Кол. 1	Масса, кг, не более
	Обозначение деталей				
1135-0001	1135-0001/001	1135-0001/002	1135-0001/003	1135-0001/004	0,197
1135-0002	1135-0002/001	1135-0002/002	1135-0002/003		0,196
1135-0005	1135-0005/001	1135-0005/002	1135-0005/003	1135-0003/004	0,582
1135-0006	1135-0006/001	1135-0006/002	1135-0006/003		0,605
1135-0007	1135-0007/001	1135-0007/002	1135-0007/003		0,606
1135-0008	1135-0008/001	1135-0008/002	1135-0008/003		
1135-0009	1135-0009/001	1135-0007/002	1135-0009/003	1135-0009/004	0,831
1135-0010	1135-0010/001	1135-0008/002	1135-0010/003		0,772
1135-0011	1135-0011/001	1135-0011/002	1135-0011/003		0,963
1135-0012	1135-0012/001	1135-0012/002	1135-0012/003		0,980
1135-0013	1135-0013/001	1135-0013/002	1135-0013/003		0,977
1135-0014		1135-0014/002	1135-0014/003		1,011
1135-0015	1135-0015/001	1135-0011/002	1135-0015/003	1135-0015/004	1,563
1135-0016	1135-0016/001	1135-0012/002	1135-0016/003		1,535
1135-0017	1135-0017/001	1135-0013/002	1135-0017/003		1,592
1135-0018		1135-0014/002	1135-0018/003		1,625
1135-0019	1135-0019/001	1135-0019/002	1135-0019/003	1135-0019/004	1,574

Продолжение табл. 2

Обозначение пуансона	Поз. 1. Корпус Кол. 1	Поз. 2. Вставка Кол. 1	Поз. 3. Упор Кол. 1	Поз. 4. Проставка Кол. 1	Масса, кг, не более
	Обозначение деталей				
1135-0020	**1135-0019/001**	1135-0020/002	1135-0020/003	**1135-0019/004**	1,558
1135-0021	1135-0021/001	1135-0021/002	1135-0021/003		1,612
1135-0022		1135-0022/002	1135-0022/003		1,625
1135-0027	1135-0027/001	1135-0027/002	1135-0027/003	1135-0023/004	2,690
1135-0028	1135-0028/001	1135-0028/002	1135-0028/003		2,680
1135-0029	1135-0029/001	1135-0029/002	1135-0029/003		2,688
1135-0030		1135-0030/002	1135-0030/003	1135-0031/004	2,447
1135-0042	1135-0042/001	1135-0042/002	1135-0042/003		4,761

Пример условного обозначения пуансона размерами $D=22$ мм, $d=3{,}30$ мм, $d_1=5{,}2$ мм:

Пуансон 1135-0001 ГОСТ 26399—84

Исполнение 2

Остальное — см. черт. 1

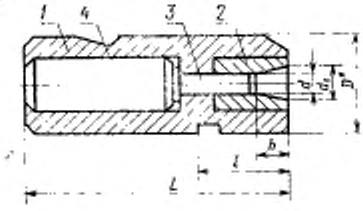

* Размер для справок

Черт. 2

Таблица 5

Размеры в мм

Обозначение пуансона	Код ОКП	Применяемость	Изготовляемые болты		D	L	d	d_1	h	l
			Номинальный диаметр резьбы	Обозначение стандарта	Поле допуска					
					—	h9	H7			
1135-0003			M4	ГОСТ 7805—70	30	77	3,30	5,2	8,8	25
1135-0004							3,90	5,4	7,0	
1135-0023			M10	ГОСТ 7796—70, ГОСТ 7795—70, ГОСТ 7808—70, ГОСТ 7811—70	55	122	8,80	11,4	12,4	35
1135-0024				ГОСТ 7798—70, ГОСТ 7805—70				12,9	19,6	
1135-0025				ГОСТ 7796—70, ГОСТ 7808—70			9,80	12,8	10,4	
1135-0026				ГОСТ 7798—70, ГОСТ 7805—70				13,4	17,0	
1135-0031			M12	ГОСТ 7796—70, ГОСТ 7795—70, ГОСТ 7808—70, ГОСТ 7811—70	70	140	10,72	13,7	14,4	28
1135-0032				ГОСТ 7798—70, ГОСТ 7805—70				14,9	11,7	
1135-0033				ГОСТ 7796—70, ГОСТ 7808—70			11,80	14,4	12,4	
1135-0034				ГОСТ 7798—70, ГОСТ 7805—70				15,5	17,4	

Продолжение табл. 3

Размеры в мм

Обозначение пуансона	Код ОКП	Применяемость	Изготовляемые болты		D	L	d	d_1	h	l
			Номинальный диаметр резьбы	Обозначение стандарта	Поле допуска					
					—	h9	H7			
1135-0035			M14	ГОСТ 7796—70, ГОСТ 7795—70, ГОСТ 7808—70, ГОСТ 7811—70	70	140	12,50	15,8	15,5	28
1135-0036				ГОСТ 7798—70, ГОСТ 7805—70				17,2	23,3	
1135-0037				ГОСТ 7796—70, ГОСТ 7808—70			13,60	16,4	13,4	
1135-0038				ГОСТ 7798—70, ГОСТ 7805—70				17,8	19,8	
1135-0039			M16	ГОСТ 7796—70, ГОСТ 7795—70, ГОСТ 7808—70, ГОСТ 7811—70			14,50	18,0	17,4	
1135-0040				ГОСТ 7798—70, ГОСТ 7805—70				19,2	22,5	
1135-0041				ГОСТ 7796—70, ГОСТ 7808—70			15,80	19,0	15,0	
1135-0043			M18	ГОСТ 7796—70, ГОСТ 7795—70, ГОСТ 7808—70, ГОСТ 7811—70	85	170	16,20	20,0	18,3	
1135-0044				ГОСТ 7798—70, ГОСТ 7805—70				21,8	26,8	

Продолжение табл. 3

Размеры в мм

Обозначение пуансона	Код ОКП	Применяемость	Изготовляемые болты		D	L	d	d_1	h	l
			Номинальный диаметр резьбы	Обозначение стандарта	Поле допуска					
					—	h9	H7			
1135-0045			M18	ГОСТ 7796—70, ГОСТ 7808—70	85	170	18,00	21,1	14,9	28
1135-0046				ГОСТ 7798—70, ГОСТ 7805—70				22,8	22,7	
1135-0047			M20	ГОСТ 7796—70, **ГОСТ 7795—70,** ГОСТ 7808—70, ГОСТ 7811—70				22,3	20,4	
1135-0048				ГОСТ 7798—70, ГОСТ 7805—70				24,0	29,0	
1135-0049				ГОСТ 7796—70, ГОСТ 7808—70			20,00	23,5	16,7	
1135-0050				ГОСТ 7795—70, ГОСТ 7805—70				25,1	24,5	

Таблица 4

Обозначение пуансона	Поз. 1. Корпус Кол. 1	Поз. 2. Вставка Кол. 1	Поз. 3. Упор Кол. 1	Поз. 4. Проставка Кол. 1	Масса, кг, не более
	Обозначение деталей				
1135-0003	1135-0003/001	1135-0001/002	1135-0003/003	1135-0003/004	0,327
1135-0004	1135-0004/001	1135-0002/002	1135-0004/003		0,326
1135-0023	1135-0023/001	1135-0019/002	1135-0023/003	1135-0023/004	1,806
1135-0024		1135-0020/002	1135-0024/003		1,785
1135-0025	1135-0025/001	1135-0021/002	1135-0025/003		1,860
1135-0026		1135-0022/002	1135-0026/003		1,870
1135-0031	1135-0031/001	1135-0027/002	1135-0031/003	1135-0031/004	3,631
1135-0032	1135-0032/001	1135-0028/002	1135-0032/003		3,646
1135-0033	1135-0033/001	1135-0029/002	1135-0033/003		3,711
1135-0034		1135-0030/002	1135-0034/003		4,410
1135-0035	1135-0035/001	1135-0035/002	1135-0035/003		3,668
1135-0036		1135-0036/002	1135-0036/003		3,635
1135-0037	1135-0037/001	1135-0037/002	1135-0037/003	1135-0031/004	3,684
1135-0038		1135-0038/002	1135-0038/003		3,613
1135-0039	1135-0039/001	1135-0039/002	1135-0039/003		3,643
1135-0040		1135-0040/002	1135-0040/003		3,615
1135-0041	1135-0041/001	1135-0041/002	1135-0041/003		3,624

Продолжение табл. 4

Обозначение пуансона	Поз. 1. Корпус Кол. 1	Поз. 2. Вставка Кол. 1	Поз. 3. Упор Кол. 1	Поз. 4. Проставка Кол. 1	Масса, кг, не более
	Обозначение деталей				
1135-0043	1135-0043/001	1135-0043/002	1135-0043/003	1135-0043/004	6,652
1135-0044		1135-0044/002	1135-0044/003		6,603
1135-0045	1135-0045/001	1135-0045/002	1135-0045/003		6,616
1135-0046		1135-0046/002	1135-0046/003		6,572
1135-0047		1135-0047/002	1135-0047/003		6,585
1135-0048		1135-0048/002	1135-0048/003		6,576
1135-0049	1135-0049/001	1135-0049/002	1135-0049/003		6,582
1135-0050		1135-0050/002	1135-0050/003		6,530

Пример условного обозначения пуансона размерами $D=30$ мм, $d=3{,}3$ мм, $d_1=5{,}2$ мм:

Пуансон 1135-0003 ГОСТ 26399—84

3. Допуск радиального биения поверхностей *А* и *Б* и торцового биения поверхности *В* относительно поверхности *Г* — по 8-й степени точности ГОСТ 24643—81.

4. Технические требования — по ГОСТ 26405—84.

5. Конструкция и размеры корпусов должны соответствовать указанным:

исполнения 1 на черт. 3 и в табл. 5;
исполнения 2 на черт. 4 и в табл. 6;
исполнения 3 на черт. 5 и в табл. 7;
исполнения 4 на черт. 6 и в табл. 8;
исполнения 5 на черт. 7 и в табл. 9;
исполнения 6 на черт. 8 и в табл. 10.

Исполнение 1

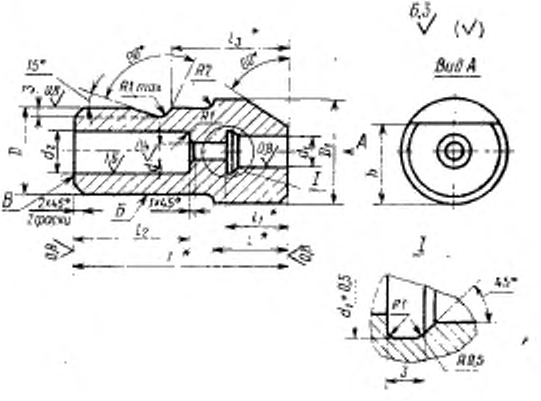

* Размеры после сборки

Черт. 3

Таблица 5

Размеры в мм

Обозначение корпуса	D (поле допуска 17)	D_1	L	d	d_1	d_2	l	l_1	l_2	l_3	h	Масса, кг, не более
			Поле допуска									
			h9	H7		h9						
1135-0001/001	22	30	48	3,30	14,42	12	10	17,5	28	28	24	0,123
1135-0002/001				3,90								
1135-0005/001	30	40	77	4,35	19,40	19	20		44	43	32	0,394
1135-0006/001				4,80								
1135-0007/001				5,20	21,30			19,5			33	0,378
1135-0008/001				5,80								
1135-0009/001	36	46	82	5,20					48	40	36	0,591
1135-0010/001				5,80								0,590
1135-0011/001		56		7,00	27,36			18,5			45	0,684
1135-0012/001								19,5				0,680
1135-0013/001				7,80								0,679

Пример условного обозначения корпуса размерами $d=3{,}30$ мм, $D=22$ мм, $l_1=17{,}5$ мм:

Корпус 1135-0001/001 ГОСТ 26399—84

Исполнение 2

Остальное — см. черт. 3

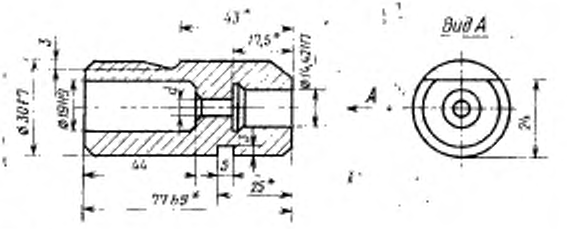

* Размеры после сборки

Черт. 4

Таблица 6

Обозначение корпуса	d, мм (поле допуска H7)	Масса, кг, не более
1135-0003/001	3,30	0,167
1135-0004/001	3,90	0,166

Пример условного обозначения корпуса размером $d=3{,}30$ мм:

Корпус 1135-0003/001 ГОСТ 26399—84

Исполнение 3

Остальное — см. черт. 3

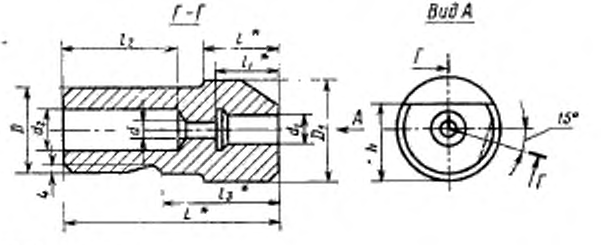

* Размеры после сборки

Черт. 5

Таблица 7

Размеры в мм

Обозначение корпуса	D (поле допуска f7)	D_1	L	d	d_1	d_2	l	l_1	l_2	l_3	h	Масса, кг, не более
			Поле допуска									
			9	H7		H9						
1135-0015/001	40	56	110	7,00	27,36	19	38	18,5	60	54	45	1,216
1135-0016/001								19,5				1,209
1135-0017/001				7,80		22						
1135-0019/001				8,80				24,5	71			1,113
1135-0021/001				9,80								1,112
1135-0027/001	55	63	122	10,72	31,34		35		80	64	49	1,672
1135-0028/001								29,5				1,646
1135-0029/001				11,80								1,643

Пример условного обозначения корпуса размерами $d=7{,}00$ мм, $D=40$ мм, $l=18{,}5$ мм:

Корпус 1135-0015/001 ГОСТ 26399—84

Исполнение 4

Остальное — см. черт. 3

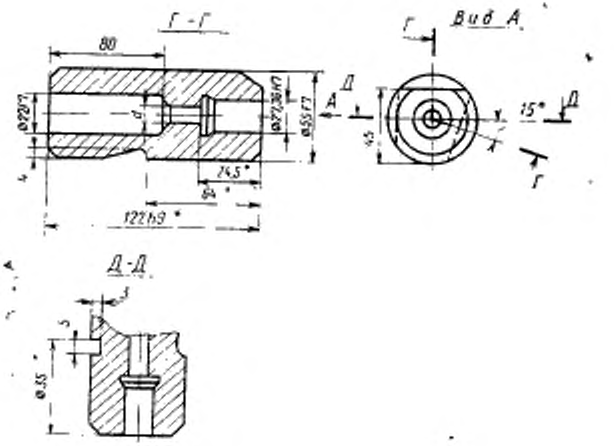

* Размеры после сборки

Черт. 6

Таблица 8

Обозначение корпуса	d, мм (поле допуска H7)	Масса, кг, не более
1135-0023/001	8,80	0,856
1135-0025/001	9,80	0,854

Пример условного обозначения **корпуса размером** d=8,80 мм:

Корпус 1135-0023/001 ГОСТ 26399—84

Исполнение 5

Остальное — см. черт. 3

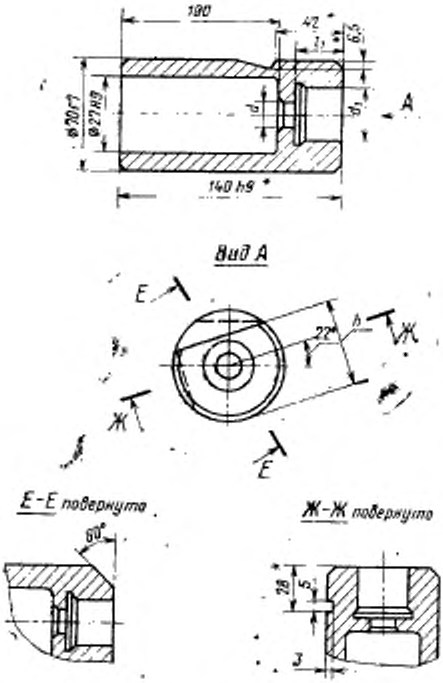

* Размеры после сборки

Черт. 7

Таблица 9

Размеры в мм

Обозначение корпуса	d	d_1	l_1	h	Масса, кг, не более
	Поле допуска H7				
35-0031/001	10,72	31,34	24,5	53	1,683
35-0032/001					1,657
35-0033/001	11,80		29,5		1,656
35-0035/001	12,50				1,655

Продолжение табл. 9

Размеры в мм

Обозначение корпуса	d	d_1	l_1	Ga	Масса, кг, не более
	Поле допуска H7				
1135-0037/001	13,60	34,32	29,5	55	1,618
1135-0039/001	14,50		31,5		1,605
1135-0041/001	15,80		29,5		1,613
1135-0042/001		39,30	31,5	60	1,531

Пример условного обозначения корпуса размерами $d=10{,}72$ мм, $l_1=24{,}5$ мм:

Корпус 1135-0031/001 ГОСТ 26399—84

Исполнение 6

Остальное — см. черт. 3

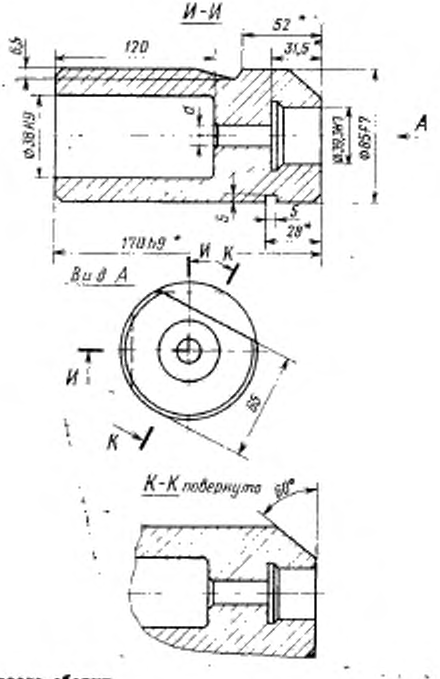

* Размеры после сборки

Черт. 8

Таблица 10

Обозначение корпуса	d, мм (поле допуска H7)	Масса, кг, не более
1135-0043/001	16,20	3,997
1135-0045/001	18,00	3,990
1135-0049/001	20,00	3,898

Пример условного обозначения корпуса размером d=16,20 мм:

Корпус 1135-0043/001 ГОСТ 26399—84

5.1. Материал — сталь 30ХГСА по ГОСТ 4543—71.

5.2. Твердость HRCэ 42...46.

5.3. Допуск торцевого биения поверхности *В* относительно поверхности *Б* — по 8-й степени точности ГОСТ 24643—81.

6. Конструкция и размеры вставок должны соответствовать указанным на черт. 9 и в табл. 11.

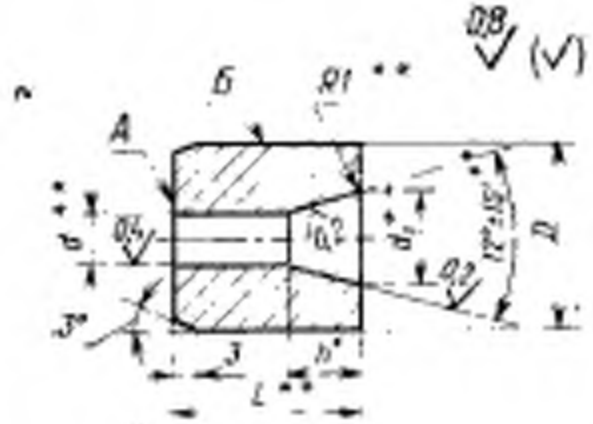

* Размер для справок

** Размеры после сборки

Черт. 9

Размеры в мм

Таблица 11

Обозначение вставки	d (поле допуска H7)	d_1	l_1	D Поле допуска 7	L Поле допуска 19	Обозначение вставок-заготовок по ГОСТ 10284–81	Марка сплава по ГОСТ 3882–74	Масса, кг, не более
1135-0001/002	3,30	5,2	8,8	14,5	17,5	1010-0473	ВК15	0,039
1135-0002/002	3,90	5,4	7,6					0,038
1135-0005/002	4,35	6,2	9,0	19,5		1010-0474		0,070
1135-0006/002	4,80	6,4	7,7			1010-0475		0,069
1135-0007/002	5,20	7,5	10,8	21,5	13,5	1010-1651		0,093
1135-0008/002	5,80	7,8	9,4					0,092
1135-0011/002	7,00	9,4	11,6	27,5	18,5	1010-1652	ВК20	0,143
1135-0012/002		10,0	14,4					0,150
1135-0013/002	7,80	9,9	9,8		19,5			0,148
1135-0014/002		10,4	12,4					0,185
1135-0019/002	8,80	11,4			24,5	1010-0479		0,180
1135-0020/002		12,9	19,6			1010-1653		0,175
1135-0021/002	9,80	12,0	10,4					0,207
1135-0022/002		13,4	17,0					0,235
1135-0027/002	10,72	13,7	14,4	31,5		1010-0481		0,232
1135-0028/002		14,9	19,7		29,5	1010-1654		0,273
1135-0029/002	11,80	14,4	12,4					0,272

Продолжение табл. 11

Размеры в мм

Обозначение вставки	d (поле допуска 11)	d_1	h	D Поле допуска 17	L Поле допуска 19	Обозначение вставок-заготовок по ГОСТ 10284—84	Марка сплава по ГОСТ 3882—74	Масса, кг, не более
1135-0030/002	11,80	15,5	17,4	31,5	23,5	1010-0482	ВК20	0,268
1135-0035/002	12,50	15,8	15,5					0,264
1135-0036/002		17,2	22,3					0,254
1135-0037/002	13,60	16,4	13,4	34,5		1010-0483	ВК25	0,320
1135-0038/002		17,8	19,8					0,312
1135-0039/002	14,50	18,0	17,4		31,5			0,328
1135-0040/002		19,2	22,5			1010-0484		0,320
1135-0041/002	15,80	19,0	15,0		23,5	1010-0483		0,296
1135-0042/002		20,0	19,8	33,5	31,5	1010-0485		0,437
1135-0043/002	16,20		18,3					0,435
1135-0044/002		21,8	26,8					0,419
1135-0045/002	18,0	21,1	14,9					0,417
1135-0046/002		22,8	22,7					0,403
1135-0047/002		22,3	20,4					0,408
1135-0048/002		24,0	29,0					0,389
1135-0049/002	20,0	23,5	16,7					0,387
1135-0050/002		25,1	24,5			1010-1655		0,371

Пример условного обозначения вставки размерами $d=3{,}3$ мм, $d_1=5{,}2$ мм:

Вставка 1135-0001/002 ГОСТ 26399—84

6.1. Допуск торцевого биения поверхности *А* относительно поверхности *Б* — по 8-й степени точности ГОСТ 24643—81.

7. Конструкция и размеры упоров должны соответствовать указанным на черт. 10 и в табл. 12.

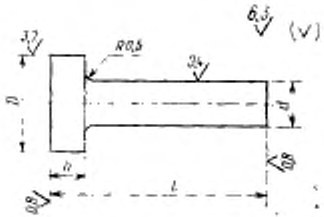

Черт. 10

Таблица 12

Размеры в мм

Обозначение упора	*d*	*D*	*L*	*h*	Масса, кг, не более
	Поле допуска				
	e7	—	h9		
1135-0001/003	3,30	7,0	18,85	3	0,0016
1135-0002/003	3,90		20,60		0,0020
1135-0003/003	3,30		31,85		0,0026
1135-0004/003	3,90		33,60		0,0033
1135-0005/003	4,35	8,0	31,55		0,0040
1135-0006/003	4,80		32,80		0,0047
1135-0007/003	5,20		29,70		0,0048
1135-0008/003	5,80		31,00		0,0059

Продолжение табл. 12

Размеры в мм

Обозначение упора	d	D	L	h	Масса, кг, не более
	Поле допуска				
	e7	—	h9		
1135-0009/003	5,20	8,0	30,70	3	0,0049
1135-0010/003	5,80		32,00		0,0061
1135-0011/003	7,00	9,0	29,70		0,0080
1135-0012/003			26,90		0,0075
1135-0013/003	7,80	11,0	31,40		0,0117
1135-0014/003			28,80		0,0107
1135-0015/003	7,00		47,70	4	0,0143
1135-0016/003			44,90		0,0160
1135-0017/003	7,80		49,40		0,0177
1135-0018/003			46,80		0,0167
1135-0019/003	8,80	13,0	40,70		0,0158
1135-0020/003			33,50		0,0124
1135-0021/003	9,80		42,60		0,0205
1135-0022/003			36,00		0,0166
1135-0023/003	8,80		45,70		0,0210
1135-0024/003			38,50		0,0176
1135-0025/003	9,80		47,60		0,0270
1135-0026/003			41,00		0,0231
1135-0027/003	10,72	14,0	43,50		0,0270
1135-0028/003			38,20		0,0255
1135-0029/003	11,80	15,0	45,40		0,0381
1135-0030/003			40,40		0,0332
1135-0031/003	10,72	14,0	44,50	5	0,0234
1135-0032/003			39,20		0,0196
1135-0033/003	11,80	15,0	46,40		0,0295
1135-0034/003			41,40		0,0253
1135-0035/003	12,50	16,0	43,30		0,0303

Продолжение табл. 12

Размеры в мм

Обозначение упора	d	D	L	h	Масса, кг, не более
	Поле допуска				
	e7	—	1.9		
1135-0036/003	12,50	16,0	36,50	5	0,0228
1135-0037/003	13,60	17,0	45,20		0,0378
1135-0038/003			38,60		0,0301
1135-0039/003	14,50	18,0	41,20		0,0374
1135-0040/003			36,10		0,0347
1135-0041/003	15,80	20,0	43,40		0,0483
1135-0042/003			38,60		0,0409
1135-0043/003	16,20		50,00		0,0608
1135-0044/003			41,60		0,0472
1135-0045/003	18,00	22,0	53,50		0,0824
1135-0046/003			45,70		0,0662
1135-0047/003			47,80		0,0704
1135-0048/003			39,20		0,0532
1135-0049/003	20,00	24,0	51,50		0,0954
1135-0050/003			43,70		0,0762

Пример условного обозначения упора размерами $d=3{,}3$ мм, $L=18{,}85$ мм:

Упор 1135-0001/003 ГОСТ 26399—84

7.1. Материал — сталь У8А ГОСТ 1435—74.

7.2. Твердость $HRC_э$ 53 ... 57.

8. Конструкция и размеры проставок должны соответствовать указанным на черт. 11 и в табл. 13.

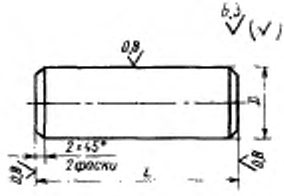

Черт. 11

Таблица 13

Размеры в мм

Обозначение проставок	D	L	Масса, кг, не более
	Поле допуска		
	f9	h9	
135-0001/004	12	20	0,022
135-0003/004	19	36	0,090
135-0009/004		40	0,100
135-0015/004		50	0,125
135-0019/004	22	56	0,200
135-0023/004		63	0,600
135-0031/004	27	80	1,350
135-0043/004	38	100	1,900

Пример условного обозначения проставки размерами $D=12$ мм, $L=20$ мм:

Проставка 1135-0001/004 ГОСТ 26399—84

8.1. Материал — сталь У8А ГОСТ 1435—74.

8.2. Твердость — HRC 53 ... 57.

Изменение № 1 ГОСТ 26399—84 Инструмент для холодновысадочных автоматов. Пуансоны предварительные. Конструкция и размеры

Утверждено и введено в действие Постановлением Государственного комитета СССР по управлению качеством продукции и стандартам от 25.12.89 № 4079

Дата введения 01.01.91

Чертеж 1 дополнить наименованием: «Исполнение 1».

Таблица 1. Графа d_1. Заменить значения: 12,9 на 12,5; 13,4 на 13,0; 13,7 на 13,4; 14,9 на 14,5; 14,4 на 14,1; 15,5 на 15,1;

графа h. Заменить значения: 19,6 на 18,6; 17,0 на 15,9; 14,4 на 13,4; 19,7 на 18,7; 12,4 на 11,4; 17,4 на 16,3.

Таблица 3. Графа d_1. Заменить значения: 12,9 на 12,5; 13,4 на 13,0; 13,7 на 13,4; 14,9 на 14,5; 14,4 на 14,1 ;15,5 на 15,1; 15,8 на 15,4; 17,2 на 16,8; 16,4 на 16,1; 17,8 на 17,4; 18,0 на 17,8; 19,0 на 18,7;

графа h. Заменить значения: 19,6 на 18,6; 17,0 на 15,9; 14,4 на 13,4; 19,7 на

(Продолжение см. с. 98)

18,7; 12,4 на 11,4; 17,4 на 16,3; 15,5 на 14,5; 23,3 на 21,4; 13,4 на 12,5; 19,8 на 18,9; 17,4 на 16,5; 15,0 на 14,1.

Чертеж 6. Заменить размер: 22*f7* на 22H9.

Таблица 9. Графа l_1. Для корпуса 1135-0039/001 заменить значение: 31,5 на 29,5.

Таблица 11. Графа d_1. Заменить значения: 12,9 на 12,5; 13,4 на 13,0; 13,7 на 13,4; 14,9 на 14,5; 14,4 на 14,1; 15,5 на 15,1; 15,8 на 15,4; 17,2 на 16,8; 16,4 на 16,1; 17,8 на 17,4, 18,0 на 17,8; 19,0 на 18,7.

графа *h*. Заменить значения: 19,6 на 18,6; 17,0 на 15,9; 14,4 на 13,4; 19,7 на 18,7; 12,4 на 11,4; 17,4 на 16,3; 16,5 на 14,5; 22,3 на 21,4; 13,4 на 12,5; 19,8 на 18,9; 17,4 на 16,5; 15,0 на 14,1;

графа *L*. Для вставок 1135-0039/002, 1135-0040/002 заменить значение: 31,5 на 29,5.

Чертеж 11. Заменить параметр шероховатости поверхности *D*: *Ra* 0,8 на *Ra* 1,6.

(ИУС № 4 1990 г.)

gost.e-ecolog.ru