УДК 621.643.4.063:006.354 Группа Г18

ГОСУДАРСТВЕННЫЙ СТАНДАРТ СОЮЗА ССР

Сборочные единицы и детали трубопроводов

ТРОЙНИКИ ПРОХОДНЫЕ С ОТВЕТВЛЕНИЯМИ НА P_y св. 10 до 100 МПа (св. 100 до 1000 кгс/см²)

Конструкция и размеры

ГОСТ 22823—83

Взамен ГОСТ 22823—77

Assembly units and pipeline parts. Open armed T-branches for P_{nom} 9,81—98,1 MPa (100—1000 kgf/cm²). Construction and dimensions

ОКП 36 4700

Постановлением Государственного комитета СССР по стандартам от 25 ноября 1983 г. № 5524 срок введения установлен

с 01.01.85

Несоблюдение стандарта преследуется по закону

1. Настоящий стандарт распространяется на проходные тройники с ответвлениями для трубопроводов, применяемых на предприятиях отраслей нефтехимической промышленности и для производства минеральных удобрений, на P_y св. 10 до 100 МПа (св. 100 до 1000 кгс/см²) и $D_y \times D'_y$ от 40×6 до 200×32 мм при температуре среды от минус 50 до плюс 510 °С.

2. Конструкция и размеры тройников должны соответствовать указанным на чертеже и в таблице.

3. Технические требования — по ГОСТ 22790—89.

Издание официальное

Настоящий стандарт не может быть полностью или частично воспроизведен, тиражирован и распространен без разрешения Госстандарта СССР

gost.e-ecolog.ru

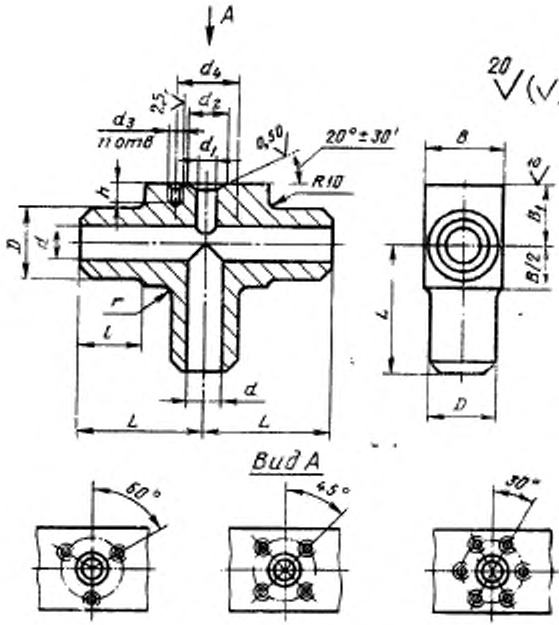
A
d_4
d_2
d_3
n отв
d_1
2,5
0,50
20°±30'
R10
h
D
d
r
l
d
L
L
B
10
B_1
B/2
L
D
20
Вид А
60°
45°
30°

Размеры в мм

Условное проход $D_y \times D_y$	Исполнение детали	D	d	d_1	d_2	d_3	n	d_4	L	l	B	B_1	r	h	Масса, кг, не более
40×6	1	58	40	6	10	M14	3	42	110	50	65	60	20	25	6,5
	2	70									70				6,8
	3										75				9,0
	4	85							150	80	90	70			17,8
40×10	4			10	18	M16		60						28	17,7
40×15	4			15	28			68							17,8
50×6	1	78	55	6	10	M14		42			85			25	11,8
	2	85									90				15,2
	4	105	60						170		115	80			30,0
50×10	1	78	55	10	18	M16		60	150		85	70		28	11,8
	2	85									90				15,2
	4	105	60						170		115	80			29,9
50×15	1	78	55	15	28			68	150		85	70			11,7
	2	85									90				15,2
	4	105	60						170		115	80			29,8

Продолжение

Размеры в мм

Условные проходы $D_y \times D_y$	Исполнение детали	D	d	d_1	d_2	d_3	n	d_4	L	l	B	B_1	r	h	Масса, кг, не более
65×6	1	90	70	6	10	M14	3	42	170	80	100	80	20	25	19,1
	2	105									115				26,3
	3	115							190		125	85	40		39,0
	4	130									140	90			51,7
65×10	1	90	70	10	18	M16		60	170		100	80	20	28	19,0
	2	105									115				26,2
	3	115							190		125	85	40		38,9
	4	130									140	90			51,6
65×15	1	90	70	15	28			68	170		100	80	20		19,0
	2	105									115				26,2
	3	115							190		125	85	40		38,9
	4	130									140	90			51,5
80×6	1	115	85	6	10	M14		42	190		125	85	40	25	30,6
	2	130	90								140	90			41,6
	3	140							235	95	155	95			69,8
	4	160	85								170	110			95,6

Продолжение

Размеры в мм

Условный проход $D_y \times D'_y$	Исполнение детали	D	a	d_1	d_2	d_3	n	d_4	L	l	B	B_1	r	h	Масса, кг, не более
80×10	1	115	85	10	18	M16	3	60	190	80	125	85	40	28	30,5
	2	130	90								140	90			41,5
	3	140							235	95	155	95			69,8
	4	160	85								170	110			95,5
80×15	1	115		15	28			68	190	80	125	85			30,5
	2	130	90								140	90			41,5
	3	140							235	95	155	95			69,7
	4	160	85								170	110			95,4
100×6	1	130	100	6	10	M14		42	190	80	140	90	60	25	35,8
	2	140							235	95	155	95			62,4
	3	160									170	110			83,7
	4	180							250	100	190	120			123,9
100×10	1	130		10	18	M16		60	190	80	140	90	40	28	35,7
	2	140							235	95	155	95	60		62,3
	3	160									170	110			83,7
	4	180							250	100	190	120			123,8

Продолжение

Размеры в мм

Условное проход $D_y \times D_y$	Исполнение детали	D	d	d_1	d_2	d_3	n	d_4	L	l	B	B_1	r	h	Масса, кг, не более
100×15	1	130	100	15	28	M16	3	68	190	80	140	90	40	28	35,7
	2	140							235	95	155	95			62,3
	3	160									170	110			83,6
	4	180							250	100	190	120			123,8
125×6	1	160	120	6	10	M14		42	235	95	170	110	60	25	66,4
	2	180							250	100	190	120			95,7
	3	195							285		210				152,2
	4	220									240	140			216,0
125×10	1	160		10	18	M16		60	235	95	170	110		28	66,4
	2	180							250	100	190	120			95,6
	3	195							285		210				152,1
	4	220									240	140			216,0
125×15	1	160		15	28			68	235	95	170	110			66,3
	2	180							250	100	190	120			95,6
	3	195							285		210				152,1
	4	220									240	140			216,0

Продолжение

Размеры в мм

Условный проход $D_y \times D'_y$	Исполнение детали	D	d	d_1	d_2	d_3	n	d_4	L	l	B	B_1	r	h	Масса, кг, около
150×6	1	195	150	6	10	M14	3	42	285	100	210	120	60	25	112,5
	2	220									240	140			167,8
	3	245							320		270	155			278,3
	4	275									300	170			374,9
150×10	1	195		10	18	M16		60	285		210	120		28	112,5
	2	220									240	140			167,7
	3	245							320		270	155			278,2
	4	275									300	170			374,9
150×15	1	195		15	28			68	285		210	120			112,4
	2	220									240	140			167,7
	3	245							320		270	155			278,1
	4	275									300	170			374,7
200×6	1	245	195	6	10	M14		42	320		270	155		25	205,1
	2	275									300	170			267,3
	3	300							390		320	185			452,6

Продолжение

Размеры в мм

Условный проход $D_y \times D_y$	Исполнение детали	D	δ	d_1	d_2	d_3	n	d_4	L	l	B	B_1	r	h	Масса, кг, не более
200×10	1	245	195	10	18	M16	3	60	320	100	270	155	60	28	205,0
	2	275									300	170			291,9
	3	300							390		320	185			477,2
200×15	1	245		15	28			68	320		270	155			205,0
	2	275									300	170			291,8
	3	300							390		320	185			476,8
200×25	1	245		25	37		4	80	320		270	155			204,8
	2	275									300	170			291,6
	3	300							390		320	185			476,8
200×32	1	245		32	43	M20		95	320		270	155		36	204,5
	2	275									300	170			291,3
	3	300			48	M22	6	115	390		320	185		38	476,4

Пример условного обозначения проходного тройника с ответвлением исполнения 4, D_y 65 мм, D'_y 10 мм, на условное давление P_y 100 МПа согласно табл. 1 ГОСТ 22790—89, из стали марки 20Х3МВФ:

Тройник проходной с ответвлением 4—65×10—100—20Х3МВФ —ГОСТ 22823—83

gost.e-ecolog.ru