ГОСУДАРСТВЕННЫЙ СТАНДАРТ
СОЮЗА ССР

РЕЛЕ ЭЛЕКТРИЧЕСКИЕ

ТЕРМИНЫ И ОПРЕДЕЛЕНИЯ

ГОСТ 16022—83
(СТ СЭВ 3563—82)

Издание официальное

БЗ 8—91

ГОССТАНДАРТ РОССИИ
Москва

gost.e-ecolog.ru

УДК 001.4:621.318.5:006.354 Группа Е00

ГОСУДАРСТВЕННЫЙ СТАНДАРТ СОЮЗА ССР

РЕЛЕ ЭЛЕКТРИЧЕСКИЕ

Термины и определения

Electrical relay.
Terms and definitions

ГОСТ 16022—83
(СТ СЭВ 3563—82)
Взамен
ГОСТ 16022—76

ОКСТУ 6670

Постановлением Государственного комитета СССР по стандартам от 28 октября 1983 г. № 5185 срок введения установлен

с 01.01.85

Настоящий стандарт устанавливает применяемые в науке, технике и производстве термины и определения основных понятий в области электрических реле.

Термины, установленные настоящим стандартом, обязательны для применения в документации всех видов, научно-технической, учебной и справочной литературе.

Для каждого понятия установлен один стандартизованный термин. Применение терминов-синонимов стандартизованного термина запрещается. Недопустимые к применению термины-синонимы приведены в стандарте в качестве справочных и обозначены «Ндп».

В случаях, когда необходимые и достаточные признаки понятия содержатся в буквальном значении термина, определение не приведено, и, соответственно, в графе «Определение» поставлен прочерк.

Стандарт следует применять совместно с ГОСТ 14312—79 и ГОСТ 17499—82.

Настоящий стандарт полностью соответствует СТ СЭВ 3563—82.

В стандарте в качестве справочных приведены иностранные эквиваленты стандартизованных терминов на немецком (D), английском (E) и французском (F) языках.

Издание официальное

★

Переиздание. Март 1992 г.

© Издательство стандартов, 1983
© Издательство стандартов, 1992

Настоящий стандарт не может быть полностью или частично воспроизведен, тиражирован и распространен без разрешения Госстандарта России

В стандарте приведены алфавитные указатели содержащихся в нем терминов на русском языке и их иностранные эквиваленты.

В стандарте имеется справочное приложение (черт. 1 и 2). В справочном приложении приведены диаграмма, поясняющая отдельные термины для электрических реле, и схема, поясняющая выходную цепь электромеханического реле.

Стандартизованные термины набраны полужирным шрифтом, а недопустимые синонимы — курсивом.

Термин	Определение
1. ВИДЫ ЭЛЕКТРИЧЕСКИХ РЕЛЕ	
1. **Электрическое реле** D. Elektrisches Relais E. Electrical relay F. Relais électrique	Аппарат, предназначенный производить скачкообразные изменения в выходных цепях при заданных значениях электрических воздействующих величин. Примечание. Термин «Электрическое реле» должен использоваться исключительно для понятия элементарного реле, выполняющего только одну операцию преобразования между его входными и выходными цепями
2. **Измерительное электрическое реле** D. Messrelais E. Measuring relay F. Relais de mesure	Электрическое реле, предназначенное для срабатывания с определенной точностью при заданном значении или значениях характеристической величины
3. **Логическое электрическое реле** D. Schaltrelais E. All-or-nothing relay F. Relais de tout ou rien	Электрическое реле, предназначенное для срабатывания или возврата при изменении входной воздействующей величины, не нормируемой в отношении точности
4. **Электрическое реле с нормируемым временем** D. Relais mit festgelegtem Zeitverhalten E. Specified-time relay F. Relais à temps spécifié	Электрическое реле, у которого нормируется в отношении точности одно или несколько времен, характеризующих его
5. **Электрическое реле с ненормируемым временем** D. Relais ohne festgelegten Zeitverhalten E. Non-specified-time relay F. Relais à temps non spécifié	Электрическое реле, у которого время не нормируется в отношении точности
6. **Электрическое реле времени** D. Zeitrelais E. Time relay F. Relais temporisé	Логическое электрическое реле с нормируемой выдержкой времени

Термин	Определение
7. **Измерительное электрическое реле с зависимой выдержкой времени** D. Messrelais mit abhängiger Zeitkennlinie E. Dependent-time measuring relay F. Relais de mesure à temps dépendant	Измерительное электрическое реле с нормируемым временем, выдержка времени которого заданным образом изменяется в зависимости от значения характеристической величины
8. **Измерительное электрическое реле с независимой выдержкой времени** D. Messrelais mit unabhängiger Zeitkennlinie E. Independent-time measuring relay F. Relais de mesure à temps indépendant	Измерительное электрическое реле с нормируемым временем, выдержка времени которого практически не зависит от значения характеристической величины в заданных пределах изменения последней
9. **Электромеханическое реле** D. Elektromechanisches Relais E. Electromechanical relay F. Relais électromécanique	Электрическое реле, работа которого основана на использовании относительного перемещения его механических элементов под воздействием электрического тока, протекающего по входным цепям
10. **Статическое электрическое реле** D. Statisches Relais E. Static relay F. Relais statique	Электрическое реле, принцип работы которого не связан с использованием относительного перемещения его механических элементов
11. **Статическое электрическое реле с выходным контактом** D. Statisches Relais mit Ausgangskontakt E. Static relay with output contact F. Relais statique à contact de sortie	Статическое электрическое реле, имеющее контакт хотя бы в одной выходной цепи
12. **Статическое электрическое реле без выходного контакта** D. Statisches Relais ohne Ausgangskontakt E. Static relay without output contact F. Relais statique sans contact de sortie	—
13. **Одностабильное электрическое реле** D. Monostabiles Relais E. Monostable relay F. Relais monostable	Электрическое реле, которое, изменив свое состояние под воздействием входной воздействующей или характеристической величины, возвращается в начальное состояние, когда устраняют это воздействие

Термин	Определение
14. **Двустабильное электрическое реле** D. Bistabiles Relais E. Bistable relay F. Relais bistable	Электрическое реле, которое, изменив свое состояние под воздействием входной воздействующей или характеристической величины, после устранения воздействия не изменяет своего состояния до приложения другого необходимого воздействия
15. **Поляризованное электрическое реле** D. Polarisiertes Relais E. Polarized relay F. Relais polarisé	Электрическое реле постоянного тока, изменение состояния которого зависит от полярности его входной воздействующей величины
16. **Неполяризованное электрическое реле** D. Nichtpolarisiertes Relais E. Non-polarized relay F. Relais non polarisé	Электрическое реле постоянного тока, изменение состояния которого не зависит от полярности входной воздействующей величины
17. **Первичное электрическое реле** D. Primärrelais E. Primary relay F. Relais primaire	Электрическое реле, которое непосредственно возбуждается током или напряжением главной электрической цепи
18. **Вторичное электрическое реле** D. Sekundärrelais E. Secondary relay F. Relais secondaire	Электрическое реле, которое возбуждается током или напряжением с помощью измерительного трансформатора или преобразователя
19. **Шунтовое электрическое реле** D. Shuntrelais E. Shunt relay F. Relais sur shunt	Электрическое реле, которое возбуждается током, ответвленным от тока главной электрической цепи
20. **Электротепловое реле** D. Thermisches Relais E. Thermal electrical relay F. Relais électrique thermique	Электрическое реле, работа которого основана на тепловом действии электрического тока
21. **Электромагнитное реле** D. Electromagnetisches Relais E. Electromagnetic relay F. Relais électromagnétique	Электромеханическое реле, работа которого основана на воздействии магнитного поля неподвижной обмотки на подвижный ферромагнитный элемент
22. **Магнитоэлектрическое реле** D. Drehspulrelais E. Magnetoelectric relay F. Relais magnéto-électrique	Электромеханическое реле, работа которого основана на взаимодействии магнитных полей неподвижного постоянного магнита и возбуждаемой током подвижной обмотки

Термин	Определение
23. **Электродинамическое реле** D. Elektrodynamisches Relais E. Electrodynamic relay F. Relais électrodynamique	Электромеханическое реле, работа которого основана на взаимодействии магнитных полей подвижной и неподвижной обмоток, возбуждаемых токами, подведенными извне
24. **Ферродинамическое реле** E. Ferro-dynamic relay F. Relais ferrodynamique	Электродинамическое реле, в котором взаимодействие магнитных полей усиливается наличием ферромагнитных сердечников
25. **Индукционное реле** D. Induktionsrelais E. Induction relay F. Relais à induction	Электромеханическое реле, работа которого основана на взаимодействии переменных магнитных полей неподвижных обмоток с токами, индуктированными этими полями в подвижном элементе
26. **Ферромагнитное реле** F. Relais ferromagnétique	Статическое электрическое реле, работа которого основана на использовании нелинейной характеристики ферромагнитных материалов
27. **Герконовое реле** D. Reed-Relais	Электромагнитное реле с герметизированным магнитоуправляемым контактом
28. **Ионное реле** D. Ionenrelais E. Gas-filled relay F. Relais ionique	Статическое электрическое реле, работа которого основана на использовании ионных приборов
29. **Полупроводниковое реле** D. Halbleiterrelais	Статическое электрическое реле, работа которого основана на использовании полупроводниковых приборов
30. **Максимальное электрическое реле** D. Maximalrelais E. Maximum relay F. Relais à maximum	Измерительное электрическое реле, срабатывающее при значениях характеристической величины, больших заданного значения
31. **Минимальное электрическое реле** D. Minimalrelais E. Minimum relay F. Relais à minimum	Измерительное электрическое реле, срабатывающее при значениях характеристической величины, меньших заданного значения
32. **Электрическое реле тока** D. Stromrelais E. Current relay F. Relais de courant	Измерительное электрическое реле, для которого характеристической величиной является электрический ток
33. **Электрическое реле направления тока** D. Richtungsabhängiges Relais E. Directional relay F. Relais directionnel	Электрическое реле тока, срабатывающее при определенном направлении постоянного электрического тока

Термин	Определение
34. **Электрическое реле напряжения** D. Spannungsrelais E. Voltage relay F. Relais de tension	Измерительное электрическое реле, для которого характеристической величиной является электрическое напряжение
35. **Электрическое реле мощности** D. Leistungsrelais E. Power relay F. Relais de puissance	Измерительное электрическое реле, для которого характеристической величиной является произведение тока, напряжения и синусоидальной функции угла между ними
36. **Электрическое реле активной мощности** E. Active power relay F. Relais de puissance active	Электрическое реле мощности, для которого характеристической величиной является активная мощность
37. **Электрическое реле реактивной мощности** E. Reactive power relay F. Relais de puissance réactive	Электрическое реле мощности, для которого характеристической величиной является активная мощность
38. **Электрическое реле сдвига фаз** E. Network-phasing relay	Измерительное электрическое реле, для которого характеристической величиной является угол между векторами двух входных воздействующих величин
39. **Электрическое реле направления мощности** D. Leistungsrichtungsrelais E. Power-direction relay F. Relais directionnel de puissance	Электрическое реле сдвига фаз, для которого входными воздействующими величинами являются ток и напряжение
40. **Электрическое реле сопротивления** D. Widerstandsrelais E. Resistance relay	Измерительное электрическое реле, для которого характеристической величиной является заданная функция выраженных в комплексной форме отношений входных воздействующих напряжений к входным воздействующим токам
41. **Электрическое реле полного сопротивления** D. Impedanzrelais E. Impedance relay F. Relais d'impédance	Электрическое реле сопротивления, срабатывающее при заданном значении модуля полного сопротивления
42. **Направленное электрическое реле сопротивления**	Электрическое реле сопротивления, срабатывающее в ограниченном диапазоне углов между векторами тока и напряжения
43. **Электрическое реле симметричных составляющих**	Измерительное электрическое реле, характеристическая величина которого создается симметричными составляющими тока и (или) напряжения

Термин	Определение
44. **Электрическое реле производной**	Измерительное электрическое реле, для которого характеристической величиной является производная величины. Примечание. В зависимости от характеристической величины различают, например, реле производной тока, напряжения, мощности
45. **Электрическое реле частоты** D. Frequenzrelais E. Frequency relay F. Relais de fréquence	Измерительное электрическое реле, для которого характеристической величиной является частота переменного тока
46. **Электрическое реле разности частот**	Измерительное электрическое реле, для которого характеристической величиной является разность частот двух входных воздействующих величин
47. **Многофункциональное электрическое реле**	Измерительное электрическое реле, сочетающее функции нескольких реле
48. **Указательное электрическое реле** D. Mit Fallklappen Relais E. Indicating relay F. Relais de signalisation	Логическое электрическое реле, предназначенное для указания срабатывания или возврата других коммутационных аппаратов

2. ВОЗБУЖДЕНИЕ РЕЛЕ

49. **Воздействующая величина электрического реле** D. Eingangsgrösse E. Energizing quantity F. Grandeur d'alimentation	Электрическая величина, которая одна или в сочетании с другими электрическими величинами должна быть приложена к электрическому реле в заданных условиях для достижения ожидаемого функционирования
50. **Входная воздействующая величина логического электрического реле** D. Erregungsgrösse E. Input energizing quantity F. Grandeur d'alimentation d'entrée	Воздействующая величина, на которую электрическое реле предназначено реагировать, если она приложена в заданных условиях
51. **Входная воздействующая величина измерительного электрического реле** D. Erregungsgrösse E. Input energizing quantity F. Grandeur d'alimentation d'entrée	Воздействующая величина электрического реле, которая сама представляет характеристическую величину или необходима для ее образования

Термин	Определение
52. **Вспомогательная воздействующая величина электрического реле** D. Versorgungsgrösse E. Auxiliary energizing quantity F. Grandeur d'alimentation auxiliaire	Любая воздействующая величина электрического реле, кроме входных воздействующих величин
53. **Возбуждение электрического реле** D. Erregung eines Relais	Приложение одной или нескольких воздействующих величин к электрическому реле
54. **Входная цепь электрического реле** D. Erregungskreis E. Input circuit F. Circuit d'entrée	Совокупность электрических проводящих частей электрического реле, присоединенных к выводам, к которым приложена воздействующая величина
55. **Вспомогательная цепь электрического реле** D. Versorgungskreis E. Auxiliary circuit E. Circuit auxiliaire	Совокупность электрических проводящих частей электрического реле, присоединенных к выводам, к которым приложена вспомогательная воздействующая величина
56. **Номинальное значение воздействующей величины электрического реле** D. Nennwert der Eingangsgrösse E. Nominal value of an energizing quantity F. Valeur nominale d'une grandeur d'altmentation	Значение воздействующей величины электрического реле, к которому отнесены некоторые заданные характеристики
57. **Предельное значение воздействующей величины электрического реле по термической стойкости в продолжительном режиме работы** D. Tpermische Dauerbelastbarkeit eines Eingangskreises E. Limiting continuous thermal withstand value of an energizing quantity F. Valeur limite thermique de service continu d'une grandeur d'alimentation	Наибольшее значение воздействующей величины, которое электрическое реле может выдерживать непрерывно в заданных условиях, удовлетворяя требованиям в отношении повышения температуры

Термин	Определение
58. **Предельное значение воздействующей величины электрического реле по термической стойкости в кратковременном режиме работы** D. Thermischer Nennkurzzeitstrom eines Eingangskreises E. Limiting short-time thermal withstand value of an energizing quantity F. Valeur limite thermique de courte durée d'une grandeur d'alimentation	Наибольшее значение воздействующей величины, которое электрическое реле может выдерживать в заданных условиях и в течение заданного небольшого отрезка времени без устойчивого ухудшения заданных характеристик вследствие повышения температуры
59. **Предельное значение воздействующей величины электрического реле по динамической стойкости** D. Nennstoßstrom eines Eingangskreises E. Limiting dynamic value of an energizing quantity F. Valeur limite dynamique d'une grandeur d'alimentation	Наибольшее значение воздействующей величины, которое электрическое реле может выдерживать в заданных условиях формы волны и длительности без устойчивого ухудшения заданных характеристик вследствие динамического эффекта
60. **Рабочий диапазон входной воздействующей величины электрического реле** D. Arbeitsbereich der Erregungsgrösse eines Relais E. Operative range of an energizing quantity F. Domaine de fonctionnement d'une grandeur d'alimentation	Диапазон значений рассматриваемой входной воздействующей величины электрического реле, в пределах которого в заданных условиях электрическое реле функционирует согласно заданным требованиям
61. **Нормируемое значение мощности, потребляемой цепью возбуждения электрического реле** D. Nennverbrauch eines Eingangskreises E. Rated power of an energizing circuit; Rated burden of an energizing circuit F. Valeur assignée de la puissance absorbée par un circuit d'alimentation; Consommation nominale d'un circuit d'alimentation	Мощность, потребляемая в установленных условиях цепью возбуждения электрического реле и определенная в заданных условиях. Примечание. Мощность выражается в ваттах для постоянного тока и в вольт-амперах для переменного тока

Термин	Определение
62. **Номинальное сопротивление входной цепи электрического реле** D. Nennimpedanz eines Eingangskreises E. Rated impedance of an energizing circuit F. Impedance assignée d'un circuit d'alimentation	Значение полного сопротивления входной цепи электрического реле, определенное в заданных условиях

3. СОСТОЯНИЕ И ФУНКЦИОНИРОВАНИЕ ЭЛЕКТРИЧЕСКИХ РЕЛЕ

63. **Начальное состояние одностабильного электрического реле** D. Ruhestellung E. Release condition; Release state (US) F. Etat de repos	Заданное состояние невозбужденного одностабильного реле
64. **Конечное состояние одностабильного электрического реле** D. Arbeitsstellung E. Operate condition; Operate state (US) F. Etat de travail	Заданное состояние одностабильного электрического реле, когда оно достаточно возбуждено
65. **Исходное состояние электрического реле** D. Ausgangsstellung E. Initial condition; Initial state (US) F. Etat initial	Заданное состояние, из которого электрическое реле выходит при срабатывании
66. **Состояние завершенного срабатывания электрического реле** D. Wirkstellung E. Final condition; Final state (US) F. Etat final	Состояние электрического реле после срабатывания
67. **Срабатывание электрического реле** Ндп. *Действие электрического реле*	Выполнение электрическим реле предназначенной функции
68. **Возврат электрического реле** Ндп. *Отпускание электрического реле*	Переход электрического реле из состояния завершенного срабатывания в исходное
69. **Изменение состояния электрического реле** D. Die Schaltstellung ändern	Срабатывание или возврат электрического реле

Термин	Определение
70. **Выполнение цикла электрического реле** D. Ein Schaltspiel ausführen	Срабатывание электрического реле с последующим возвратом или наоборот
71. **Значение величины срабатывания (возврата) электрического реле** D. Ansprechwert E. Operate value F. Valeur de fonctionnement	Значение входной воздействующей или характеристической величины электрического реле, при котором оно срабатывает (возвращается) при заданных условиях
72. **Нормируемый параметр несрабатывания электрического реле** D. Nichtansprechwert E. Non-operate value F. Valeur de non fonctionnement	Значение входной воздействующей или характеристической величины электрического реле, при котором оно не должно срабатывать при заданных условиях
73. **Нормируемый параметр возврата электрического реле** D. Rückfallwert E. Release value F. Valeur de relâchement	Значение входной воздействующей или характеристической величины, при котором электрическое реле возвращается
74. **Нормируемый параметр невозврата электрического реле** D. Haltwert E. Non-release value F. Valeur de non relâchement	Значение входной воздействующей или характеристической величины, при котором электрическое реле не должно возвращаться
75. **Нормируемый параметр трогания электрического реле** D. Startwert E. Starting value F. Valeur de démarrage	Значение входной воздействующей или характеристической величины, при котором электрическое реле в заданных условиях трогается при срабатывании
76. **Нормируемый параметр трогания при возврате электрического реле** D. Schaltwert E. Disengaging value F. Valeur de dégagement	Заданное значение входной воздействующей величины или характеристической величины, при котором электрическое реле в заданных условиях трогается при возврате
77. **Трогание при срабатывании электрического реле**	Выход электрического реле из заданного начального или исходного состояния при срабатывании
78. **Завершение срабатывания электрического реле**	Момент выполнения электрическим реле предназначенной функции в рассматриваемой выходной цепи
79. **Завершение возврата электрического реле**	Момент достижения заданного исходного или начального состояния электрического реле

Термин	Определение
80. **Трогание при возврате электрического реле**	Момент прекращения предварительно выполненной электрическим реле функции в рассматриваемой выходной цепи
81. **Отказ срабатывания (возврата) электрического реле**	Несостоявшееся требуемое(ый) срабатывание (возврат) электрического реле

4. ВЛИЯЮЩИЕ ВЕЛИЧИНЫ И ФАКТОРЫ ЭЛЕКТРИЧЕСКИХ РЕЛЕ

82. **Влияющая (ий) величина фактор электрического реле** D. Einflussgrösse (Einflussfaktor) E. Influencing quantity (factor) F. Grandeur (facteur) d'influence	Любая (ой) величина (фактор), способная (ый) изменить одну из заданных характеристик электрического реле. Примечание. Заданными характеристиками являются, например, срабатывание, возврат, точность
83. **Нормальное значение влияющей (его) величины (фактора) электрического реле** D. Referenzwert E. Reference value of an influencing quantity (factor) F. Valeur de référence d'une grandeur (d'un facteur) d'influence	Заданное значение влияющей (его) величины (фактора), к которому отнесены характеристики электрического реле. Примечание. Для измерительных и логических электрических реле с нормируемым временем эти характеристики включают, в частности, погрешности и их пределы
84. **Нормальные условия влияющих величин и факторов электрического реле** D. Referenzbedingungen der Einflussgrössen E. Reference conditions of influencing quantities and factors F. Conditions de référence des grandeurs et des facteurs d'inflence	Совокупность нормальных значений всех влияющих величин и факторов электрического реле
85. **Номинальный диапазон влияющей (его) величины (фактора) электрического реле** D. Nennberich einer Einflussgrösse (eines Einflussfaktors) E. Nominal range of an influencing quantity (factor) F. Domaine nominal d'une grandeur (d'un facteur) d'influence	Диапазон значений влияющей (его) величины (фактора), в пределах которого электрическое реле в заданных условиях удовлетворяет заданным требованиям. Примечание. Заданными требованиями являются, например, срабатывание, возврат, погрешность, дополнительная погрешность

Термин	Определение
86. **Предельный диапазон влияющей (его) величины (фактора) электрического реле** D. Grenzbereich einer Einflussgrösse (eines Einflussfactors) E. Extreme range of an influencing quantity (factor) F. Domaine extrême d'une grandeur (d'un facteur) d'influence	Диапазон значений влияющий (его) величины (фактора), в пределах которого электрическое реле претерпевает только обратимые изменения, не обязательно удовлетворяя любым другим требованиям

5. ИЗМЕРИТЕЛЬНЫЕ ЭЛЕКТРИЧЕСКИЕ РЕЛЕ

87. **Характеристическая величина измерительного электрического реле** D. Wirkungsgrösse eines Messrelais E. Characteristic quantity of a measuring relay F. Grandeur caractéristique d'un relais de mesure	Электрическая величина, нормируемая в отношении точности и определяющая функциональный признак электрического реле
88. **Уставка по характеристической величине измерительного электрического реле** E. Einstellwert der Wirkungsgrösse E. Setting value of the characteristic quantity F. Valeur d'ajustement de la grandeur caractéristique	Заданное значение характеристической величины, при котором измерительное электрическое реле должно срабатывать
89. **Предельное значение характеристической величины измерительного электрического реле** D. Grenzwert der Wirkungsgrösse E. Limiting value of the characteristic quantity F. Valeur limite de la grandeur caractéristique	Одно из предельных значений характеристической величины, прикладываемой в заданных условиях к измерительному электрическому реле без изменения его состояния и без повреждения

Термин	Определение
90. **Диапазон уставок по характеристической величине измерительного электрического реле** D. Einstellbereich der Wirkungsgrösse E. Setting range of the characteristic quantity F. Domaine d'ajustement de la grandeur caractéristique	Совокупность всех значений уставок по характеристической величине измерительного электрического реле или каждой из составляющих ее уставки
91. **Кратность уставки по характеристической величине измерительного электрического реле** D. Einstellverhältnis der Wirkungsgrösse E. Setting ratio of the characteristic quantity F. Rapport d'ajustement de la grandeur caractéristique	Отношение максимальной уставки по характеристической величине измерительного электрического реле к его минимальной уставке
92. **Коэффициент возврата электрического реле** D. Rückfallverhältnis E. Resetting ratio F. Rapport de retour	Отношение значения величины возврата к значению величины срабатывания электрического реле

6. ТЕРМИНЫ, ОТНОСЯЩИЕСЯ К ВЫХОДАМ ЭЛЕКТРИЧЕСКИХ РЕЛЕ

93. **Воспринимающая часть электрического реле**	Часть электрического реле, воспринимающая входные воздействующие величины и превращающая их в удобные для дальнейшего преобразования
94. **Преобразующая часть электрического реле**	Часть электрического реле, преобразующая род тока, характер изменения во времени электрических величин или вид энергии в удобный для сравнения
95. **Сравнивающая часть электрического реле**	Часть электрического реле, осуществляющая сравнение преобразованных величин и обеспечивающая дискретную величину на выходе
96. **Исполнительная часть электрического реле**	Часть электрического реле, осуществляющая скачкообразные изменения состояния выходных электрических цепей
97. **Замедляющая часть электрического реле**	Часть электрического реле, обеспечивающая требуемую выдержку времени

Термин	Определение
98. **Регулирующая часть электрического реле**	Часть электрического реле, предназначенная для регулирования уставки. Примечание. В одном конструктивном элементе возможно совмещение нескольких частей реле
99. **Выходная цепь электрического реле** D. Ausgangskreis E. Output circuit F. Circuit de sortie	Совокупность проводящих частей электрического реле, присоединенных к выводам, между которыми выполняется предусмотренное скачкообразное изменение
100. **Цепь контакта электрического реле** D. Kontaktkreis E. Contact circuit F. Circuit de contact	Выходная цепь электрического реле, реализуемая с помощью контакта электрического реле
101. **Контакт электрического реле** D. Kontaktsatz E. Contact assembly F. Ensemble de contact	Совокупность контактных элементов с их изоляцией, которые в результате их относительного движения обеспечивают замыкание или размыкание цепи контакта электрического реле
102. **Контактный элемент электрического реле** D. Kontaktglied E. Contact member F. Elément de contact	Проводящая часть контакта электрического реле, электрически изолированная от другой части или других частей, если цепь контакта электрического реле разомкнута
103. **Контакт-деталь электрического реле** D. Kontaktstück E. Contact tip (or point) F. Pièce de contact	Часть контактного элемента электрического реле, с помощью которой происходит замыкание или размыкание контакта
104. **Совместный ход контакта электрического реле** D. Kontaktmitgang E. Contact follow F. Accompagnement d'un contact	Перемещение контакт-деталей электрического реле при замыкании электрической цепи контакта, которое продолжается в направлении перемещения их при первом соприкосновении
105. **Скольжение контакт-деталей электрического реле** D. Kontaktreiben E. Contact wipe F. Glissement des pièces de contact	Относительное движение одной контакт-детали электрического реле по другой при замыкании электрической цепи контакта электрического реле
106. **Перекат контакт-деталей электрического реле** D. Kontaktrollen E. Contact roll F. Roulement des pièces de contact	Относительное движение перекатывания одной контакт-детали электрического реле по другой при замыкании электрической цепи контакта электрического реле

Термин	Определение
107. **Проводящее состояние выходной цепи электрического реле без выходного контакта** D. Durchgeschalteter Ausgangskreis eines Relais ohne Ausgangskontakt E. Effectively conducting output circuit for relay without output contact F. Etat passant d'un circuit de sortie pour un relais sans contact de sortie	Состояние выходной цепи электрического реле без выходного контакта, если ее сопротивление меньше заданного значения
108. **Непроводящее состояние выходной цепи электрического реле без выходного контакта** D. Gesperrter Ausgangskreis eines Relais ohne Ausgangskontakt E. Effectively non-conducting output circuit for relay without output contact F. Etat bloqué d'un circuit de sortie pour un relais sans contact de sortie	Состояние выходной цепи электрического реле без выходного контакта, если ее сопротивление больше заданного значения
109. **Замыкающая выходная цепь электрического реле** D. Ausgangskreis mit Schliesserfunktion E. Output make circuit F. Sortie de travail	Выходная цепь электрического реле, разомкнутая контактом или находящаяся в непроводящем состоянии, когда реле находится в начальном состоянии и замкнутая контактом или находящаяся в проводящем состоянии, когда реле находится в конечном состоянии
110. **Размыкающая выходная цепь электрического реле** D. Ausgangskreis mit Öffnerfunktion E. Output break circuit F. Sortie de repos	Выходная цепь электрического реле, замкнутая контактом или находящаяся в проводящем состоянии, когда реле находится в начальном состоянии и разомкнутая контактом или находящаяся в непроводящем состоянии, когда реле находится в конечном состоянии
111. **Контакт двустороннего действия электрического реле** D. Wechsler mit mittlerer Ruhestellung E. Change-over contact with neutral position F. Contact à deux directions avec position neutre	Переключающий контакт, имеющий устойчивое состояние, в котором обе электрические цепи контакта электрического реле разомкнуты или замкнуты

Термин	Определение
112. **Импульсный контакт электрического реле** D. Wischkontakt E. Passing contact F. Contact de passage	Контакт электрического реле, предназначенный кратковременно размыкать или замыкать соответствующую электрическую цепь контакта, когда реле изменяет свое состояние при срабатывании или при возврате, а также при срабатывании и возврате
113. **Предельный длительный ток выходной цепи электрического реле** D. Grenzdauerstrom eines Ausgangskreises E. Limiting continuous current of an output circuit F. Courant limite de service continu d'un circuit de sortie	Наибольшее значение тока, которое предварительно замкнутая или находящаяся в проводящем состоянии выходная цепь электрического реле способна выдерживать длительно в заданных условиях
114. **Предельный кратковременный ток выходной цепи электрического реле** D. Grenzkurzzeitstrom eines Ausgangskreises E. Limiting short-time current of an output circuit F. Courant limite de courte durée d'un circuit de sortie	Наибольшее значение тока, которое предварительно замкнутая или находящаяся в проводящем состоянии выходная цепь электрического реле способна выдерживать в заданных условиях в течение заданного короткого промежутка времени
115. **Предельная включающая способность электрического реле** D. Einschaltvermögen E. Limiting making capacity F. Pouvoir limite de fermeture	Наибольшее значение тока, которое выходная цепь электрического реле способна замыкать в заданных условиях. Примечание. Заданными условиями являются, например, напряжение, число замыканий, коэффициент мощности, постоянная времени
116. **Предельная отключающая способность электрического реле** D. Ausschaltvermögen E. Limiting breaking capacity F. Pouvoir limite de coupure	Наибольшее значение тока, которое выходная цепь электрического реле способна размыкать в заданных условиях Примечание. Заданными условиями являются, например, напряжение, число размыканий, коэффициент мощности, постоянная времени
117. **Предельная коммутационная способность циклического действия электрического реле** D. Schaltvermögen bei Schaltspielen E. Limiting cyclic capacity F. Pouvoir limite de manoeuvre	Наибольшее значение тока, которое выходная цепь электрического реле способна последовательно замыкать и размыкать в заданных условиях. Примечание. Заданными условиями являются, например, напряжение, число циклов, коэффициент мощности, постоянная времени

Термин	Определение
7. ВРЕМЕНА, ХАРАКТЕРИЗУЮЩИЕ ФУНКЦИОНИРОВАНИЕ ЭЛЕКТРИЧЕСКИХ РЕЛЕ	
118. **Время размыкания размыкающего контакта электрического реле** D. Ansprechzeit eines Öffners E. Opening time of a break contact F. Temps de rupture d'un contact de repos	Время от момента, когда входная воздействующая величина электрического реле, находящегося в начальном состоянии, принимает в заданных условиях определенное значение, до момента, когда разомкнется в первый раз размыкающий контакт
119. **Время замыкания замыкающего контакта электрического реле** D. Ansprechzeit eines Schliessers E. Closing time of a make contact F. Temps d'établissement d'un contact de travail	Время от момента, когда входная воздействующая величина электрического реле, находящегося в начальном состоянии, принимает в заданных условиях определенное значение, до момента, когда замкнется в первый раз замыкающий контакт
120. **Время размыкания замыкающего контакта электрического реле** D. Rückfallzeit eines Schliessers E. Opening time of a make contact F. Temps de rupture d'un contact de travail	Время от момента, когда входная воздействующая величина электрического реле, находящегося в начальном состоянии, снимается в заданных условиях, до момента, когда разомкнется в первый раз замыкающий контакт
121. **Время замыкания размыкающего контакта электрического реле** D. Rückfallzeit eines Öffners E. Closing time of a break contact F. Temps d'établissement d'un contact de repos	Время от момента, когда входная воздействующая величина электрического реле, находящегося в начальном состоянии, снимается в заданных условиях, до момента, когда замкнется в первый раз размыкающий контакт
122. **Время срабатывания электрического реле** D. Betätigungszeit E. Operate time F. Temps de fonctionnement; Temps d'action (pour relais de tout ou rien)	Время от момента, когда входная воздействующая или характеристическая величина электрического реле, находящегося в начальном или исходном состоянии, принимает в заданных условиях определенное значение до момента, когда реле завершает срабатывание

Термин	Определение
123. **Время возврата электрического реле** D. Rückfallzeit E. Release time F. Temps de relâchement	Время от момента, когда входная воздействующая или характеристическая величина электрического реле, находящегося в конечном состоянии или в состоянии завершенного срабатывания, принимает в заданных условиях определенное значение, до момента, когда реле завершает возврат
124. **Время дребезга контакта электрического реле** D. Prellzeit E. Bounce time F. Temps de rebondissement	Интервал времени между моментом, когда контакт электрического реле в первый раз замыкается или размыкается, и моментом, когда цепь контакта окончательно замкнется или разомкнется
125. **Выдержка времени электрического реле** D. Zeitverhalten E. Specified time F. Temporisation	Интервал времени от момента подачи или съема возбуждения электрического реле до мгновения выполнения этим реле предназначенной функции, являющейся нормируемой характеристикой времени
126. **Программа выдержек времени электрического реле** D. Zeitprogramm eines Relais E. Time programme F. Programme de temporisation	Предусмотренная последовательность коммутирования выходных цепей электрического реле с соответствующими выдержками времени. Примечание. Программа выдержек времени электрического реле определяется для реле с нормируемым временем
127. **Уставка выдержки времени электрического реле** D. Einstellwert der Verzögerung E. Setting value of a specified time F. Valeur d'ajustement d'une temporisation	Заданное значение выдержки времени, при котором электрическое реле должно сработать
128. **Действительное значение выдержки времени электрического реле** D. Istwert der Verzögerung E. Actual value of a specified time F. Valeur mesurée d'une temporisation	Значение выдержки времени электрического реле, полученное в заданных условиях
129. **Диапазон уставок выдержки времени электрического реле** D. Einstellbereich der Virzögerung E. Setting range of a specified time F. Domaine d'ajustement d'une temporisation	Совокупность значений уставок выдержки времени электрического реле

Термин	Определение
130. **Кратность уставки выдержки времени электрического реле** D. Einstellverhältnis der Zeit E. Setting ratio of a specified time F. Rapport d'ajustement d'une temporisation	Отношение максимального значения уставки выдержки времени электрического реле к ее минимальному значению
131. **Время трогания при возврате для заданной функции электрического реле** D. Schaltzeit beim Rückfallen für eine gegebene Funktion D. Disengaging time for a given function F. Temps de dégagement pour une fonction considérée	Время от момента, когда входная воздействующая или характеристическая величина электрического реле принимает в заданных условиях определенное значение, вызывающее трогание при возврате электрического реле, до момента, когда оно тронется при возврате
132. **Максимальное время возврата для заданной функции электрического реле** D. Höchstwert der Rücklaufzeit E. Maximum resetting time for a given function F. Temps maximal de retour pour une fonction considérée	Наибольший интервал времени от момента, когда условия возбуждения электрического реле позволяют ему вернуться, до момента его возврата
133. **Время повторной готовности для заданной функции электрического реле** D. Wiederbereitschaftszeit E. Recovery time for a given function F. Temps de récupération pour une fonction considérée	Время, необходимое для того, чтобы электрическое реле в заданных условиях восстановило с некоторым приближением свои характеристики указанных выдержек времени при следующем срабатывании. Примечание. Степень приближения определяется в процентах
134. **Время перекрытия контакта электрического реле** D. Überlappungszeit E. Bridging time F. Temps de chevauchement	Время от момента, когда одна из цепей контакта электрического реле замкнется, до момента, когда другая разомкнется. Примечание. Время перекрытия контакта электрического реле определяется только для перекрывающего контакта
135. **Время перехода контакта электрического реле** D. Übergangszeit E. Transit time F. Temps de transfert	Интервал времени, в течение которого обе цепи контакта электрического реле разомкнуты. Примечание. Время перехода контакта электрического реле определяется только для неперекрывающего контакта

Термин	Определение
136. **Время устойчивого замыкания (размыкания) контакта электрического реле** D. Ansprech-Rückfallzeit E. Time to stable closed (open) condition F. Temps de fermeture (d'ouverture) stable	Интервал времени от момента достижения входной воздействующей величины электрического реле определенного значения до момента, когда цепь контакта электрического реле замкнется (разомкнется)
137. **Разновременность срабатывания (возврата) контактов электрического реле** D. Kontaktzeitdifferenz E. Contact time difference F. Dispersion des temps de contact	Разность между максимальным значением времени срабатывания (возврата) более медленного контакта электрического реле и минимальным значением времени срабатывания (возврата) более быстрого контакта. Примечание. Разновременность срабатывания (возврата) контактов электрического реле определяется для реле с несколькими контактами одинакового типа (замыкающими или размыкающими)

8. ТЕРМИНЫ, ОТНОСЯЩИЕСЯ К ПОКАЗАТЕЛЯМ ТОЧНОСТИ ЭЛЕКТРИЧЕСКИХ РЕЛЕ

138. **Абсолютная погрешность электрического реле** D. Absoluter Fehler E. Absolute error F. Erreur absolue	Алгебраическая разность между значением величины срабатывания или выдержкой времени электрического реле и его уставкой
139. **Приведенная погрешность электрического реле** D. Auf den Bezugswert bezogener Fehler E. Conventional error F. Erreur conventionnelle	Отношение абсолютной погрешности электрического реле к условно принятому значению
140. **Относительная погрешность электрического реле** D. Auf den Einstellwert bezogener Fehler E. Relative error F. Erreur relative	Отношение абсолютной погрешности электрического реле к уставке
141. **Средняя погрешность электрического реле** D. Mittelwert des Fehlers E. Mean error F. Erreur moyenne	Разность между среднеарифметическим значением величины срабатывания или выдержки времени электрического реле и его уставкой
142. **Основная погрешность электрического реле** D. Grundfehler	Погрешность электрического реле, определенная в нормальных условиях

Термин	Определение
143. **Средняя основная погрешность электрического реле** D. Mittelwert des Grundfehlers E. Reference mean error F. Erreur moyenne de référence	Средняя погрешность электрического реле, определенная в нормальных условиях
144. **Предельная погрешность электрического реле** D. Vertrauensgrenze des Fehlers E. Limiting error F. Erreur limite	Максимальное значение погрешности, которое можно ожидать в одинаковых заданных условиях для данного электрического реле и для заданного числа проверок
145. **Предельная основная погрешность электрического реле** D. Vertrauensgrenze des Grundfehlers E. Reference limiting errop F. Erreur limite de référence	Предельная погрешность электрического реле, определенная в нормальных условиях
146. **Абсолютный разброс электрического реле** D. Vertrauensbereich des Fehlers E. Consistency F. Fidélité	Максимальная разница между любыми значениями, измеренными в одинаковых установленных условиях для данного электрического реле и для заданного числа проверок
147. **Основной абсолютный разброс электрического реле** D. Vertrauensbereich des Grundfehlers E. Reference consistency F. Fidélité de référence	Абсолютный разброс электрического реле, определенный в нормальных условиях
148. **Дополнительная погрешность электрического реле** D. Einflusseffekt E. Variation of the mean error F. Variation de l'erreur moyenne	Алгебраическая разность между средней погрешностью электрического реле и его средней основной погрешностью
149. **Класс точности электрического реле** D. Genauigkeitsklasse E. Accuracy class index F. Classe de précision	Число, характеризующее точность электрического реле, условно определяемое выраженной в процентах относительной предельной основной погрешностью

АЛФАВИТНЫЙ УКАЗАТЕЛЬ ТЕРМИНОВ НА РУССКОМ ЯЗЫКЕ

Величина электрического реле влияющая 82
Величина измерительного электрического реле воздействующая входная 51
Величина измерительного электрического реле характеристическая 87
Величина логического электрического реле воздействующая входная 50
Величина электрического реле воздействующая 49
Величина электрического реле воздействующая вспомогательная 52
Возбуждение электрического реле 53
Возврат электрического реле 68
Время возврата для заданной функции электрического реле максимальное 132
Время возврата электрического реле 123
Время дребезга контакта электрического реле 124
Время замыкания замыкающего контакта электрического реле 119
Время замыкания размыкающего контакта электрического реле 121
Время перекрытия контакта электрического реле 134
Время перехода контакта электрического реле 135
Время повторной готовности для заданной функции электрического реле 133
Время размыкания замыкающего контакта электрического реле 120
Время размыкания размыкающего контакта электрического реле 118
Время срабатывания электрического реле 122
Время трогания при возврате для заданной функции электрического реле 131
Время устойчивого замыкания контакта электрического реле 136
Время устойчивого размыкания контакта электрического реле 136
Выдержка времени электрического реле 125
Выполнение цикла электрического реле 70
Действие электрического реле 67
Диапазон влияющей величины электрического реле номинальный 85
Диапазон влияющей величины электрического реле предельный 86
Диапазон влияющего фактора электрического реле номинальный 85
Диапазон влияющего фактора электрического реле предельный 86
Диапазон входной воздействующей величины электрического реле рабочий 60
Диапазон уставок выдержки времени электрического реле 129
Диапазон уставок по характеристической величине измерительного электрического реле 90
Завершение возврата электрического реле 79
Завершение срабатывания электрического реле 78
Значение величины возврата электрического реле 71
Значение величины срабатывания электрического реле 71

Значение влияющей величины электрического реле нормальное 83
Значение влияющего фактора электрического реле нормальное 83
Значение воздействующей величины электрического реле номинальное 56
Значение воздействующей величины электрического реле по динамической стойкости предельное 59
Значение воздействующей величины электрического реле по термической стойкости в кратковременном режиме работы предельное 58
Значение воздействующей величины электрического реле по термической стойкости в продолжительном режиме работы предельное 57
Значение выдержки времени электрического реле действительное 128
Значение мощности, потребляемой цепью возбуждения электрического реле, нормируемое 61
Значение характеристикой величины измерительного электрического реле предельное 89
Изменение состояния электрического реле 69
Класс точности электрического реле 149
Контакт двустороннего действия электрического реле 111
Контакт-деталь электрического реле 103
Контакт электрического реле 101
Контакт электрического реле импульсный 112
Коэффициент возврата электрического реле 92
Кратность уставки выдержки времени электрического реле 130
Кратность уставки по характеристической величине измерительного электрического реле 91
Отказ возврата электрического реле 81
Отказ срабатывания электрического реле 81
Отпускание электрического реле 68
Параметр возврата электрического реле нормируемый 73
Параметр невозврата электрического реле нормируемый 74
Параметр несрабатывания электрического реле нормируемый 72
Параметр трогания при возврате электрического реле нормируемый 76
Параметр трогания электрического реле нормируемый 75
Перекат контакт-деталей электрического реле 106
Погрешность электрического реле абсолютная 138
Погрешность электрического реле дополнительная 148
Погрешность электрического реле основная 142
Погрешность электрического реле основная предельная 145
Погрешность электрического реле основная средняя 143
Погрешность электрического реле относительная 140
Погрешность электрического реле предельная 144
Погрешность электрического реле приведенная 139
Погрешность электрического реле средняя 141
Программа выдержек времени электрического реле 126
Разброс электрического реле абсолютный 146
Разброс электрического реле абсолютный основной 147
Разновременность возврата контактов электрического реле 137
Разновременность срабатывания контакта электрического реле 137
Реле активной мощности электрическое 36
Реле без выходного контакта электрическое статическое 12
Реле времени электрическое 6

Реле герконовое 27
Реле индукционное 25
Реле ионное 23
Реле магнитоэлектрическое 22
Реле мощности электрическое 35
Реле направления мощности электрическое 39
Реле направления тока электрическое 33
Реле напряжения электрическое 34
Реле полного сопротивления электрическое 41
Реле полупроводниковое 29
Реле производной электрическое 44
Реле разности частот электрическое 46
Реле реактивной мощности электрическое 37
Реле с выходным контактом электрическое статическое 11
Реле сдвига фаз электрическое 38
Реле с зависимой выдержкой времени измерительное электрическое 7
Реле симметричных составляющих электрическое 43
Реле с независимой выдержкой времени измерительное электрическое 8
Реле с ненормируемым временем электрическое 5
Реле с нормируемым временем электрическое 4
Реле сопротивления направленное электрическое 42
Реле сопротивления электрическое 40
Реле тока электрическое 32
Реле ферродинамическое 24
Реле ферромагнитное 26
Реле частоты электрическое 45
Реле электрическое 1
Реле электрическое вторичное 18
Реле электрическое двустабильное 14
Реле электрическое измерительное 2
Реле электрическое логическое 3
Реле электрическое максимальное 30
Реле электрическое минимальное 31
Реле электрическое многофункциональное 47
Реле электрическое неполяризованное 16
Реле электрическое одностабильное 13
Реле электрическое первичное 17
Реле электрическое поляризованное 15
Реле электрическое статическое 10
Реле электрическое указательное 48
Реле электрическое шунтовое 19
Реле электродинамическое 23
Реле электромагнитное 21
Реле электромеханическое 9
Реле электротепловое 20
Скольжение контакт-деталей электрического реле 105
Сопротивление входной цепи электрического реле номинальное 62
Состояние выходной цепи электрического реле без выходного контакта непроводящее 108
Состояние выходной цепи электрического реле без выходного контакта проводящее 107
Состояние завершенного срабатывания электрического реле 66
Состояние одностабильного электрического реле конечное 64
Состояние одностабильного электрического реле начальное 63

Состояние электрического реле исходное 65
Способность электрического реле включающая предельная 115
Способность электрического реле отключающая предельная 116
Способность циклического действия электрического реле коммутационная предельная 117
Срабатывание электрического реле 67
Ток выходной цепи электрического реле длительный предельный 113
Ток выходной цепи электрического реле кратковременный предельный 114
Трогание при возврате электрического реле 80
Трогание при срабатывании электрического реле 77
Условия влияющих величин и факторов электрического реле нормальные 84
Уставка выдержки времени электрического реле 127
Уставка по характеристической величине измерительного электрического реле 88
Фактор электрического реле влияющий 82
Ход контакта электрического реле совместный 104
Цепь контакта электрического реле 100
Цепь электрического реле вспомогательная 55
Цепь электрического реле входная 54
Цепь электрического реле выходная 99
Цепь электрического реле выходная замыкающая 109
Цепь электрического реле выходная размыкающая 110
Часть электрического реле воспринимающая 93
Часть электрического реле замедляющая 97
Часть электрического реле исполнительная 96
Часть электрического реле преобразующая 94
Часть электрического реле регулирующая 98
Часть электрического реле сравнивающая 95
Элемент электрического реле контактный 102

АЛФАВИТНЫЙ УКАЗАТЕЛЬ ТЕРМИНОВ НА НЕМЕЦКОМ ЯЗЫКЕ

Absoluter Fehler 138
Ansprech-Rückfallzeit 136
Ansprechwert 71
Asprechzeit eines Öffners 118
Ansprechzeit eines Schliessers 119
Arbeitsbereich der Erregungsgrösse eines Relais 60
Arbeitsstellung 64
Auf den Bezugswert bezogener Fehler 139
Auf den Einstellwert bezogener Fehler 140
Ausgangskreis 99
Ausgangskreis mit Öffnerfunktion 110
Ausgangskreis mit Schliesserfunktion 109
Ausgangsstellung 65
Ausschaltvermögen 116
Betätigungszeit 122
Bistabiles Relais 14
Die Schaltstellung ändern 69

Drehspulrelais 22
Durchgeschalteter Ausgangskreis eines Relais ohne Ausgangskontakt 107
Einflusseffekt 148
Einflussgrösse (Einflussfaktor) 82
Eingangsgrösse 49
Ein Schaltspiel ausführen 70
Einschaltvermögen 115
Einstellbereich der Verzögerung 129
Einstellbereich der Werkungsgrösse 90
Einstellverhältnis der Wirkungsgrösse 91
Einstellverhältnis der Zeit 130
Einstellwert der Verzögerung 127
Einstellwert der Wirkungsgrösse 88
Elektrisches Relais 1
Elektrodynamisches Relais 23
Elektromagnetisches Relais 21
Elektromechanisches Relais 9
Erregung eines Relais 53
Erregungsgrösse 50, 51
Erregungskreis 54
Frequenzrelais 45
Genauigkeitsklasse 140
Gesperrter Ausgangskreis eines Relais ohne Ausgangskontakt 108
Grenzbereich einer Einflussgrösse (eines Einflussfaktors) 86
Grenzdaulrstrom eines Ausgangskreises 113
Grenzkurzzeitstrom eines Ausgangskreises 114
Grenzwert der Wirkungsgrösse 89
Grundfehler 142
Halbleiterrelais 29
Haltwert 74
Höchstwert der Rücklaufzeit 132
Induktionsrelais 25
Impedanzrelais 41
Ionenrelais 28
Istwert der Verzögerung 128
Kontaktglied 102
Kontaktkreis 100
Kontaktmitgang 104
Kontaktreiben 105
Kontaktrollen 106
Kontaktsatz 101
Kontaktstück 103
Kontaktzeitdifferenz 137
Leistungsrelais 35
Leistungsrichtungsrelais 39
Maximalrelais 30
Messrelais 2
Messrelais mit abhängiger Zeitkennlinie 7
Messrelais mit unabhängiger Zeitkennlinie 8
Minimalrelais 31
Mit Fallklappen Relais 48
Mittelwert des Fehlers 141
Mittelwert des Grundfehlers 143
Monostabiles Relais 13
Nennbereich einer Einfussgrösse (eines Einflussfaktors) 85
Nennimpedanz eines Eingangskreises 62

Nennstoßstrom eines Eingangskreises 59
Nennverbrauch eines Eingangskreises 61
Nennwert der Eingangsgrösse 56
Nichtansprechwert 72
Nichtpolarisiertes Relais 16
Prellzeit 124
Primärrelais 17
Polarisiertes Relais 15
Reed-Relais 27
Referenzbedingungen der Einflussgrössen 84
Referenzwert 83
Relais mit festgelegtem Zeitverhalten 4
Relais ohne festgelegten Zeitverhalten 5
Richtungsabhängiges Relais 33
Ruckfallverhältnis 92
Rückfallwert 73
Rückfallzeit 123
Rückfallzeit eines Öffners 121
Ruckfallzeit eines Schliessers 120
Ruhestellung 63
Schaltrelais 3
Schaltvermögen bei Schaltspielen 117
Schaltwert 76
Schaltzeit beim Rückfallen für eine gegebene Funktion 131
Sekundärrelais 18
Shuntrelais 19
Spannungsrelais 34
Startwert 75
Statisches Relais 10
Statisches Relais ohne Ausgangskontakt 12
Statisches Relais mit Ausgangskontakt 11
Stromrelais 33
Thermische Dauerbelastbarkeit eines Eingangskreises 57
Thermischer Nennkurzzeitstrom eines Eingangskreises 58
Thermisches Relais 20
Übergangszeit 135
Überlappungszeit 134
Versorgungsgrösse 52
Versorgungskreis 55
Vertrauensbereich des Fehlers 146
Vertrauensbereich des Grundfehlers 147
Vertrauensgrenze des Fehlers 144
Vertrauensgrenze des Grundfehlers 145
Wechsler mit mittlerer Ruhestellung 111
Widerstandsrelais 40
Wiederbereitschaftszeit 133
Wirkstellung 66
Wirkungsgrösse eines Messrelais 87
Wischkontakt 112
Zeitprogramm eines Relais 126
Zeitrelais 6
Zeitverhalten 125

АЛФАВИТНЫЙ УКАЗАТЕЛЬ ТЕРМИНОВ НА АНГЛИЙСКОМ ЯЗЫКЕ

Absolute error 138
Accuracy class index 149
Active power relay 36
Actual value of a specified time 128
All-or-nothing relay 3
Auxiliary circuit 55
Auxiliary energizing quantity 52
Bistable relay 14
Bounce time 124
Bridging time 134
Change-over contanct with neutral position 111
Characteristic quantity of a measuring relay 87
Closing time of a break contact 121
Closing time of a make contact 119
Consistency 146
Contact assembly 101
Contact circuit 100
Contact follow 104
Contact member 102
Contact roll 106
Contact time difference 137
Contact tip (or point) 103
Contact wipe 105
Conventional error 139
Current relay 32
Dependent-time measuring relay 7
Directional relay 33
Disengaging time for a given function 131
Disengaging value 76
Effectively conducting output circuit for relay without output contact 107
Effectively non-conducting output circuit for relay without output contact 108
Electrical relay 1
Electrodynamic relay 23
Electromagnetic relay 21
Electromechanical relay 9
Energizing quantity 49
Extreme range of an influencing quantity (factor) 86
Ferro-dynamic relay 23
Final condition 66
Final state (US) 66
Frequency relay 45
Gas-filled relay 28
Impedance relay 41
Independent-time measuring relay 8
Indicating relay 48
Induction relay 25
Influencing quantity (factor) 82
Initial condition 65
Initial state (US) 65
Input circuit 54
Input energizing quantity 50, 51

Limiting breaking capacity 116
Limiting continuous current of an output circuit 113
Limiting continuous thermal withstand value of an energizing quantity 57
Limiting cyclic capacity 117
Limiting dynamic value of an energizing quantity 59
Limiting error 144
Limiting making capacity 115
Limiting short-time current of an output circuit 114
Limiting short-time thermal withstand value of an energizing quantity 58
Limiting value of the characteristic quantity 89
Magnetoelectric relay 22
Maximum relay 30
Maximum resetting time for a given function 132
Mean error 141
Measuring relay 2
Minimum relay 31
Monostable relay 13
Network-phasing relay 38
Nominal range of an influencing quantity (factor) 85
Nominal value of an energizing quantity 56
Non-operate value 72
Non-polarized relay 16
Non-release value 74
Non-specified-time relay 5
Opening time of a break contact 118
Opening time of a make contact 120
Operate condition 64
Operate state (US) 64
Operate time 122
Operate value 71
Operative range an energizing quantity 60
Output break circuit 110
Output circuit 99
Output make circuit 109
Passing contact 112
Polarized relay 15
Power-direction relay 39
Power relay 35
Primary relay 17
Rated burden of an energizing circuit 61
Rated impedance of an energizing circuit 62
Rated power of an energizing circuit 61
Reactive power relay 37
Recovery time for a given function 133
Reference conditions of influencing quantities and factors 84
Reference consistency 147
Reference limiting error 145
Reference mean error 143
Reference value of an influencing quantity (factor) 83
Relative error 140
Release condition 63
Release state (US) 63
Release time 123
Release value 73
Resetting ratio 92

Resistance relay 40
Secondary relay 18
Setting range of a specified time 129
Setting range of the characteristic quantity 90
Setting ratio of a specified time 130
Setting ratio of the characteristic quantity 91
Setting value of a specified time 127
Setting value of the characteristic quantity 88
Shunt relay 19
Specified time 125
Specified-time relay 4
Starting value 75
Static relay 10
Static relay with output contact 11
Static relay without output contact 12
Thermal elecrical relay 20
Time programme 126
Time relay 6
Time to stable closed (open) condition 136
Transit time 135
Variation of the mean error 148
Voltage relay 34

АЛФАВИТНЫЙ УКАЗАТЕЛЬ ТЕРМИНОВ НА ФРАНЦУЗСКОМ ЯЗЫКЕ

Accompagnement d'un contact 104
Circuit auxiliaire 55
Circuit de contact 100
Circuit d'entrée 54
Circuit de sortie 99
Classe de précision 149
Conditions de référence des grandeurs et des facteurs d'influence 84
Consommation nominale d'un circuit d'alimentation 61
Contact à deux directions avec position neutre 111
Contact de passage 112
Courant limite de courte durée d'un circuit de sortie 114
Courant limite de service continu d'un circuit de sortie 113
Dispersion des temps de contact 137
Domaine d'ajustement de la grandeur caractéristique 90
Domaine d'ajustement d'une temporisation 129
Domaine de fonctionnement d'une grandeur d'alimentation 60
Domaine extrême d'une grandeur (d'un facteur) d'influence 86
Domaine nominal d'une grandeur (d'un facteur) d'influence 85
Elément de contact 102
Ensemble de contact 101
Erreur absolue 138
Erreur conventionelle 139
Erreur limite 144
Erreur limite de référence 145
Erreur moyenne 141
Erreur moyenne de référence 143

Erreur relative 140
Etat bloqué d'un circuit de sortie pour un relais sans contact de sortie 108
Etat de repos 63
Etat de travail 64
Etat final 66
Etat initial 65
Etat passant d'un circuit de sortie pour relais sans contact de sortie 107
Fidélité 146
Fidélité de référence 147
Glissement des pièces de contact 105
Grandeur caractéristique d'un relais de mesure 87
Grandeur d'alimentation 49
Grandeur d'alimentation auxiliaire 52
Grandeur d'alimentation d'entrée 50, 51
Grandeur (facteur) d'influence 82
Impédance assignée d'un circuit d'alimentation 62
Pièce de contact 103
Pouvoir limite de coupure 116
Pouvoir limite de fermeture 115
Poumoir limite de manoeuvre 117
Programme de temporisation 126
Rapport d'ajustement de la grandeur caractéristique 91
Rapport d'ajustement d'une temporisation 130
Rapport de retour 92
Relais à induction 25
Relais à maximum 30
Relais à minimum 31
Relais à temps non spécifié 5
Relais à temps specifié 4
Relais bistable 14
Relais de courant 32
Relais de fréquence 45
Relais d'impédance 41
Relais de mesure 2
Relais de mesure à temps dépendant 7
Relais de mesure à temps indépendant 8
Relais de puissance 35
Relais de puissance active 36
Relais de puissance réactive 37
Relais de signalisation 48
Relais de tension 34
Relais de tout ou rien 3
Relais directionnel 33
Relais directionnel de puissance 39
Relais électrique 1
Relais électrique thermique 20
Relais électrodynamique 23
Relais électromagnétique 21
Relais électromécanique 9
Relais ferrodynamique 24
Relais ferromagnétique 26
Relais ionique 28
Relais magnéto-électrique 22
Relais monostable 13
Relais non polarisé 16

Relais polarisé 15
Relais primaire 17
Relais secondaire 18
Relais statique 10
Relais statique à contact de sortie 11
Relais statique sans contact de sortie 12
Relais sur shunt 19
Relais temporisé 6
Roulement des pièces de contact 106
Sortie de repos 110
Sortie de travail 109
Temporisation 125
Temps d'action (pour relais de tout ou rien) 122
Temps de chevauchement 134
Temps de dégagement pour une fonction considérée 131
Temps de fermeture (d'ouverture) stable 136
Temps de fonctionnement 122
Temps de rebondissement 124
Temps de récupération pour une fonction considérée 133
Temps de relâchement 123
Temps de rupture d'un contact de repos 118
Temps de rupture d'un contact de travail 120
Temps d'établissement d'un contact de repos 121
Temps d'établissement d'un contact de travail 119
Temps de transfert 135
Temps maximal de retour pour une fonction considérée 132
Valeur assignée de la puissance absorbée par un circuit d'alimentation 61
Valeur d'ajustement de la grandeur caractéristique 88
Valeur d'ajustement d'une temporisation 127
Valeur de dégagement 76
Valeur de démarrage 75
Valeur de fonctionnement 71
Valleur de non fonctionnement 72
Valeur de non relâchement 74
Valeur de référence d'une grandeur (d'un facteur) d'influence 83
Valeur de relâchement 73
Valeur limite de la grandeur caractéristique 89
Valeur limite dynamique d'une grandeur d'alimentation 59
Valeur limite thermique de courte durée d'une grandeur d'alimentation 58
Valeur limite thermique de service continu d'une grandeur d'alimentation 57
Valeur mesurée d'une temporisation 128
Valeur nominale d'une grandeur d'alimentation 56
Variation de l'erreur moyenne 148

ПРИЛОЖЕНИЕ
Справочное

ДИАГРАММА, ПОЯСНЯЮЩАЯ ОТДЕЛЬНЫЕ ТЕРМИНЫ ДЛЯ ЭЛЕКТРИЧЕСКИХ РЕЛЕ

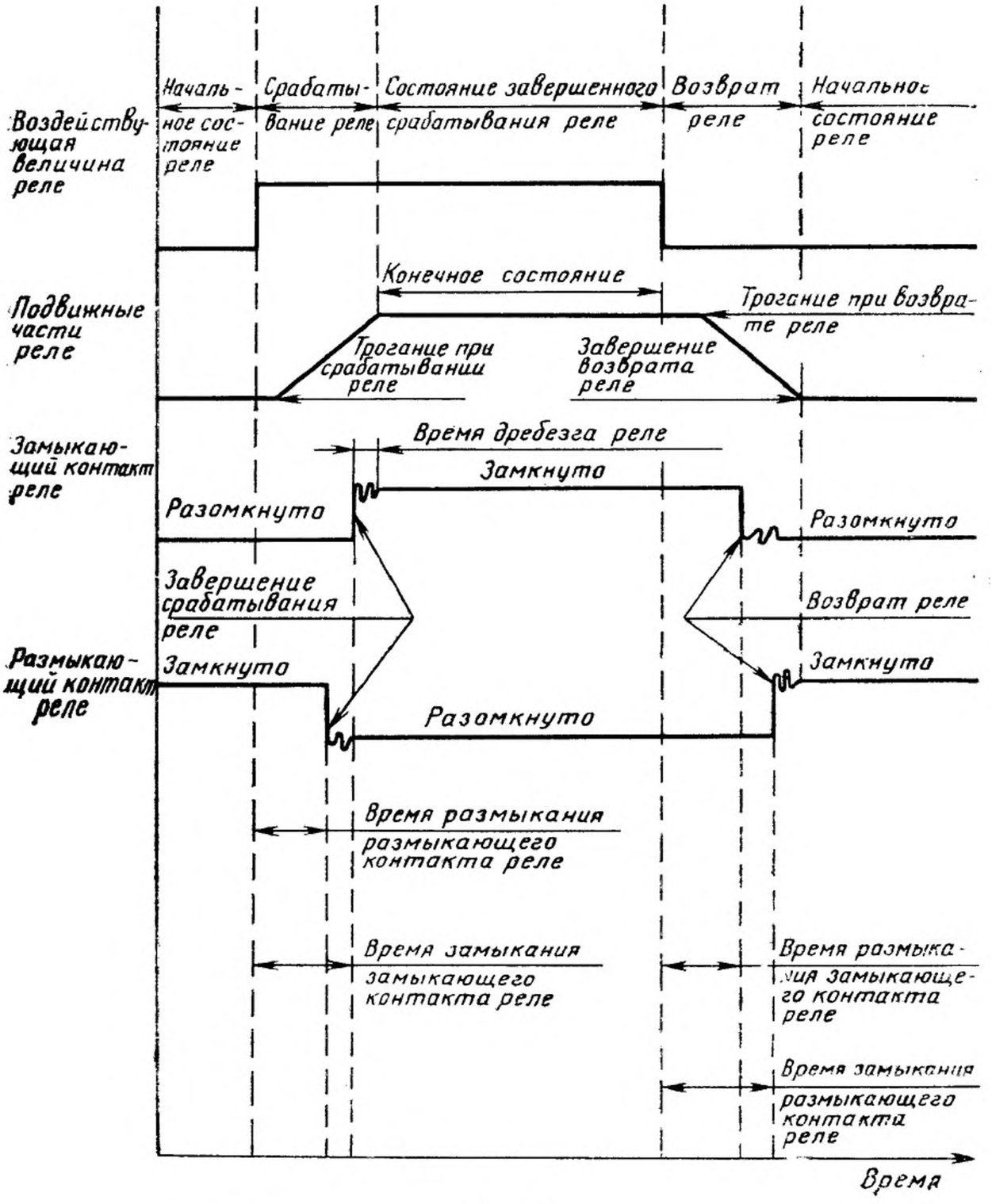

Черт. 1

СХЕМА, ПОЯСНЯЮЩАЯ ВЫХОДНУЮ ЦЕПЬ ЭЛЕКТРОМЕХАНИЧЕСКОГО РЕЛЕ

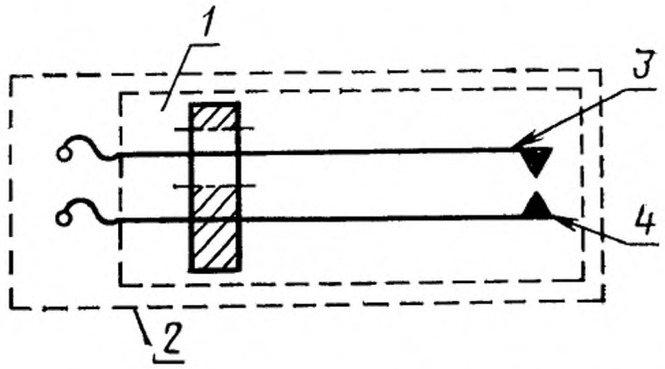

1 — контакт; *2* — цепь контакта; *3* — контактный элемент; *4* — контакт-деталь

Черт. 2

Редактор *А. И. Ломина*
Технический редактор *А. М. Шкодина*
Корректор *Н. Д. Чехотина*

Сдано в наб. 10.04.92. Подп. в печать 24.06.92. Усл. п. л. 2,5. Усл. кр.-отт. 2,5. Уч.-изд. л. 2,94. Тир. 1267

Ордена «Знак Почета» Издательство стандартов, 123557, Москва, ГСП, Новопресненский пер., 3.
Калужская типография стандартов, ул. Московская, 256. Зак. 1175

gost.e-ecolog.ru