ГОСУДАРСТВЕННЫЕ СТАНДАРТЫ

ДЮЙМОВЫЕ И СПЕЦИАЛЬНЫЕ РЕЗЬБЫ

Издание официальное

Москва
ИПК ИЗДАТЕЛЬСТВО СТАНДАРТОВ
2003

gost.e-ecolog.ru

УДК 621.882.082:006.354

ОТ ИЗДАТЕЛЬСТВА

Сборник «Дюймовые и специальные резьбы» содержит стандарты, утвержденные до 1 декабря 2002 г.

В стандарты внесены изменения и поправки, принятые до указанного срока.

Текущая информация о пересмотренных стандартах, а также о принятых к ним изменениях и поправках публикуется в ежемесячном информационном указателе «Государственные стандарты».

©ИПК Издательство стандартов, 2003

М Е Ж Г О С У Д А Р С Т В Е Н Н Ы Й С Т А Н Д А Р Т

РЕЗЬБА ЭДИСОНА КРУГЛАЯ

Профили, размеры и предельные размеры

ГОСТ 6042—83

Edison Mround thread. Profiles, dimensions and dimension limits

Дата введения 01.07.85

1. Настоящий стандарт распространяется на внутреннюю и наружную круглую резьбу Эдисона для металлических и неметаллических элементов (керамических, пластмассовых), применяемых в электротехнических изделиях.

2. Профиль, размеры и предельные размеры резьбы для металлических элементов должны соответствовать указанным на черт. 1 и в табл. 1.

3. Профиль, размеры и предельные размеры внутренней резьбы для неметаллических элементов должны соответствовать указанным на черт. 2 и в табл. 2.

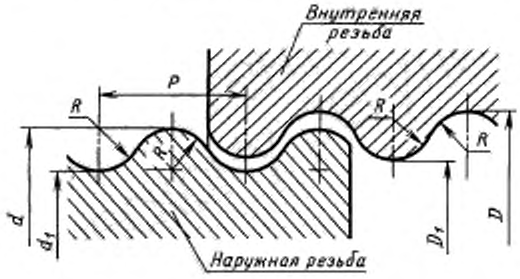

Черт. 1

Таблица 1

Размеры в миллиметрах

Обозначение резьбы	Наружная резьба				Внутренняя резьба				P	R
	Наружный диаметр d		Внутренний диаметр d_1		Наружный диаметр D		Внутренний диаметр D_1			
	Наиб.	Наим.	Наиб.	Наим.	Наиб.	Наим.	Наиб.	Наим.		
E5	5,33	5,23	4,77	4,67	5,49	5,39	4,93	4,83	1,000	0,293
E10	9,53	9,36	8,51	8,34	9,78	9,61	8,76	8,59	1,814	0,531
E14	13,89	13,70	12,29	12,10	14,16	13,97	12,56	12,37	2,822	0,822
E16	15,97	15,75	14,47	14,25	16,25	16,03	14,75	14,53	2,500	0,708
E18	18,50	18,25	16,80	16,55	18,85	18,60	17,15	16,90	3,000	0,875
E21	20,95	20,70	19,45	19,20	21,30	21,05	19,80	19,55	2,000	0,480
E27	26,45	26,05	24,26	23,96	26,85	26,55	24,66	24,36	3,629	1,025
E33	33,05	32,65	30,45	30,05	33,55	33,15	30,95	30,55	4,233	1,187
E40	39,50	39,05	35,90	35,45	40,05	39,60	36,45	36,00	6,350	1,850

Издание официальное **Перепечатка воспрещена**

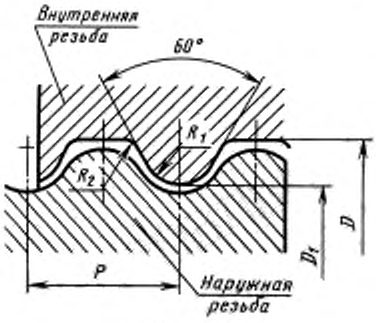

Черт. 2

Таблица 2

Размеры в миллиметрах

Обозначение резьбы	Наружный диаметр D		Внутренний диаметр D_1		P	R_1	R_2
	Наиб.	Наим.	Наиб.	Наим.			
E10/N	9,93	9,61	8,91	8,59	1,814	0,45	0,3
E14/N	14,40	13,97	12,80	12,37	2,822	0,70	0,5
E16/N	16,55	16,03	15,05	14,53	2,500	0,60	0,4
E18/N	19,16	18,60	17,46	16,90	3,000	0,80	0,5
E21/N	21,61	21,05	20,11	19,55	2,000	0,40	0,3
E27/N	27,19	26,55	25,00	24,36	3,629	0,90	0,5
E33/N	34,00	33,15	31,40	30,55	4,233	1,00	0,7
E40/N	40,55	39,60	36,95	36,00	6,350	1,60	0,9

Пример условного обозначения резьбы Эдисона E27 для металлических элементов:

E27 ГОСТ 6042—83

То же, для неметаллических элементов:

E27/N ГОСТ 6042—83

ИНФОРМАЦИОННЫЕ ДАННЫЕ

1. УТВЕРЖДЕН И ВВЕДЕН В ДЕЙСТВИЕ Постановлением Государственного комитета СССР по стандартизации от 05.01.83 № 7

2. ВЗАМЕН ГОСТ 6042—71 в части разд. 1

3. Стандарт полностью соответствует СТ СЭВ 3151—81

4. ПЕРЕИЗДАНИЕ

gost.e-ecolog.ru