УДК 621.643.4.065:006.354 Группа Г18

ГОСУДАРСТВЕННЫЙ СТАНДАРТ СОЮЗА ССР

Сборочные единицы и детали трубопроводов

ПЕРЕХОДЫ С ФЛАНЦАМИ НА P_y св. 10 до 100 МПа

(св. 100 до 1000 кгс/см²)

Конструкция и размеры

ГОСТ 22806—83

Assembly units and pipeline parts. Flanged fillets for P_{nom} 9,81—98,1 MPa (100—1000 kgf/cm²). Construction and dimensions

ОКП 36 4700

Дата введения 01.01.85

1. Настоящий стандарт распространяется на переходы с резьбовыми фланцами для трубопроводов с линзовым уплотнением, применяемых на предприятиях отраслей нефтехимической промышленности и для производства минеральных удобрений, на P_y св. 10 до 100 МПа (св. 100 до 1000 кгс/см²) и $D_y \times D'_y$ от 10×6 до 200×150 мм при температуре среды от минус 50 до плюс 510 °С.

2. Конструкция и размеры переходов должны соответствовать указанным на черт. 1, 2 и в таблице.

(Измененная редакция, Изм. № 1).

3. Присоединительные резьбовые концы — по ГОСТ 9400—81.

4. Технические требования — по ГОСТ 22790—89.

Издание официальное

Настоящий стандарт не может быть полностью или частично воспроизведен, тиражирован и распространен без разрешения Госстандарта СССР

gost.e-ecolog.ru

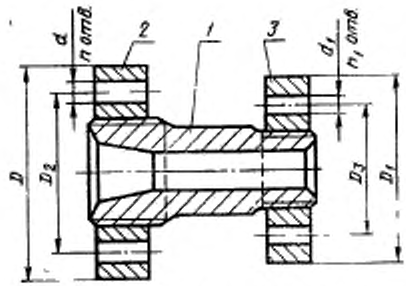

1 — переход; *2* — фланец по ГОСТ 9399—81;
3 — фланец по ГОСТ 9399—81

Черт. 1

Поз. *1*. Переход

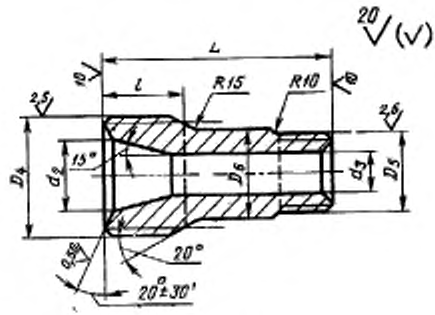

Черт. 2

Размеры в мм

Условные проходы $D_y \times D_y$	Исполнение детали	D	D_1	D_2	D_3	d	n	d_1	n_1
10×6	4	95	70	60	42	18	3	16	3
15×10	2	105	95	68	60			18	
	4								
25×6	2	115	70	80	42		4	16	
	3								
	4	135		95		22			
25×10	2	115	95	80	60	18		18	
	3								
	4	135		95		22			
25×15	2	115	105	80	68	18			
	3								
	4	135		95		22			
32×6	2	165	70	115	42	24	6	16	
	3								
	4								
32×10	2	135	95	95	60	22	4	18	
	3	165		115		24	6		
	4								
32×15	2	135	105	95	68	22	4		
	3	165		115		24	6		
	4								
32×25	2	135	115	95	80	22	4		4
	3	165		115		24	6		
	4		135		95			22	

Продолжение

Размеры в мм

Условные проходы $D_y \times D'_y$	D_1	D_2	D_3	d_2	d_3	L	l	Масса перехода с фланцами, кг, не более
10×6	М24×2	М14×1,5	16	10	6	100	28	1,6
15×10	М33×2	М24×2	26	15	10	110	35	2,5
25×6	М42×2	М14×1,5	16	25	6	120	35	2,6
	М48×2					130	40	3,8
25×10	М42×2	М24×2	26		10	120	35	3,2
	М48×2					130	40	4,5
25×15	М42×2	М33×2	35		15	120	35	3,6
	М48×2					130	40	4,8
32×6	М56×3	М14×1,5	16	32	6	130	40	3,7
	М64×3					150	50	6,2
32×10	М48×2	М24×2	26		10	130	40	4,4
	М56×3					150	50	6,8
	М64×3							6,4
32×15	М48×2	М33×2	35		15	130	40	4,7
	М56×3					150	50	7,2
	М64×3							
32×25	М48×2	М42×2	44		25	130	40	5,4
	М56×3					150	50	7,7
	М64×3	М48×2	50					9,1

Продолжение

Размеры в мм

Условные проходы $D_y \times D'_y$	Исполнение детали	D	D_1	D_2	D_3	d	n	d_1	n_1
40×15	3	165	105	115	68	24		18	3
	4	200		145		29			
40×25	3	165	115	115	80	24			4
	4	200	135	145	95	29		22	
40×32	2	165		115		24			
	3		165		115			24	6
	4	200		145		29			
50×32	2		135		95			22	4
	3	225	165	170	115	33		24	6
	4								
50×40	2	200		145		29	6		
	3	225		170		33			
	4		200		145			29	
65×40	2		165		115			24	
	3	245		185					
	4	260	200	195	145	36		29	
65×50	2	225		170		33			
	3	245	225	185	170			33	
	4	260		195		36			
80×50	1	245	200	185	145	33		29	
	2	260		195		36			
	3	290	225	220	170	39	8	33	
	4	300		235					
80×65	1	245		185		33	6		
	2	260		195		36			
	3	290	245	220	185	39	8	36	
	4	300	260	235	195				

Продолжение

Размеры в мм

Условные проходы $D_y \times D'_y$	D_1	D_2	D_4	d_2	d_3	L	l	Масса перехода с фланцами, кг, не более
40×15	М64×3	М33×2	35	40	15	150	50	7,1
	М80×3					170	55	11,4
40×25	М64×3	М42×2	44		25	150	50	7,7
	М80×3	М48×2	50			170	55	13,1
40×32	М64×3				32	150	50	8,7
		М56×3	58			190		11,7
	М80×3	М64×3	66				55	15,9
50×32		М48×2	50	55		170		12,5
	М100×3	М56×3	58	60			65	20,7
		М64×3	66			190		21,1
50×40	М80×3			55			55	15,2
	М100×3			60			65	20,1
		М80×3	82		40	220		25,7
65×40		М64×3	66	70		190		20,0
	М110×3					220	70	25,7
	М125×4	М80×3	82				75	33,3
65×50	М100×3				55		65	24,6
	М110×3	М100×3	102		60	240	70	36,7
	М125×4						75	39,3
80×50	М110×3	М80×3	82	85	55	220	70	28,0
	М125×4			90			75	31,0
	М135×4	М100×3	102		60	270	85	48,3
	М155×4			85			90	54,5
80×65	М110×3				70	240	70	37,5
	М125×4			90			75	38,5
	М135×4	М110×3	112			270	85	52,0
	М155×4	М125×4	128	85			90	61,7

Продолжение

Размеры в мм

Условные проходы $D_y \times D_y$	Исполнение детали	D	D_1	D_2	D_3	d	n	d_1	n_1
100×50	1	260	200	195	145	36	6	29	6
	2	290		220		39			
	3	300	225	235	170		8	33	
	4	330		255		42			
100×65	1	260		195		36	6		
	2	290		220		39			
	3	300	245	235	185		8		
	4	330	260	255	195	42		36	
100×80	1	260	245	195	185	36	6	33	
	2	290	260	220	195	39		36	
	3	300	290	235	220		8	39	8
	4	330	300	255	235	42			
125×65	1	300	225	235	170	39		33	6
	2	330		255		42			
	3	400	245	305	185	48			
	4		260	315	195			36	
125×80	1	300	245	235	185	39		33	
	2	330	260	255	195	42		36	
	3	400	290	305	220	48		39	8
	4		300	315	235				
125×100	1	300	260	235	195	39		36	6
	2	330	290	255	220	42		39	
	3	400	300	305	235	48			8
	4		330	315	255			42	

Продолжение

Размеры в мм

Условные проходы $D_y \times D'_y$	D_4	D_3	D_6	d_5	d_6	L	l	Масса перехода с фланцами, кг, не более
100×50	М125×4	М80×3	82	100	55	220	75	38,8
	М135×4					240	85	43,3
	М155×4	М100×3	102		60	270	90	52,5
	М175×6						105	68,3
100×65	М125×4				70	240	75	35,9
	М135×4					270	85	46,8
	М155×4	М110×3	112			300	90	59,3
	М175×6	М125×4	128				105	78,7
100×80	М125×4	М110×3	112		85	270	75	39,1
	М135×4	М125×4	130		90		85	52,2
	М155×4	М135×4	140			340	90	71,1
	М175×6	М155×4	160		85		105	94,2
125×65	М155×4	М100×3	105	120	70	270	90	48,8
	М175×6						105	64,0
	М190×6	М110×3	115			340	110	103,2
	М215×6	М125×4	130				120	120,2
125×80	М155×4	М110×3	115		85	300	90	52,6
	М175×6	М125×4	130		90		105	70,9
	М190×6	М135×4	140			340	110	112,5
	М215×6	М155×4	160		85		120	132,7
125×100	М155×4	М125×4	130		100	270	90	52,1
	М175×6	М135×4	140			340	105	80,2
	М190×6	М155×4	160			380	110	118,1
	М215×6	М175×6	180				120	145,4

Продолжение

Размеры в мм

Условные проходы $D_y \times D'_y$	Исполнение детали	D	D_1	D_2	D_3	d	n	d_1	n_1
150×80	1	400	245	305	185	48	8	33	6
	2		260	315	195			36	
	3	460	290	360	220	55		39	8
	4	480	300	380	235	59			
150×100	1	400	260	305	195	48		36	6
	2		290	315	220			39	
	3	460	300	360	235	55			8
	4	480	330	380	255	59		42	
150×125	1	400	300	305	235	48		39	
	2		330	315	255			42	
	3	460	400	360	305	55		48	
	4	480		380	315	59			
200×100	1	460	260	360	195	55		36	6
	2	480	290	380	220	59		39	
	3	570	300	460	235		10		8
200×125	1	460		360		55	8		
	2	480	330	380	255	59		42	
	3	570	400	460	305		10	48	
200×150	1	460		360		55	8		
	2	480		380	315	59			
	3	570	460	460	360		10	55	

Продолжение

Размеры в мм

Условные проходы $D_y \times D'_y$	D_4	D_3	D_2	d_2	d_3	L	l	Масса перехода с фланцами, кг, не более
150×80	М190×6	М110×3	115	150	85	340	110	94,0
	М215×6	М125×4	130		90		120	110,3
	М240×6	М135×4	140			380	130	168,5
	М265×6	М155×4	160		85		155	219,5
150×100	М190×6	М125×4	130		100	340	110	95,0
	М215×6	М135×4	140				120	118,5
	М240×6	М155×4	160			430	130	178,6
	М265×6	М175×6	180				155	288,5
150×125	М190×6	М155×4	160		120	380	110	121,8
	М215×6	М175×6	180				120	150,0
	М240×6	М190×6	195			430	130	216,4
	М265×6	М215×6	220				155	270,7
200×100	М240×6	М125×4	130	195	100	380	130	184,2
	М265×6	М135×4	140				155	198,4
	М295×6	М155×4	160					288,1
200×125	М240×6				120	430	130	156,5
	М265×6	М175×6	180				155	215,5
	М295×6	М190×6	195					333,1
200×150	М240×6	М190×6			150		130	191,7
	М265×6	М215×6	220				155	245,8
	М295×6	М240×6	245					370,4

Примечания:

1. Резьбу М135×4 при проектировании новых установок не применять.
2. У переходов 4—150×80, 2—200×100 наружный угол скоса вместо 20° выполнить 25°.
3. У перехода 3—200×100 наружный угол скоса вместо 20° выполнить 30°.

Пример условного обозначения перехода с фланцами, исполнения 4, D_y 65 мм, D'_y 50 мм, на условное давление P_y 100 МПа согласно табл. 1 ГОСТ 22790—89, из стали марки 20Х3МВФ:

Переход 4—65×50—100—20Х3МВФ — ГОСТ 22806—83

ИНФОРМАЦИОННЫЕ ДАННЫЕ

1. **РАЗРАБОТАН И ВНЕСЕН** Министерством химического и нефтяного машиностроения

РАЗРАБОТЧИКИ

Б. И. Вагайцев (руководитель темы); **М. И. Миль; Е. Я. Нейман; А. П. Корчагин**, канд. техн. наук; **А. Д. Головнев**

2. **УТВЕРЖДЕН И ВВЕДЕН В ДЕЙСТВИЕ** Постановлением Государственного комитета СССР по стандартам от 25.11.83 № 5520

3. Срок проверки — 1993 г.

4. **ВЗАМЕН ГОСТ 22806—77**

5. **ССЫЛОЧНЫЕ НОРМАТИВНО-ТЕХНИЧЕСКИЕ ДОКУМЕНТЫ**

Обозначение НТД, на который дана ссылка	Номер пункта
ГОСТ 9399—81	2
ГОСТ 9400—81	3
ГОСТ 22790—89	4

6. Переиздание (июль 1991 г.) с Изменением № 1, утвержденным в декабре 1988 г.

7. Ограничение срока действия снято Постановлением Государственного комитета СССР по стандартам от 23.12.88 № 4516

gost.e-ecolog.ru