УДК 621.643.4.062:006.354 Группа Г18

ГОСУДАРСТВЕННЫЙ СТАНДАРТ СОЮЗА ССР

Сборочные единицы и детали трубопроводов

УГОЛЬНИКИ С ОТВЕТВЛЕНИЯМИ НА P_y Св. 10 до 100 МПа (св. 100 до 1000 кгс/см²)

Конструкция и размеры

Assembly units and pipeline parts.
Armed angles
for P_{nom} 9,81—98,1 MPa (100—1000 kgf/cm²).
Construction and dimensions

ГОСТ 22821—83

ОКП 36 4700

Дата введения 01.01.85

1. Настоящий стандарт распространяется на угольники с ответвлениями для трубопроводов, применяемых на предприятиях отраслей нефтехимической промышленности и для производства минеральных удобрений, на P_y св. 10 до 100 МПа (св. 100 до 1000 кгс/см²) и $D_y \times D'_y$ от 40×6 до 200×25 мм при температуре среды от минус 50 до плюс 510 °С.

2. Конструкция и размеры угольников должны соответствовать указанным на чертеже и в таблице.

(Измененная редакция, Изм. № 1).

3. Технические требования — по ГОСТ 22790—89.

Издание официальное

Настоящий стандарт не может быть полностью или частично воспроизведен, тиражирован и распространен без разрешения Госстандарта СССР

gost.e-ecolog.ru

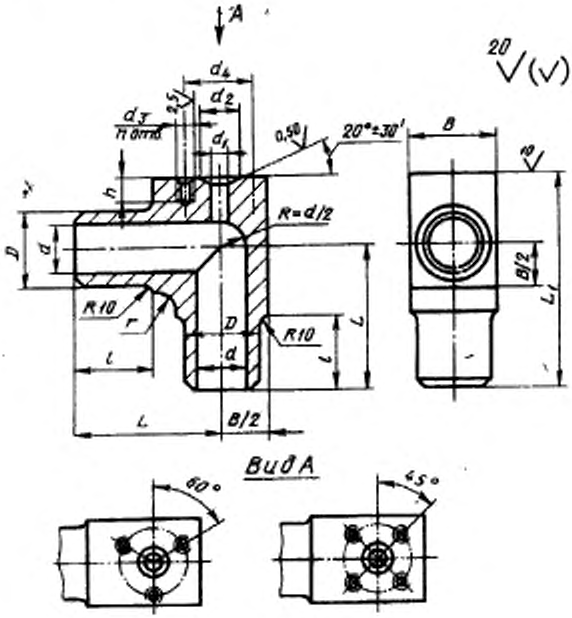
A
20
d4
d2
2,5
d3
H отв
d1
0,50
20°±30'
B
10
h
R=d/2
D
d
B/2
L1
R10
r
D
R10
L
l
d
l
L
B/2
Вид А
60°
45°

Размеры в мм

Условные проходы $D_y \times D_y$	Исполнение детали	D	d	d_1	d_2	d_3	n	d_4	L	L_1	l	B	r	h	Масса, кг, не более
40×6	1	58	40	6	10	M14	3	42	110	170	50	65	20	25	5,4
	2	70										70			7,4
	3	85										75			7,7
	4								150	220	80	90		28	14,1
40×10	4			10	18	M16		60							
40×15	4			15	28			68							13,9
50×6	1	78	55	6	10	M14		42				85		25	9,8
	2	85										90			14,3
	4	105	60						170	250		115			23,1
50×10	1	78	55	10	18	M16		60	150	220		85		28	9,7
	2	85										90			12,4
	4	105	60						170	250		115			24,9
50×15	1	78	55	15	28			68	150	220		85			9,6
	2	85										90			12,3
	4	105	60						170	250		115			24,7

Продолжение

Размеры в мм

Условные проходы $D_y \times D_y$	Исполнение детали	D	d	d_1	d_3	d_2	n	d_4	L	L_1	l	B	r	h	Масс, кг, не более
50×25	1	78	56	25	37	M16	4	80	150	220	80	85	20	28	9,4
	2	85										90			12,1
	3	105	60						170	250		115		36	24,5
	4				40	M20		96							24,3
65×6	1	90	70	6	10	M14	3	42	170	250		100	40	25	16,0
	2	105										115			22,2
	3	115							190	275		125			32,3
	4	130								280		140			44,5
65×10	1	90		10	18	M16		60	170	250		100	20	28	15,9
	2	105										115			22,1
	3	115							190	275		125	40		32,1
	4	130								280		140			44,4
65×15	1	90		15	28			68	170	250		100	20		15,8
	2	105										115			22,1
	3	115							190	275		125	40		32,1
	4	130								280		140			44,2

Продолжение

Размеры в мм

Условные проходы $D_y \times D_y$	Исполнение детали	D	d	d_1	d_2	d_3	n	d_4	L	L_1	l	B	r	h	Масса, кг, не более
65×25	1	90	70	25	37	M16	4	80	170	250	80	100	20	28	15,5
	2	105										115			21,8
	3	115							190	275		125			31,8
	4	130			40	M20		95		280		140		36	43,7
80×6	1	115	85	6	10	M14	3	42		275		125	40	25	26,1
	2	130	90							280		140			36,1
	3	140							235	330	95	155			57,6
	4	160	85							345		170			78,8
80×10	1	115	90	10	18	M16		60	190	275	80	125		28	26,0
	2	130								280		140			36,9
	3	140							235	330	95	155			57,5
	4	160	85							345		170			78,9
80×15	1	115	90	15	28			68	190	275	80	125			25,9
	2	130								280		140			36,8
	3	140							235	330	95	155			57,3
	4	160	85							345		170			78,7

Продолжение

Размеры в мм

Условные проходы $D_y \times D_y$	Исполнение детали	D	d	d_1	d_2	d_3	n	d_4	L	L_1	l	B	r	h	Масса, кг, не более
80×25	1	115	85	25	37	M16	4	80	190	275	80	125	40	28	25,8
	2	130	90							280		140			36,5
	3	140							235	330	95	155			57,0
	4	160	85		40	M20		96		345		170		36	78,2
100×6	1	130	100	6	10	M14	3	42	190	280	80	140	60	25	32,5
	2	140							235	330	95	155			52,1
	3	160								345		170			70,2
	4	180							250	370	100	190			103,2
100×10	1	130		10	18	M16		60	190	280	80	140	40	28	32,4
	2	140							235	330	95	155	60		52,0
	3	160								345		170			70,1
	4	180							250	370	100	190			103,1
100×15	1	130		15	28			68	190	280	80	140	40		32,3
	2	140							235	330	95	155	60		51,9
	3	160								345		170			69,9
	4	180							250	370	100	190			102,9

Продолжение

Размеры в мм

Условные проходы $D_y \times D_y$	Исполнение детали	D	d	d_1	d_2	d_3	n	d_4	L	L_1	l	B	r	h	Масса, кг, не более
100×25	1	130	100	25	37	M16	4	80	190	280	80	140	40	28	32,0
	2	140							235	330	95	155			51,5
	3	160								345		170			69,6
	4	180			40	M20		96	250	370	100	190		36	102,3
125×6	1	160	120	6	10	M14	3	42	235	345	95	170	60	25	57,1
	2	180							250	370	100	190			82,0
	3	195							285	405		210			128,9
	4	220								425		240			185,2
125×10	1	160		10	18	M16		60	235	345	95	170		28	57,0
	2	180							250	370	100	190			81,9
	3	195							285	405		210			128,8
	4	220								425		240			185,1
125×15	1	160		15	28			68	235	345	95	170			56,9
	2	180							250	370	100	190			81,7
	3	195							285	405		210			128,6
	4	220								425		240			184,9

Продолжение

Размеры в мм

Условные проходы $D_y \times D_y$	Исполнение детали	D	d	d_1	d_2	d_3	n	d_4	L	L_1	l	B	r	h	Масса, кг, не более
125×25	1	160	120	25	37	M16	4	80	235	345	95	170	60	28	56,5
	2	180							250	370	100	190			81,3
	3	195							285	405		210			128,2
	4	220			43	M20		95		425		240		36	184,2
150×6	1	195	150	6	10	M14	3	42		405		210		25	98,7
	2	220								425		240			148,4
	3	245							320	475		270			238,1
	4	275								490		300			326,7
150×10	1	195		10	18	M16		60	285	405		210		28	98,6
	2	220								425		240			148,3
	3	245							320	475		270			238,0
	4	275								490		300			326,5
150×15	1	195		15	28			68	285	405		210			98,6
	2	220								425		240			148,1
	3	245							320	475		270			237,7
	4	275								490		300			326,3

Продолжение

Размеры в мм

Условные проходы $D_y \times D_y$	Исполнение детали	D	d	d_1	d_2	d_3	n	d_4	L	L_1	l	B	r	h	Масса, кг, не более
150×25	1	195	150	25	37	M16	4	80	285	405	100	210	60	28	98,1
	2	220								425		240			147,7
	3	245							320	475		270			237,3
	4	275			40	M20		95		490		300		36	325,5
200×6	1	245	195	6	10	M14	3	42		475		270		25	182,9
	2	275								490		300			263,7
	3	300							390	575		320			283,4
200×10	1	245		10	18	M16		65	320	475		270		28	182,7
	2	275								490		300			263,5
	3	300							390	575		320			386,2
200×15	1	245		15	28			68	320	475		270			182,5
	2	275								490		300			263,3
	3	300							390	575		320			382,9
200×25	1	245		25	37		4	80	320	475		270			182,0
	2	275								490		300			262,7
	3	300							390	575		320			382,3

Пример условного обозначения угольника с ответвлением исполнения 4, D_y 65 мм и D'_y 10 мм на условное давление P_y 100 МПа согласно табл. 1 ГОСТ 22790—89, из стали марки 20Х3МВФ:

Угольник с ответвлением 4—65×10—100—20Х3МВФ—ГОСТ 22821—83

ИНФОРМАЦИОННЫЕ ДАННЫЕ

1. **РАЗРАБОТАН И ВНЕСЕН** Министерством химического и нефтяного машиностроения

ИСПОЛНИТЕЛИ

Б. И. Вагайцев (руководитель темы); М. И. Миль; Е. Я. Нейман; А. П. Корчагин, канд. техн. наук; А. Д. Головнев

2. **УТВЕРЖДЕН И ВВЕДЕН В ДЕЙСТВИЕ** Постановлением Государственного комитета СССР по стандартам от 25.11.83 № 5523

3. **Срок проверки** — 1993 г.

4. **ВЗАМЕН ГОСТ 22821—77**

5. **ССЫЛОЧНЫЕ НОРМАТИВНО-ТЕХНИЧЕСКИЕ ДОКУМЕНТЫ**

Обозначение НТД, на который дана ссылка	Номер пункта
ГОСТ 22790—89	3

6. **Переиздание (июль 1991 г.) с Изменением № 1, утвержденным в декабре 1988 г.**

7. **Ограничение срока действия снято Постановлением Государственного комитета СССР по стандартам от 23.12.88 г. № 4519**

gost.e-ecolog.ru