УДК 691.328.025.22:006.354

Группа Ж33

ГОСУДАРСТВЕННЫЙ СТАНДАРТ СОЮЗА ССР

БАЛКИ ОБВЯЗОЧНЫЕ ЖЕЛЕЗОБЕТОННЫЕ ДЛЯ ЗДАНИЙ ПРОМЫШЛЕННЫХ ПРЕДПРИЯТИЙ

Конструкция и размеры

Reinforced concrete frame brace for industrial buildings. Construction and dimensions

ГОСТ 24893.1—81*

ОКП 58 2420

Постановлением Государственного комитета СССР по делам строительства от 14 июля 1981 г. № 119 срок введения установлен с 01.01.83

Несоблюдение стандарта преследуется по закону

1. Настоящий стандарт распространяется на сборные железобетонные обвязочные балки координационной длиной 6,0 м типов БОП и БОВ и устанавливает требования к их армированию.

2. Конструкция балок, технические требования и технические показатели — по ГОСТ 24893.0—81.

3. Армирование балок должно соответствовать указанному на листах 1—5 сборочного черт. 1000 СБ ГОСТ 24893.1—81.

Армирование балок для зданий с расчетной сейсмичностью 7—9 баллов должно соответствовать указанному на листах 1—5 сборочного черт. 2000 СБ ГОСТ 24893.1—81.

4. Спецификация арматурных и закладных изделий на одну балку приведена на листах 1—2 черт. 1000;

выборка стали — на листе 1 черт. 0000 ВС ГОСТ 24893.1—81.

Спецификация арматурных и закладных изделий на одну балку, предназначенную для зданий с расчетной сейсмичностью 7—9 баллов, приведена на листах 1—3 черт. 2000; выборка стали на листе 2 черт. 0000 ВС ГОСТ 24893.1—81.

5. Арматурные и закладные изделия для балок по ГОСТ 24893.2—81.

6. Правила приемки, методы контроля и испытаний, маркировка, хранение, транспортирование и гарантии изготовителя балок — по ГОСТ 24893.0—81.

Издание официальное

Перепечатка воспрещена

* *Переиздание (февраль 1988 г.) с Изменением № 1, утвержденным в апреле 1986 г. (ИУС № 8—86)*

gost.e-ecolog.ru

Выборка стали на одну балку, кг

Марка балки, изготовленной из бетона		Арматурные изделия												Закладные изделия						Всего
		Арматурная сталь ГОСТ 5781-82												Профильная сталь ГОСТ 380-71 Сортамент ГОСТ 103-76			Арматурная сталь ГОСТ 5781-82			
		Класс А-I						Класс А-III									Класс А-III			
тяжелого	на пористых заполнителях	Диаметр, мм					Итого	Диаметр, мм					Итого	Итого	Толщина, мм		Итого	Диаметр, мм		Итого	Итого	
		6	8	10	12	14		14	16	18	20	22			10	14		12	Итого			
БОП25-1Т	БОП 25-1П	—	19,8	—	—	3,4	23,2	14,4	—	—	29,6	—	44,0	67,2	7,8	2,2	10,0	1,8	1,8	11,8	79,0
БОП25-2Т	БОП 25-2П	—	—	30,6	—	3,4	34,0	14,4	33,0	—	—	—	47,4	81,4	7,8	2,2	10,0	1,8	1,8	11,8	93,2
БОП25-3Т	БОП 25-3П	—	—	30,6	—	3,4	34,0	14,4	—	41,6	—	—	56,0	90,0	7,8	2,2	10,0	1,8	1,8	11,8	101,8
	БОП 38-1П	—	—	35,6	—	3,4	39,0	14,4	33,0	—	—	—	47,4	86,4	7,8	2,2	10,0	1,8	1,8	11,8	98,2
	БОП 38-2П	—	—	35,6	—	3,4	39,0	14,4	—	—	52,8	—	67,2	106,2	7,8	2,2	10,0	1,8	1,8	11,8	118,0
	БОП 38-3П	—	—	—	51,1	3,4	54,5	14,4	—	—	—	64,0	78,4	132,9	7,8	2,2	10,0	1,8	1,8	11,8	144,7
БОВ-1Т		7,6	—	30,6	—	3,4	41,6	14,4	33,0	—	—	—	47,4	89,0	7,8	2,2	10,0	1,8	1,8	11,8	100,8
БОВ-2Т		7,6	—	30,6	—	3,4	41,6	14,4	—	—	52,8	—	67,2	108,8	7,8	2,2	10,0	1,8	1,8	11,8	120,6
БОВ-3Т		7,3	—	—	43,9	3,4	54,9	14,4	—	—	—	64,0	78,4	133,3	7,8	2,2	10,0	1,8	1,8	11,8	145,1

ГОСТ 24893.1-81.0000 ВС

Выборка стали

Стадия	Лист	Листов
Р	1	2

Выборка стали на одну балку для стен зданий с расчетной сейсмичностью 7-9 баллов, кг

Марка балки, изготовленной из бетона		Арматурные изделия										Закладные изделия									Всего
		Арматурная сталь ГОСТ 5781-82										Профильная сталь ГОСТ 380-71 Сортамент ГОСТ 103-76			Арматурная сталь ГОСТ 5781-82						
		Класс А-I					Класс А-III								Класс А-III						
		Диаметр, мм					Диаметр, мм					Толщина, мм			Диаметр, мм						
тяжелого	на пористых заполнителях	6	10	12	14	Итого	14	16	18	22	Итого	10	14	Итого	12	14	16	20	25	Итого	Итого
БОП 25-1Т-С	БОП25-1П-С	—	30,8	—	3,4	34,2	14,4	19,0	—	—	33,4	67,6	18,8	2,2	21,0	3,6	5,6	—	—	—	9,2	30,2	97,8
БОП 25-2Т-С	БОП25-2П-С	—	30,8	—	3,4	34,2	14,4	—	24,0	—	38,4	72,6	18,8	2,2	21,0	3,6	—	8,8	—	—	12,4	33,4	106,0
БОП 25-3Т-С	БОП25-3П-С	—	30,8	—	3,4	34,2	14,4	—	—	35,8	50,2	84,4	18,8	2,2	21,0	3,6	—	—	16,2	—	19,8	40,8	125,2
	БОП38-1П-С	—	35,9	—	3,4	39,3	14,4	—	24,0	—	38,4	77,7	22,8	2,2	25,0	3,6	—	8,8	—	—	12,4	37,4	115,1
	БОП38-2П-С	—	35,9	—	3,4	39,3	—	53,6	—	—	53,6	92,9	22,8	2,2	25,0	3,6	—	—	16,2	—	19,8	44,8	137,7
	БОП38-3П-С	—	—	51,6	3,4	55,0	—	19,0	44,0	—	63,0	118,0	22,8	2,2	25,0	3,6	—	—	—	27,6	31,2	56,2	174,2
БОВ-1Т-С		7,6	30,8	—	3,4	41,8	14,4	—	24,0	—	38,4	80,2	18,8	2,2	21,0	3,6	—	8,8	—	—	12,4	33,4	113,6
БОВ-2Т-С		7,6	30,8	—	3,4	41,8	—	53,6	—	—	53,6	95,4	18,8	2,2	21,0	3,6	—	—	16,2	—	19,8	40,8	136,2
БОВ-3Т-С		7,6	—	44,2	3,4	55,2	—	19,0	44,0	—	63,0	118,2	18,8	2,2	21,0	3,6	—	—	—	27,6	31,2	52,2	170,4

Формат	Зона	Поз.	Обозначение	Наименование	Кол. на исполн. ГОСТ 24893.1-81.1000 —										Примечание
					—	01	02	03	04	05	06	07	08		
				Документация											
			ГОСТ 24893.1-81.0000 ВС	Выборка стали											
			ГОСТ 24893.1-81.1000 СБ	Сборочный чертеж											
				Сборочные единицы											
11		1	ГОСТ 24893.2-81.1100	Каркас пространств. КП1	1	1									
			-01	То же КП2			1	1							
			-02	То же КП3					1	1					
			-03	То же КП4							1				
			-04	То же КП5								1			
			-05	То же КП6									1		
11		3	ГОСТ 24893.2-81.1130	Петля монтажная П1	2	2	2	2	2	2	2	2	2		
11		4	ГОСТ 24893.2-81.1140	Изделие закладное М1	2	2	2	2	2	2	2	2	2		
				Материал											
				Бетон тяжелый М250*	0,87		0,87		0,87						м³
				Бетон на пористых заполнителях М250*		0,87		0,87		0,87	1,32	1,32	1,32		м³

* См. табл. 3 ГОСТ 24893.0-81

ГОСТ 24893.1-81.1000

Балки типов БОП и БОВ
Спецификация

Стадия	Лист	Листов
Р	1	2

Формат	Зона	Поз.	Обозначение	Наименование	Кол. на испол. ГОСТ 24893.1-81.1000 - 09	10	11	Примечание
				Документация				
			ГОСТ 24893.1-81.0000 ВС	Выборка стали				
			ГОСТ 24893.1-81.1000 СБ	Сборочный чертеж				
				Сборочные единицы				
11		1	ГОСТ 24893.2-81.1100 -01	Каркас пространств. КП2	1			
			-06	То же КП7		1		
			-07	То же КП8			1	
11		2	ГОСТ 24893.2-81.1120	Сетка арматурная С1	1	1	1	
11		3	ГОСТ 24893.2-81.1130	Петля монтажная П1	2	2	2	
11		4	ГОСТ 24893.2-81.1140	Изделие закладное М1	2	2	2	
				Материал				
				Бетон тяжелый М250*	0,98	0,98	0,98	$м^3$

* См. табл.3 ГОСТ 24893.0-81

ГОСТ 24893.1-81.1000

Лист 2

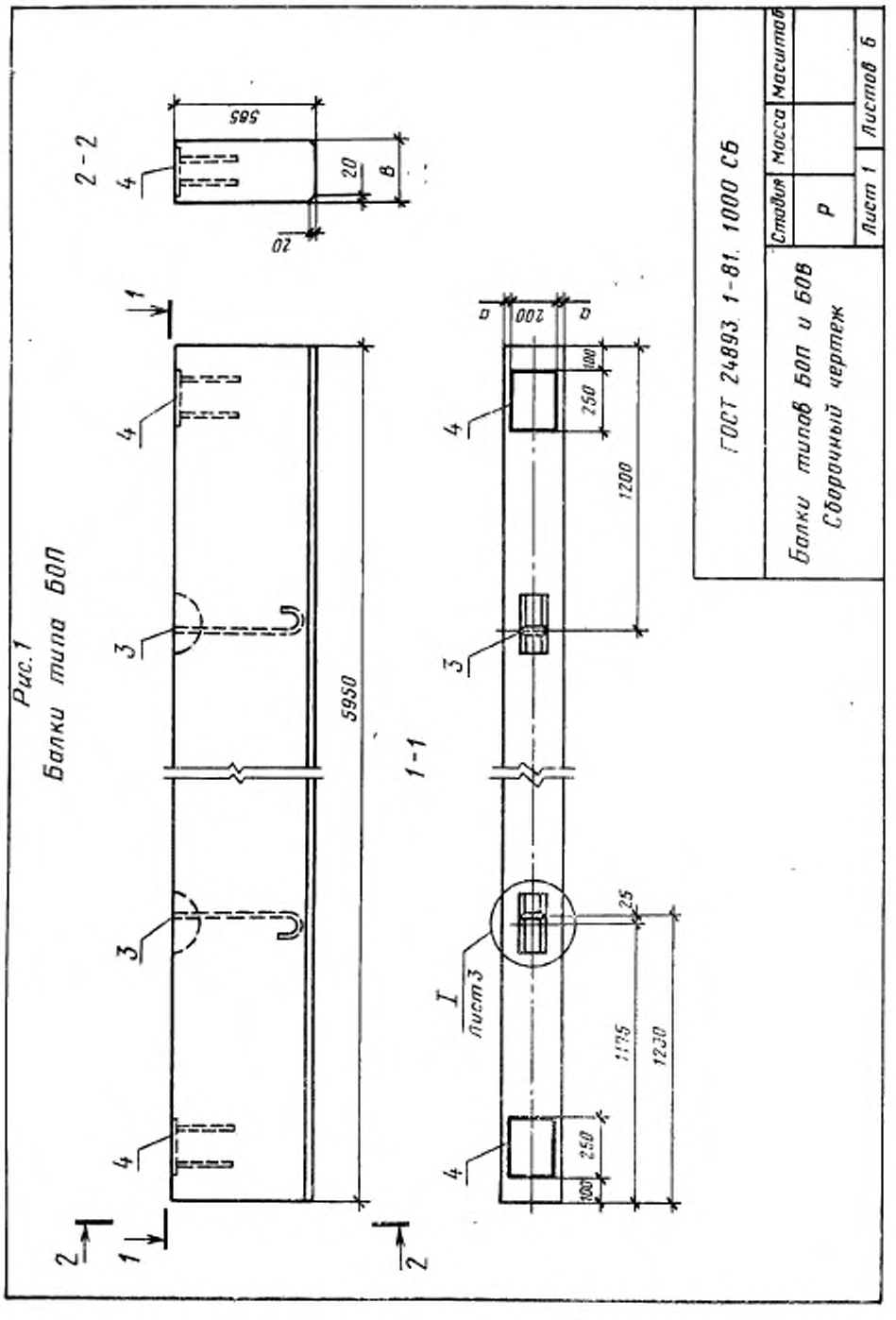

Рис. 1
Балки типа БОП

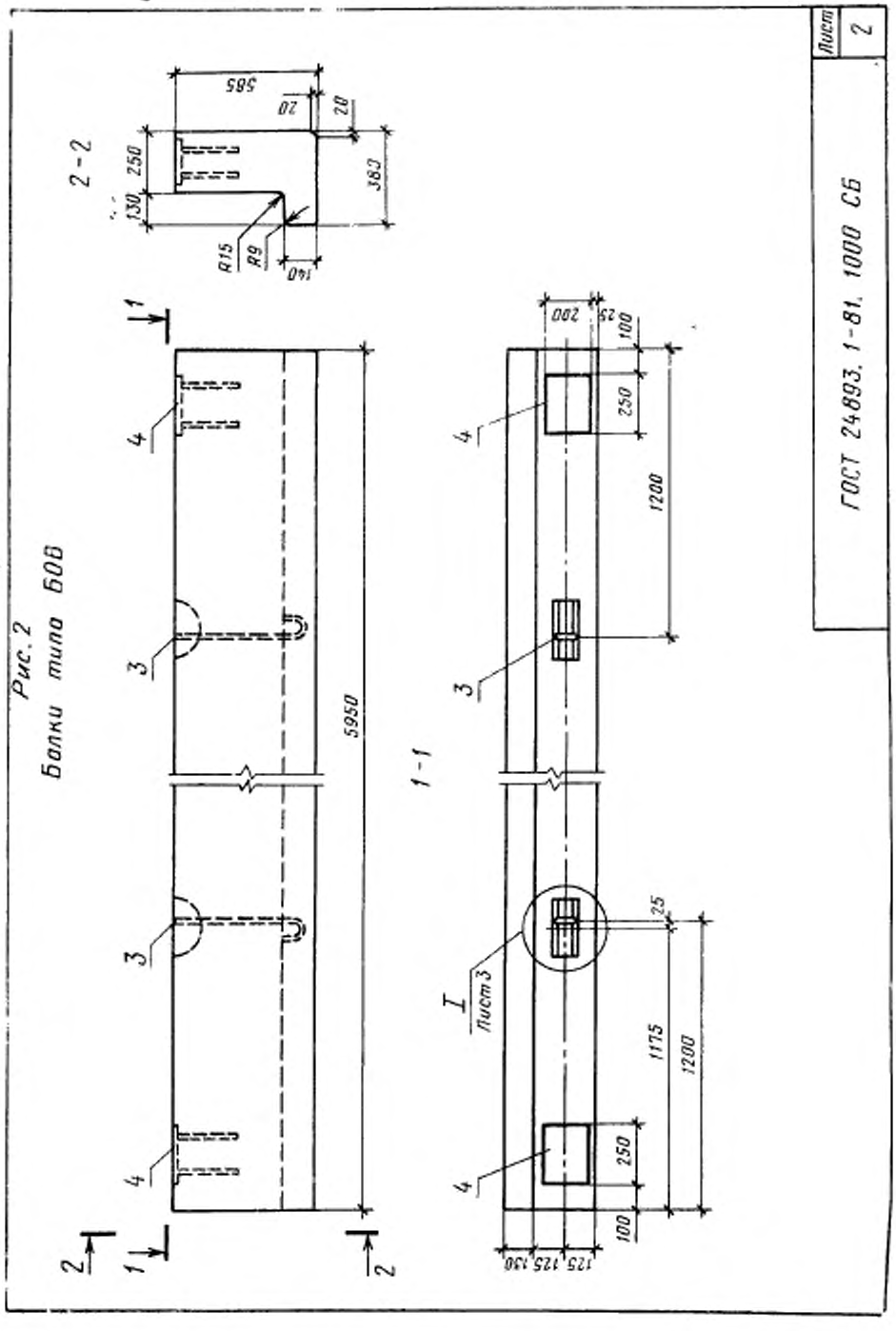

Рис. 2
Балки типа БОВ

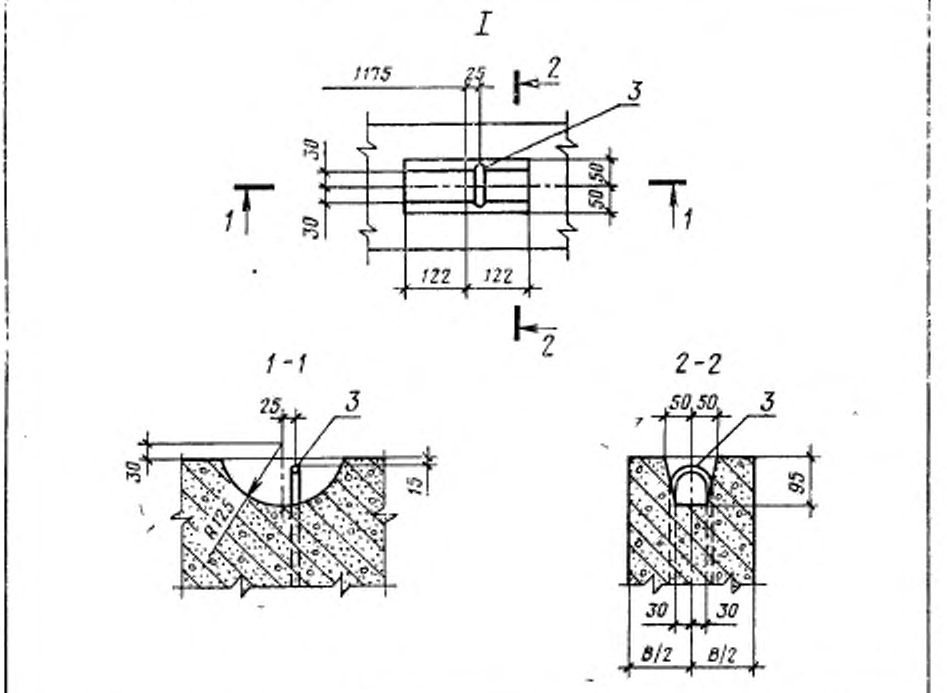

Обозначение	Марка	Размеры, мм		Рис.
		B	a	
ГОСТ 24893.1-81.1000	БОП 25-1Т	250	25	1
-01	БОП 25-1П			
-02	БОП 25-2Т			
-03	БОП 25-2П			
-04	БОП 25-3Т			
-05	БОП 25-3П			
-06	БОП 38-1П	380	90	
-07	БОП 38-2П			
-08	БОП 38-3П			
-09	БОВ-1Т	—	—	2
-10	БОВ-2Т			
-11	БОВ-3Т			

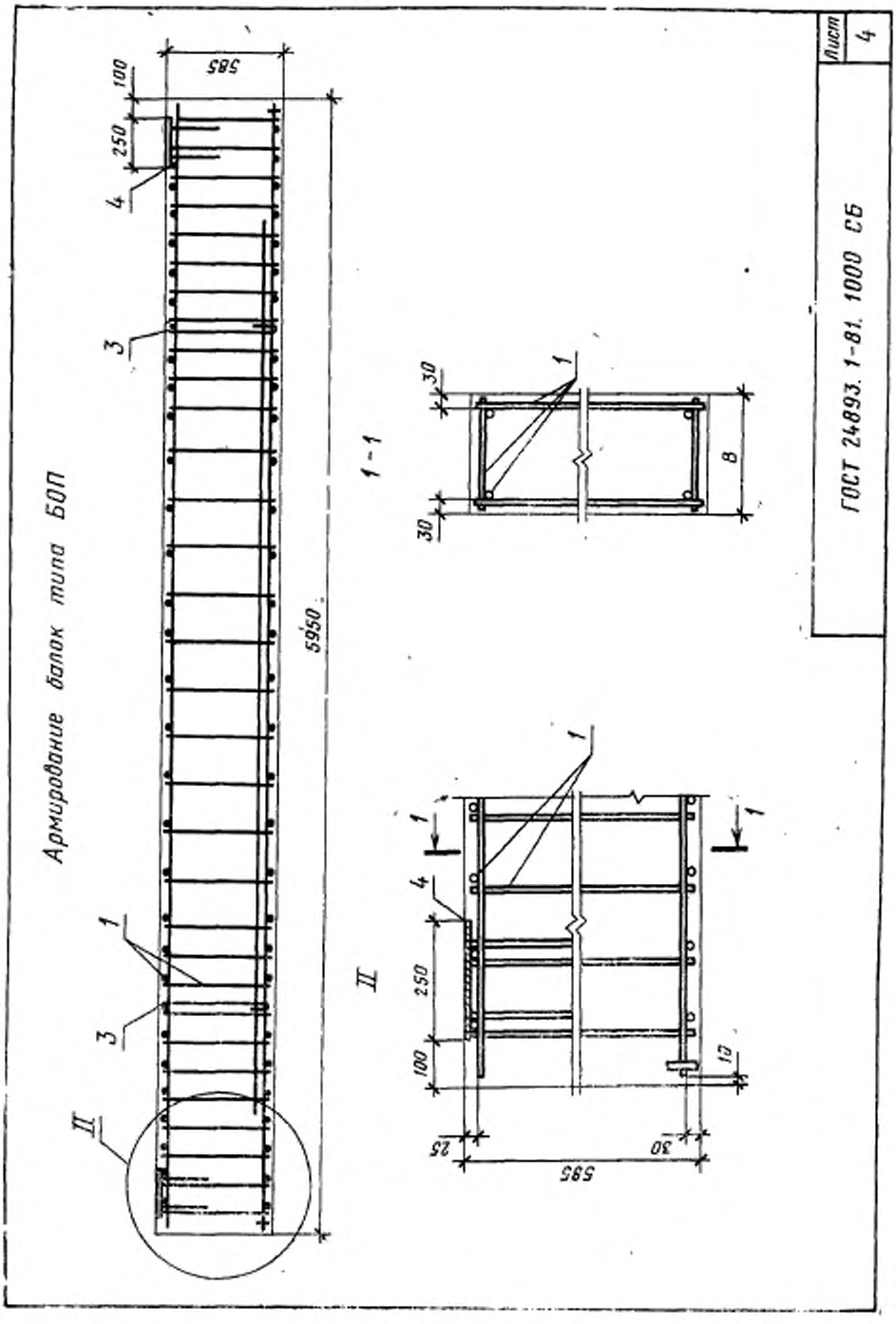
Армирование балок типа БОП
585
100
250
4
3
1
3
II
5950
1-1
30
1
8
30
II
1
1
1
4
250
100
13
25
30
585
Лист
4
ГОСТ 24893.1-81. 1000 СБ

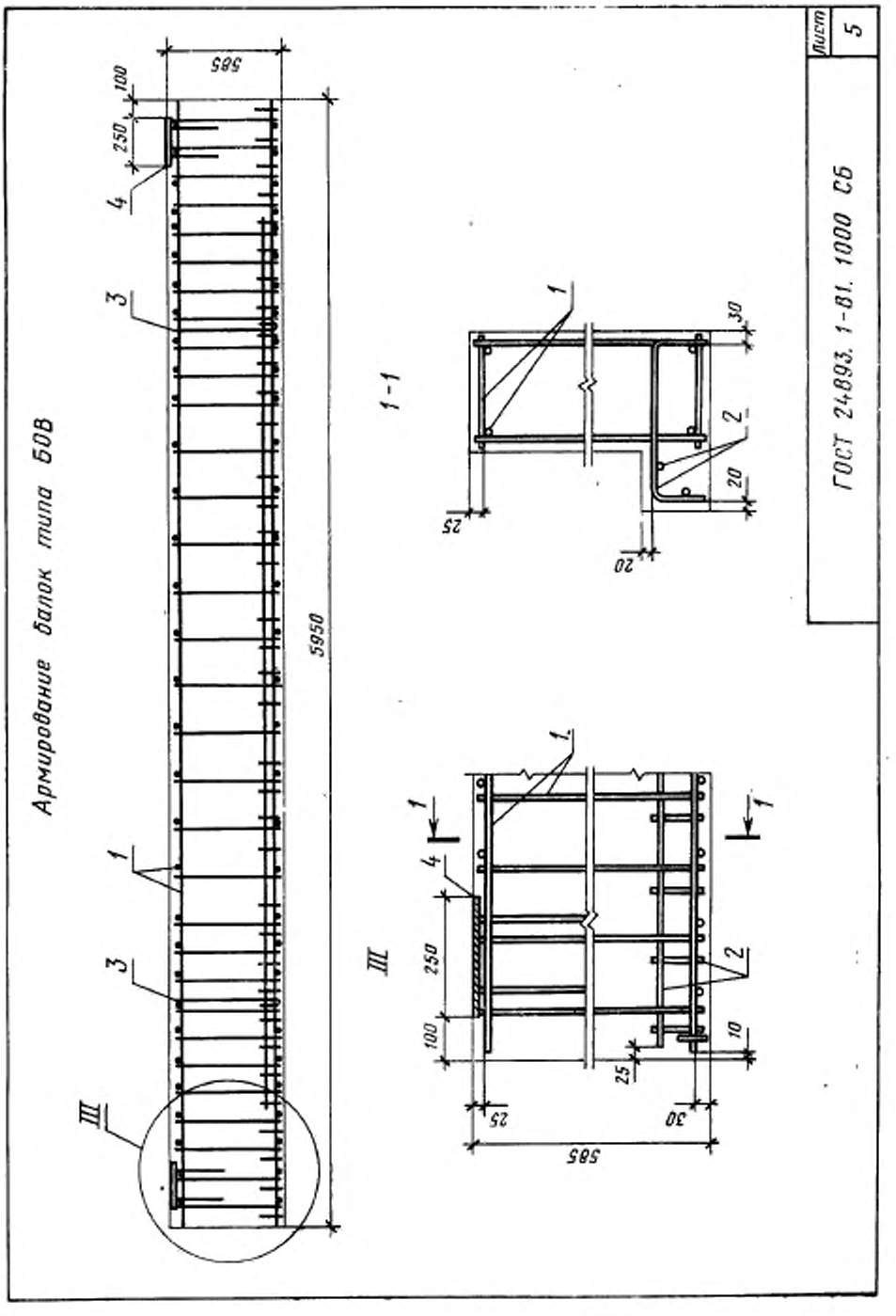

Лист 5

ГОСТ 24893.1-81. 1000 СБ

Разбивка дополнительных закладных изделий М6 и М7 в балках над проемами

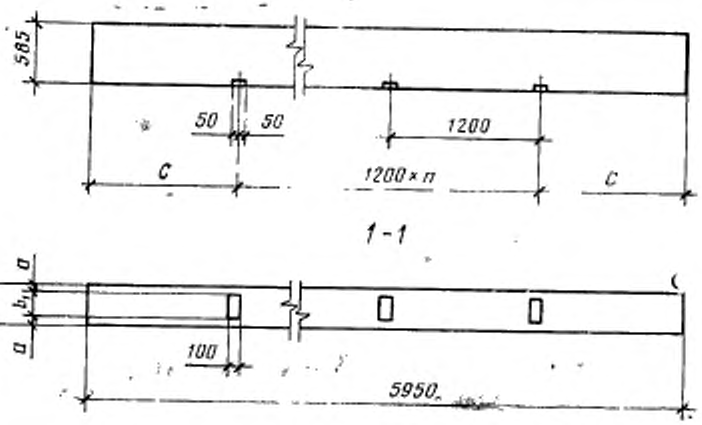

Типоразмер балки	Ширина балки по низу B, мм	Марка закладного изделия	Размеры, мм		Ширина проемов			
					ленточного остекления		3,0; 4,8 м	
			a	b_1	c	n	c	n
БОП 25	250	М6	20	210	1190	3	590	4
БОП 38, БОВ	380	М7	60	260	1190	3	590	4

При другой ширине проемов разбивка дополнительных закладных изделий М6 и М7 должна указываться в рабочих чертежах проекта

ГОСТ 24893 1-81 1000 СБ | Лист 6

Формат	Зона	Поз	Обозначение	Наименование	Кол. на испол. ГОСТ 24893.1-81.2000 —										Примечание
					—	01	02	03	04	05	06	07	08		
				Документация											
			ГОСТ 24893.1-81 0000 ВС	Выборка стали											
			ГОСТ 24893.1-81.2000 СБ	Сборочный чертеж											
				Сборочные единицы											
11		1	ГОСТ 24893.2-81.2100	Каркас пространств. КП9	1	1									
			— 01	То же КП10			1	1							
			— 02	То же КП11					1	1					
			— 03	То же КП12							1				
			— 04	То же КП13								1			
			— 05	То же КП14									1		
11		3	ГОСТ 24893.2-81.1130	Петля монтажная П1	2	2	2	2	2	2	2	2	2		
11		4	ГОСТ 24893.2-81.2120	Изделие закладное М8	2	2									
			— 01	То же М9			2	2			2				
			— 02	То же М10					2	2		2			

ГОСТ 24893.1-81.2000

Балки типов БОП и БОВ для зданий с расчетной сейсмичностью 7-9 баллов
Спецификация

Стадия	Лист	Листов
Р	1	3

Формат	Зона	Поз.	Обозначение	Наименование	Кол. на исполн. ГОСТ 24893.1-81.2000 — —	01	02	03	04	05	06	07	08		Примечание
11		4	ГОСТ 24893.2-81.2120 — 03	Изделие закладное М11									2		
11		5	ГОСТ 24893.2-81.2130	То же М12	2	2	2	2	2	2					
			— 01	То же М13							2	2	2		
				Материал											
				Бетон тяжелый М250*	0,87		0,87		0,87						м³
				Бетон на пористых											
				заполнителях М250*		0,87		0,87		0,87	1,32	1,32	1,32		м³

*См. табл. 3 ГОСТ 24893.0-81

Формат	Зона	Поз.	Обозначение	Наименование	Кол. на исполн. ГОСТ 24893.1-81, 2000 — 09	10	11								Примечание
				Документация											
			ГОСТ 24893.1-81.0000 ВС	Выборка стали											
			ГОСТ 24893.1-81.2000 СБ	Сборочный чертеж											
				Сборочные единицы											
11		1	ГОСТ 24893.2-81.2100 -01	Каркас пространств. КП10	1										
			-06	То же КП15		1									
			-07	То же КП16			1								
11		2	ГОСТ 24893.2-81.1120	Сетка арматурная С1	1	1	1								
11		3	ГОСТ 24893.2-81.1130	Петля монтажная П1	2	2	2								
11		4	ГОСТ 24893.2-81.2120 -01	Изделие закладное М9	2										
			-02	То же М10		2									
			-03	То же М11			2								
11		5	ГОСТ 24893.2-81.2130	То же М12	2	2	2								
				Материал											
				Бетон тяжелый М250*	0,98	0,98	0,98								м³

* См. табл. 3 ГОСТ 24893.0-81

ГОСТ 24893.1-81. 2000

Лист 3

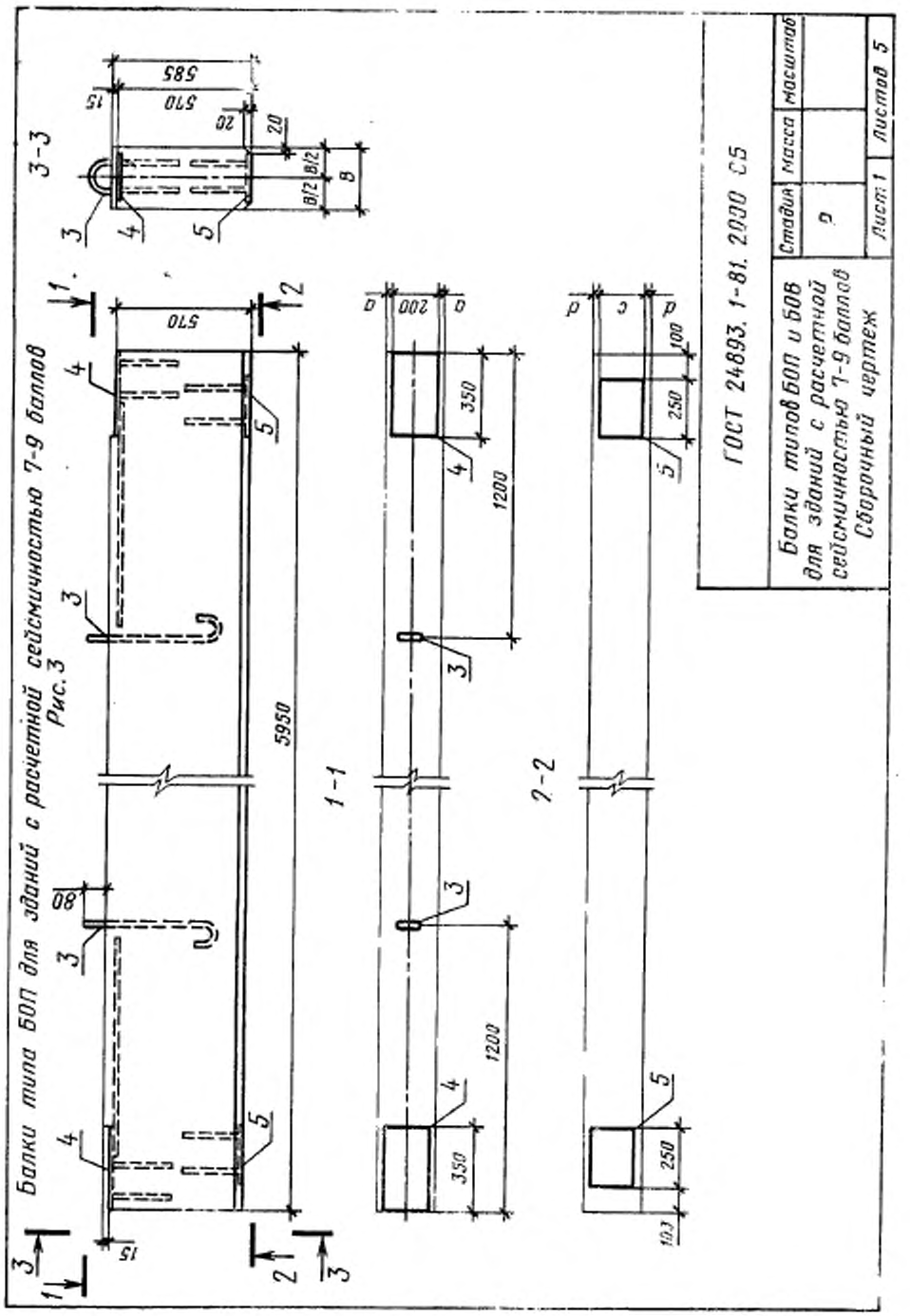

Балки типа БОП для зданий с расчетной сейсмичностью 7-9 баллов
Рис. 3

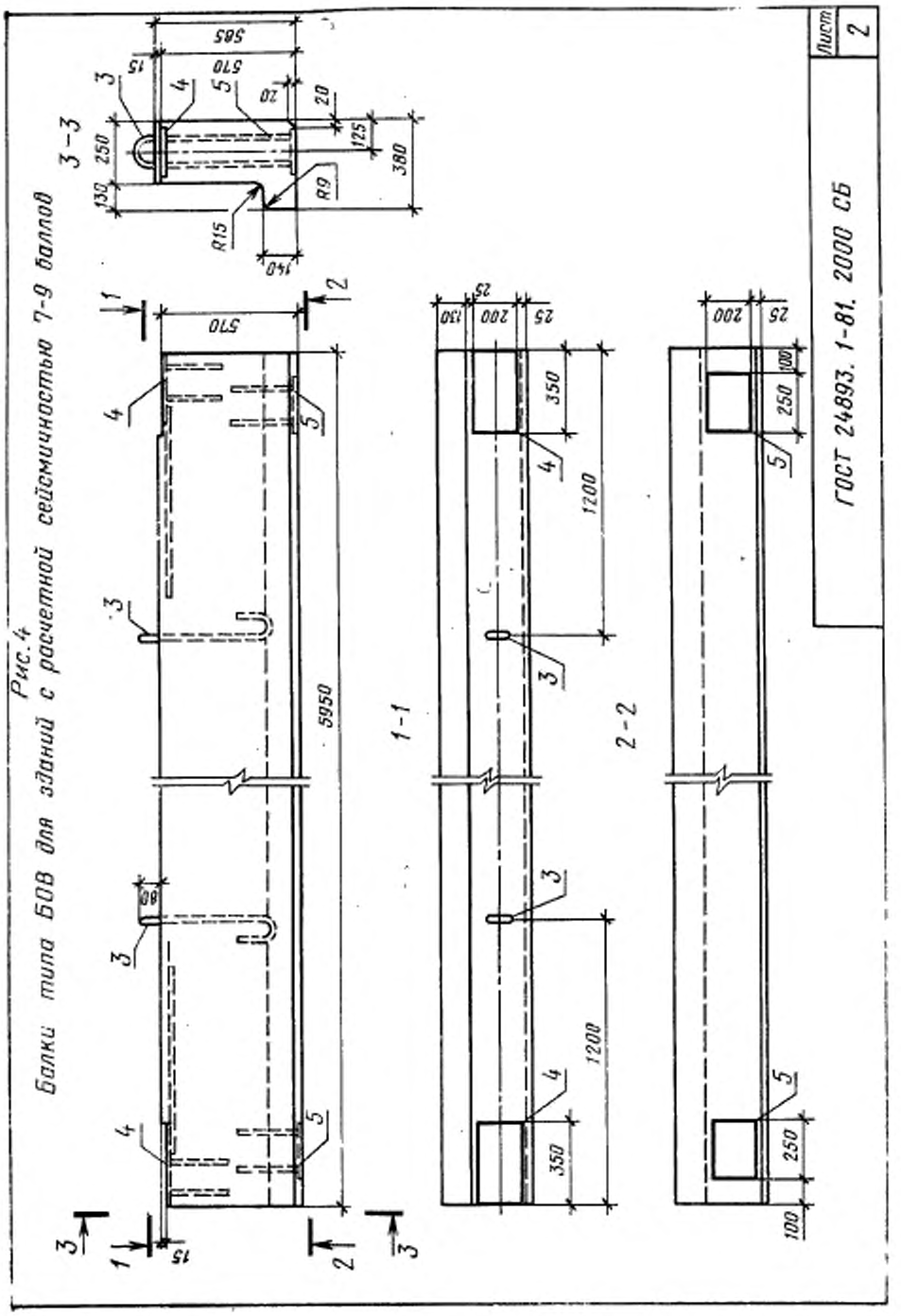

Рис. 4

Балки типа БОВ для зданий с расчетной сейсмичностью 7-9 баллов

Обозначение	Марка	Размеры, мм				Рис.
		B	a	c	d	
ГОСТ 24893. 1-81. 2000	БОП 25-1Т-С	250	25	200	25	3
– 01	БОП 25-1П-С					
– 02	БОП 25-2Т-С					
– 03	БОП 25-2П-С					
– 04	БОП 25-3Т-С					
– 05	БОП 25-3П-С					
– 06	БОП 38-1П-С	330	90	300	40	
– 07	БОП 38-2П-С					
– 08	БОП 38-3П-С					
– 09	БОВ-1Т-С	—	—	—	—	4
– 10	БОВ-2Т-С					
– 11	БОВ-3Т-С					

ГОСТ 24893. 1-81. 2000 СБ

Лист 3

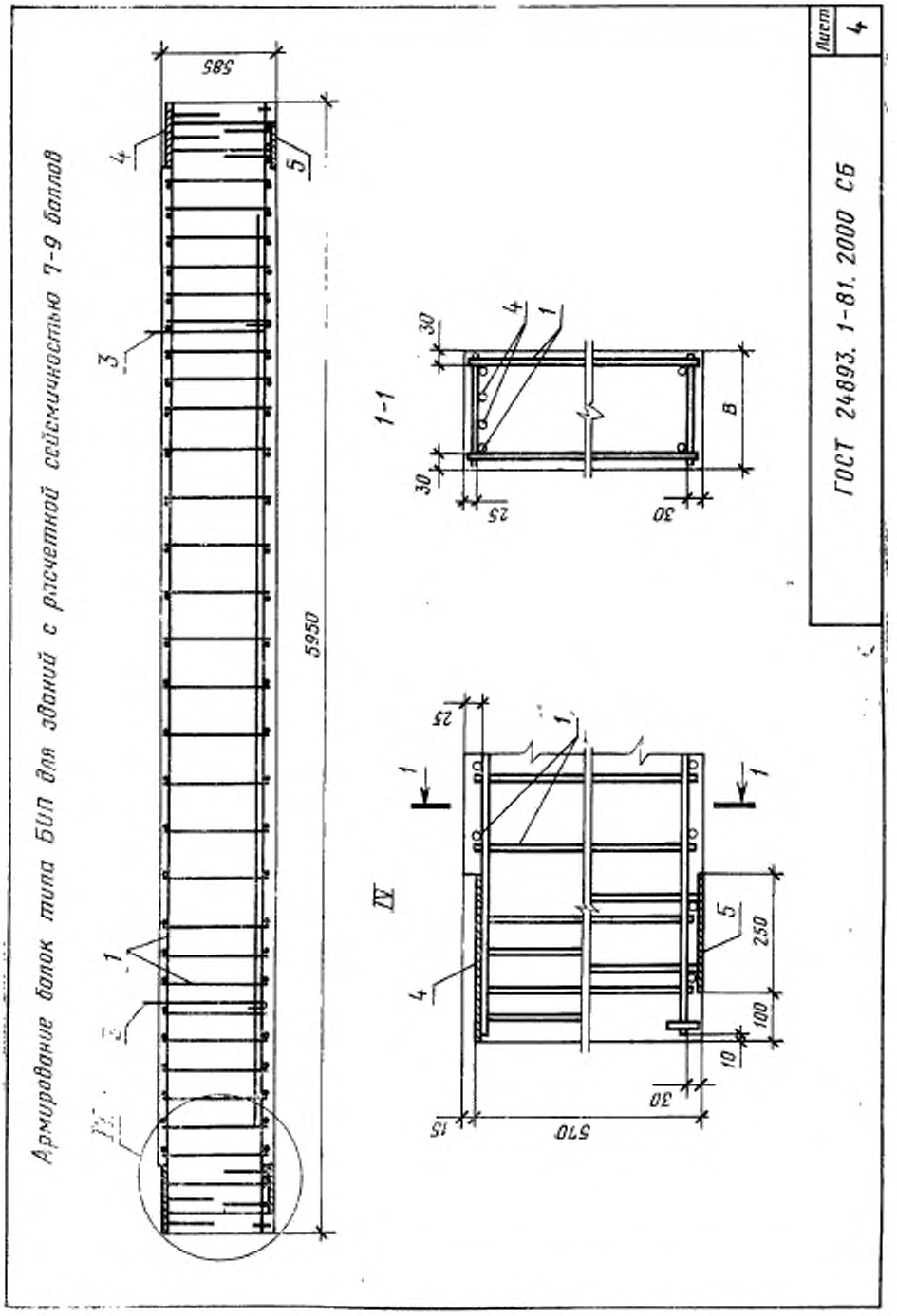
Армирование балок типа БОП для зданий с расчетной сейсмичностью 7-9 баллов
585
5950
1-1
IV
570
250
100
10
30
25
15
B
Лист
4
ГОСТ 24893. 1-81. 2000 СБ

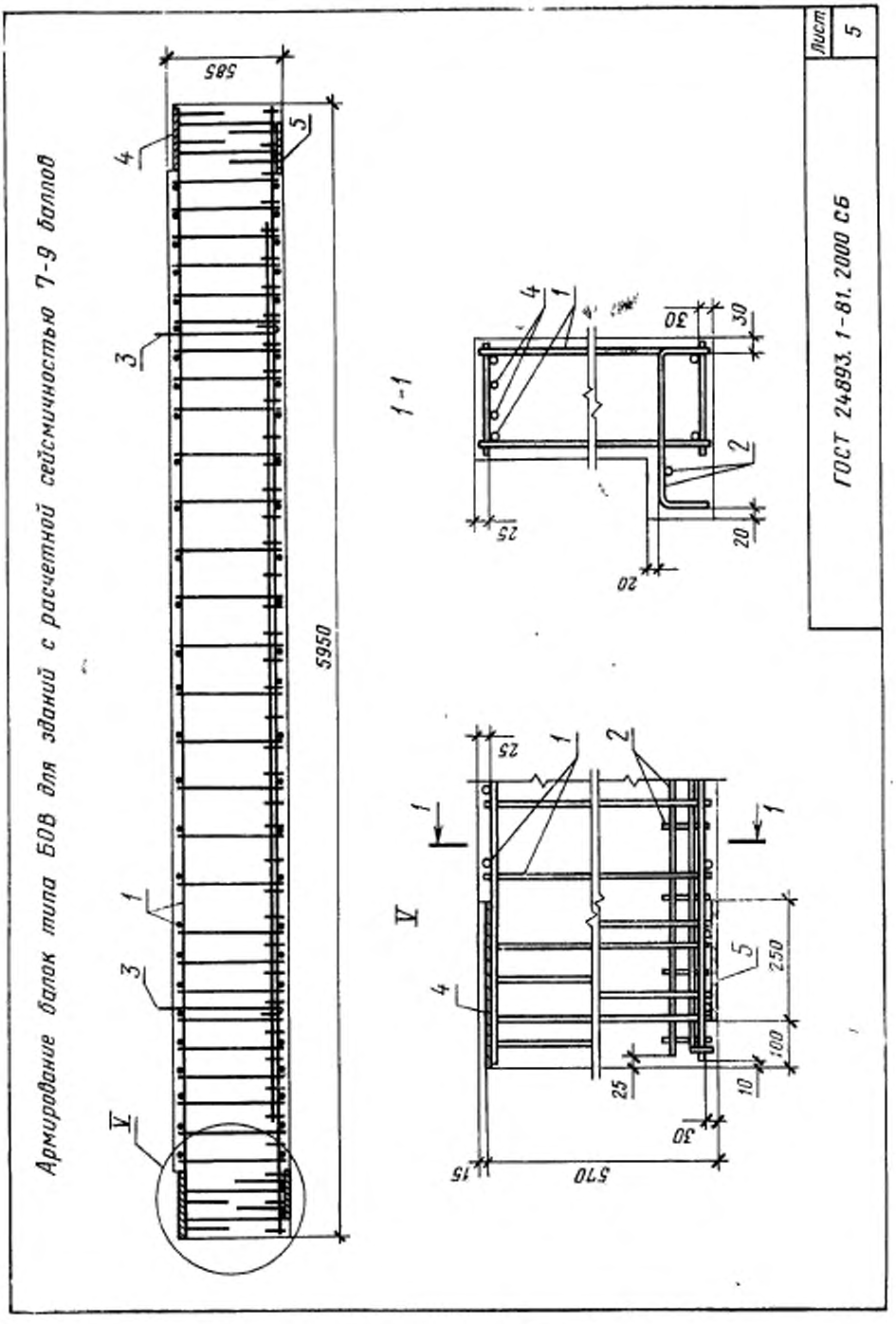

gost.e-ecolog.ru