УДК 621.822.6-2 : 006.354 Группа Г16

ГОСУДАРСТВЕННЫЙ СТАНДАРТ СОЮЗА ССР

КРЫШКИ ТОРЦОВЫЕ С МАНЖЕТНЫМ УПЛОТНЕНИЕМ НИЗКИЕ ДИАМЕТРОМ от 110 до 400 мм КОРПУСОВ ПОДШИПНИКОВ КАЧЕНИЯ

Конструкция и размеры

Low cups with cup seal for diameters from 110 till 400 mm of pillow blocks. Construction and dimensions

ОКП 41 8422

ГОСТ 13219.6—81

Взамен ГОСТ 13219.6—67

Постановлением Государственного комитета СССР по стандартам от 9 апреля 1981 г. № 1926 срок действия установлен

с 01.01 1982 г.
до 01.01 1987 г.

Несоблюдение стандарта преследуется по закону

1. Настоящий стандарт распространяется на низкие торцовые крышки с манжетным уплотнением по ГОСТ 8752—79, устанавливаемые в корпусах подшипников качения по ГОСТ 13218.1-80—ГОСТ 13213.10—80 и предназначенные для герметизации подшипникового узла, осевой фиксации подшипника и восприятия осевых нагрузок.

2. Основные размеры крышек должны соответствовать указанным на чертеже и в таблице.

3. Технические требования — по ГОСТ 13219.17—81.

4. Дополнительные размеры элементов крышек — по рекомендуемому приложению к ГОСТ 13219.1—81.

Издание официальное ★ Перепечатка воспрещена

gost.e-ecolog.ru

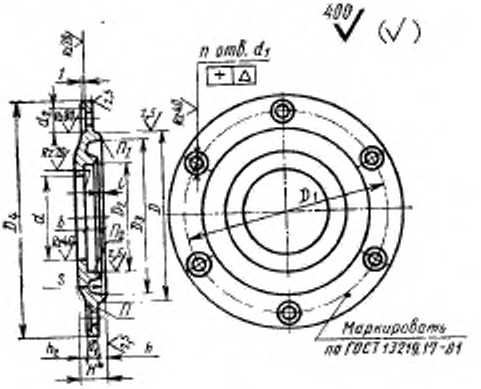

* Размеры для справок

Размеры в мм

Обозначение крышки	D (пред. откл. по h9)	Диаметр вала или втулки $d_{ном}$	d (пред. откл. по H12)	D_1	D_2 (пред. откл. по H9)	D_3	D_4	d_1	d_2	n	Δ	b	H	h_1	h_1	h_2	l	s	Теоретическая масса, кг
МН 110×60	110	60	62	130	85	100	155	11	20	4	0,12	16,6	21	5	7	9	3	18	0,87
МН 110×75		75	77		100														0,82
МН 120×65	120	65	67	145	90	110	175	13	24				22		9	8		19	1,46
МН 120×80		80	82		105														1,42
МН 130×75	130	75	77	155	100	118	185							6		7			1,70
МН 140×80	140	80	82	165	105	128	195												1,74
МН 140×95		95	97		120														1,67
МН 150×85	150	85	87	180	110	138	210												2,05
МН 150×100		100	102		125														2,02
МН 160×90	160	90	92	190	120	148	220			6	0,15								2,21
МН 160×105		105	107		130														2,32
МН 170×95	170	95	97	200	120	158	230												2,34
МН 170×110		110	112		135														2,50
МН 180×110	180	100	102	210	125	165	240												2,55
МН 180×115		115	117		145														2,66
МН 190×105	190	105	107	220	130	175	250	15	26				23		10			20	3,02
МН 190×120		120	122		150														2,86
МН 200×110	200	110	112	230	135	185	260												3,25
МН 200×125		125	127		155														3,09
МН 215×115	215	115	118	250	145	200	235					16,6	23	8		5			3,95
МН 215×140		140	143		170							20,5	27			9		24	3,88
МН 225×115	225	115	118	260	145	210	295	17	30			16,6	24		12	4		21	4,62

Продолжение

Размеры в мм

Обозначение крышки	D (пред. откл. по h9)	Диаметр вала или втулки $d_{ном}$	d (пред. откл. по H12)	D_1	D_2 (пред. откл. по H9)	D_3	D_4	d_1	d_2	n	Δ	b	H	h	h_1	h_2	l	s	Теоретическая масса, кг
МН 230 50	230	150	153	270	180	216	305					20,5	28			8	3	25	5,18
МН 240 25	240	125	128	280	155	225	315					16,6	24			4		21	5,77
МН 250 60	250	160	163	290	190	236	325							8	12				5,80
МН 260×140	260	140	143	300	170	245	335						29			9		25	6,55
МН 270×170	270	170	173	310	200	256	345												6,46
МН 280×150	280	150	153	320	180	262	355									8			7,10
МН 290×180	290	180	183	330	220	272	365												7,21
МН 300×160	300	160	163	340	190	282	380	17	30				30		14			26	8,14
МН 310×190	310	190	193	350	230	292	390			6	0,15					6			8,19
МН 320×170	320	170	173	360	200	302	400					21,5					4		9,10
МН 320×200		200	203		240														8,27
МН 340×180	340	180	183	380	220	315	420							10					9,82
МН 340×220		220	223		260								31		16	5		27	9,28
МН 360×190	360	190	193	400	230	335	440												13,10
МН 360×240		240	243		280														12,40
МН 380×200	380	200	203	430	240	352	470												14,20
МН 400×220	400	220	223	450	260	372	490	22	36				32		18	4		28	15,40
МН 400×250		250	253		290														14,40

Пример условного обозначения низкой торцовой крышки с манжетным уплотнением диаметром $D=140$ мм, $d_{ном}=80$ мм:

Крышка МН 140×80 ГОСТ 13219.6—81

gostexpo.ru