УДК 621.822.6-2 : 006.354 Группа Г16

ГОСУДАРСТВЕННЫЙ СТАНДАРТ СОЮЗА ССР

КРЫШКИ ТОРЦОВЫЕ С МАНЖЕТНЫМ УПЛОТНЕНИЕМ СРЕДНИЕ ДИАМЕТРОМ от 110 до 400 мм КОРПУСОВ ПОДШИПНИКОВ КАЧЕНИЯ

Конструкция и размеры

Medium cups with cup seal for diameters from 110 till 400 mm of pillow blocks. Construction and dimensions

ОКП 41 8422

ГОСТ 13219.8—81

Взамен ГОСТ 13219.8—67

Постановлением Государственного комитета СССР по стандартам от 9 апреля 1981 г. № 1926 срок действия установлен

с 01.01 1982 г.
до 01.01 1987 г.

Несоблюдение стандарта преследуется по закону

1. Настоящий стандарт распространяется на средние торцовые крышки с манжетным уплотнением по ГОСТ 8752—79, устанавливаемые в корпусах подшипников качения по ГОСТ 13218.1-80÷÷ГОСТ 13218.10-80 и предназначенные для герметизации подшипникового узла, осевой фиксации подшипника и восприятия осевых нагрузок.

Крышки применяются в опорах валов с установкой внутреннего кольца подшипника на закрепительной втулке по ГОСТ 24208—80.

2. Основные размеры крышек должны соответствовать указанным на чертеже и в таблице.

3. Технические требования — по ГОСТ 13219.17—81.

4. Дополнительные размеры элементов крышек — по рекомендуемому приложению к ГОСТ 13219.1—81.

Издание официальное Перепечатка воспрещена

★

gost.e-ecolog.ru

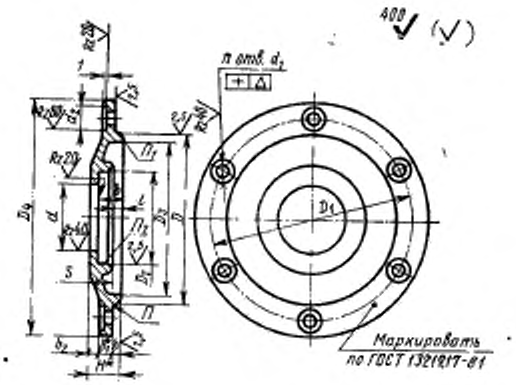

* Размеры для справок

Размеры в мм

Обозначение крышки	D (пред. откл. по h9)	Диаметр вала или втулки $d_{ном}$	d (пред. откл. по H12)	D_1	D_3 (пред. откл. по H9)	D_2	D_4	d_1	d_2	n	Δ	b	H	h	h_1	h_2	E	z	Теоретическая масса, кг
МС 110×45	110	45	47	130	65	100	155	11	20	4	0,12	16,0	20	5	7	8	5	15	0,86
МС 110×55		55	57		80							22,6	27			15	9	18	0,91
МС 120×50	120	50	52	145	70	110	175	13	24			18,0	23		9	9	7	16	1,32
МС 120×60		60	62		85							21,6	27			13	8	19	1,45
МС 125×70	125	70	72	150	95	116	180												1,65
МС 130×55	130	55	57	155	80	118	185					18,6	25	6		10	6		1,59
МС 130×65		65	67		90							25,6	31			16	12		1,55
МС 140×60	140	60	62	165	85	128	195					18,6	25			10	6		1,68
МС 140×70		70	72		95							25,6	31			11	12		1,62
МС 150×75	150	75	77	180	100	138	210			6									1,73
МС 160×65	160	65	67	190	90	148	220					20,6	26			11	7		2,18
МС 160×80		80	82		105							24,6	30			15	11		2,14
МС 170×70	170	70	72	200	95	158	230					20,6	26			11	7		2,37
МС 170×85		85	87		110							23,6	29			14	10		2,32
МС 180×75	180	75	77	210	100	165	240				0,15	21,6	27			12	8		2,60
МС 180×90		90	92		120							22,6	28			13	9		2,50
МС 190×80	190	80	82	220	105	175	250	15	26			21,6			10	12	8	20	2,28
МС 190×95		95	97		120							21,6							3,14
МС 200×85	200	85	87	230	110	185	260												3,42
МС 200×100		100	102		125							20,6	27			11	7		3,28
МС 215×90	215	90	93	250	120	200	285					21,6	28	8		10	8		4,20

Продолжение

Размеры в мм

Обозначение крышки	D (пред. откл. по h9)	Диаметр вала или втулки d ном.	d (пред. откл. по H12)	D_1	D_2 (пред. откл. по H9)	D_3	D_4	d_1	d_2	n	Δ	b	H	h	h_1	h_2	t	s	Теоретическая масса, кг
МС 215	215	110	113	250	135	200	285	15	26	6	0,15	25,6	32	8	10	14	12	20	4,01
МС 225	225	95	98	260	120	210	295	17	30			21,6	29		12	9	8	21	5,00
МС 230×115	230	115	118	270	145	216	305					22,6	30			10	9		5,46
МС 240×100	240	100	103	280	125	225	315					21,6	29			9	8		5,90
МС 250×125	250	125	128	290	155	236	325					24,6	32			12	11		6,37
МС 260×110	260	110	113	300	135	245	335					23,6	31			11	10		6,82
МС 270×135	270	135	138	310	165	256	345					35,5	43			23	18	25	6,80
МС 280×115	280	115	118	320	140	262	355					24,6	33	10	14	11	11	22	7,27
МС 300×125	300	125	128	340	155	282	380									9			8,17
МС 320×135	320	135	138	360	165	302	400					28,5	37			13		26	8,55
МС 320×160		160	163		190							36,5	45			21	10		9,50
МС 340×140	340	140	143	380	170	315	420					28,5	38		16	12	11	27	10,20
МС 340×170		170	173		200							36,5	46			20	19		10,00
МС 360×150	360	150	153	400	180	335	440					29,5	39			13	12		13,60
МС 360×180		180	183		220							38,5	48			22	21		13,20
МС 380×160	380	160	163	430	190	352	470	22	36			29,5	40		18	12	12	28	15,00
МС 400×170	400	170	173	450	200	372	490					30,5	41			13	13		15,90

Пример условного обозначения средней торцовой крышки с манжетным уплотнением диаметром $D=140$ мм, $d_{ном}=70$ мм:

Крышка МС 140×70 ГОСТ 13219.8—81

gostsecurity.ru