УДК 621.979.073:006.354 Группа Г29

ГОСУДАРСТВЕННЫЙ СТАНДАРТ СОЮЗА ССР

МАТРИЦЫ-ЗАГОТОВКИ УНИВЕРСАЛЬНО-ПЕРЕНАЛАЖИВАЕМЫХ ШТАМПОВ ДЛЯ ТОЧНОЙ ОБЪЕМНОЙ ШТАМПОВКИ НА КРИВОШИПНЫХ ПРЕССАХ

Конструкция и размеры

Dies blanks of general purpose adjusting hammer dies for precision die forging by means of crank presses. Design and dimensions

ГОСТ 19582—80

Взамен ГОСТ 19582—74

ОКП 39 6311

Постановлением Государственного комитета СССР по стандартам от 12 ноября 1980 г. № 5324 срок действия установлен

с 01.01. 1982 г.
до 01.01. 1987 г.

Несоблюдение стандарта преследуется по закону

1. Настоящий стандарт распространяется на заготовки, предназначенные для изготовления матриц универсально-переналаживаемых штампов для точной объемной штамповки по ГОСТ 19579—80

2. Конструкция и размеры матриц должны соответствовать указанным на чертеже и в таблице.

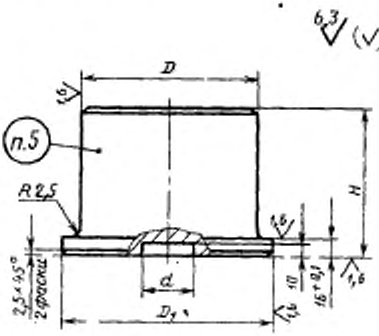

gost.e-ecolog.ru

Размеры в мм

Обозначение матрицы	Применяемость	D (поле допуска h9)	D_1	d	H	Масса, кг, не более
1100-0021		120	131	38	105	9,5
1100-0022				48		9,4
1100-0023				60		9,3
1100-0024		160	171	48	135	21,5
1100-0025				62		21,4
1100-0026				75		21,3
1100-0027		180	191	58	140	28,1
1100-0028				73		28,0
1100-0029				90		27,9
1100-0031		200	211	67	165	40,9
1100-0032				82		40,7
1100-0033				100		40,5

Пример условного обозначения матрицы-заготовки размерами $D=120$ мм, $H=105$ мм:

Матрица-заготовка 1100-0021 ГОСТ 19582—80

3. Материал — сталь марки 3Х2В8Ф по ГОСТ 5950—73.

4. Твердость — HRC 46...48 для окончательно обработанной матрицы.

5. Маркировать: обозначение матрицы-заготовки, обозначение стандарта и товарный знак предприятия-изготовителя.

6. Пример установки и конструктивного оформления штампов-наладок приведены в приложении к ГОСТ 19579—80

7. Технические требования — по ГОСТ 19584—80

Изменение № 1 ГОСТ 19582—80 Матрицы-заготовки универсально-переналаживаемых штампов для точной объемной штамповки на кривошипных прессах. Конструкция и размеры

Утверждено и введено в действие Постановлением Государственного комитета СССР по стандартам от 26.12.86 № 4532

Дата введения 01.07.87

Пункт 4. Заменить значение: HRC 46...48 на 47...49 $HRC_э$.

(ИУС № 4 1987 г.)

gost.e-ecolog.ru