ГОСУДАРСТВЕННЫЕ СТАНДАРТЫ
СОЮЗА ССР

# СОЕДИНИТЕЛЬНЫЕ И КРЕПЕЖНЫЕ ДЕТАЛИ СТЕКЛЯННЫХ ТРУБОПРОВОДОВ

## КОНСТРУКЦИЯ, ОСНОВНЫЕ РАЗМЕРЫ И ТЕХНИЧЕСКИЕ УСЛОВИЯ

## ГОСТ 24184-80—ГОСТ 24201-80

Издание официальное

ГОСУДАРСТВЕННЫЙ КОМИТЕТ СССР ПО СТАНДАРТАМ
Москва

gost.e-ecolog.ru

УДК 621.643.412 : 006.354 Группа Г18

ГОСУДАРСТВЕННЫЙ СТАНДАРТ СОЮЗА ССР

# ФЛАНЦЫ НА ДВА НАТЯЖНЫХ КОЛЬЦА

## Конструкция и основные размеры

Flanges on two tension hoops.
Design and basic dimensions

**ГОСТ 24184—80**

ОКП 48 3471

Дата введения 01.07.81

Несоблюдение стандарта преследуется по закону

1. Настоящий стандарт распространяется на фланцы на два натяжных кольца, применяемые для соединения стеклянных труб с гладкими концами.

2. Фланцы должны быть изготовлены двух исполнений:

1 — из чугуна;

2 — из алюминиевого сплава с антикоррозионным покрытием.

3. Конструкция и основные размеры фланцев должны соответствовать указанным на чертеже и в таблице.

Издание официальное Перепечатка воспрещена

Для труб $D_н$ = 45 и 67 мм

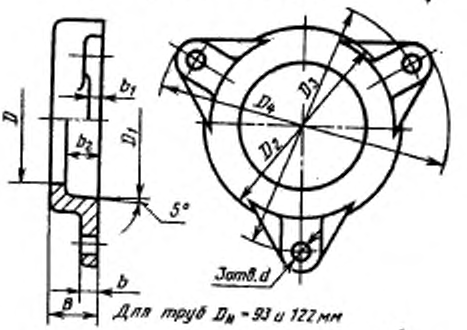


Для труб $D_н$ = 93 и 122 мм

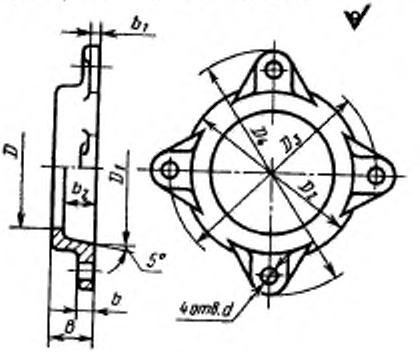

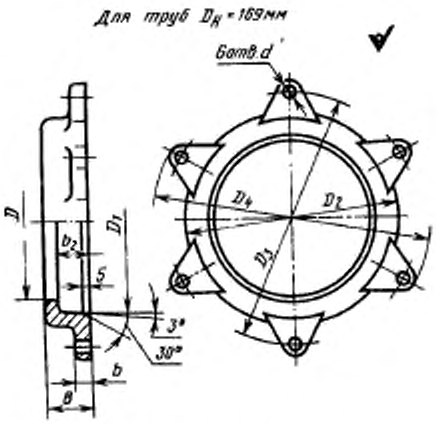


Размеры в мм

| Условный проход $D_y$ | Наружный диаметр труб $D_н$ | $D$ | $D_1$ | $D_2$ | $D_3$ | $D_4$ | $d$ | $B$ | $b$ для исполнения 1 | $b$ для исполнения 2 | $b_1$ для исполнения 1 | $b_1$ для исполнения 2 | $b_2$ | Масса, кг, не более, для исполнения 1 | Масса, кг, не более, для исполнения 2 | Номинальный диаметр резьбы болта |
|---|---|---|---|---|---|---|---|---|---|---|---|---|---|---|---|---|
| 40 | 45 | 46 | 57 | 68 | 88 | 102 | 7,6 | 22 | 8 | 9 | 6 | 7 | 18 | 0,30 | 0,11 | 6 |
| 50 | 67 | 68 | 83 | 95 | 120 | 144 | 10,1 | 28 | 9 | 10 | 7 | 8 | 22 | 0,55 | 0,22 | 8 |
| 80 | 93 | 94 | 110 | 125 | 148 | 172 | | 29 | 10 | 11 | 8 | 9 | | 0,90 | 0,40 | |
| 100 | 122 | 123 | 140 | 155 | 180 | 204 | | 53 | 11 | 12 | 9 | 10 | | 1,10 | 0,46 | |
| 150 | 169 | 170 | 198 | 223 | 250 | 280 | 12,1 | | — | | — | — | 45 | — | 1,00 | 10 |

Пример условного обозначения фланца исполнения 1 для трубы наружным диаметром $D_н$ = 45 мм:

*Фланец 1—45 ГОСТ 24184—80*

То же, исполнения 2:

*Фланец 2—45 ГОСТ 24184—80*

**(Измененная редакция, Изм. № 1).**

4. Материал фланцев — чугун марки СЧ 15 по ГОСТ 1412—85. алюминиевый сплав марки АК-7 по ГОСТ 2685—75.

5. Технические требования — по ГОСТ 24201—80.

*ПРИЛОЖЕНИЕ*
*Справочное*

| Условное обозначение фланца | Код ОКП и контрольное число |
|---|---|
| 1—45 | 48 3471 0001 08 |
| 1—67 | 48 3471 0002 07 |
| 1—93 | 48 3471 0003 06 |
| 1—122 | 48 3471 0004 05 |
| 1—169 | 48 3471 0005 04 |
| 2—45 | 48 3471 2001 00 |
| 2—67 | 48 3471 2002 08 |
| 2—93 | 48 3471 2003 09 |
| 2—122 | 48 3471 2004 08 |
| 2—169 | 48 3471 2005 07 |

**(Введено дополнительно, Изм. № 2).**

## ИНФОРМАЦИОННЫЕ ДАННЫЕ

**1. РАЗРАБОТАН И ВНЕСЕН Министерством монтажных и специальных строительных работ СССР**

**ИСПОЛНИТЕЛИ**

**М. Г. Скакунов, д-р техн. наук; В. И. Каптелов; Н. Н. Куликов; Р. И. Шарунова**

**2. УТВЕРЖДЕН И ВВЕДЕН В ДЕЙСТВИЕ Постановлением Государственного комитета СССР по стандартам от 22.05.80 № 2306**

**3. ВЗАМЕН ГОСТ 19694—74.**

**4. Срок проверки — I квартал 1990 г.; периодичность проверки — 5 лет.**

**5. ССЫЛОЧНЫЕ НОРМАТИВНО-ТЕХНИЧЕСКИЕ ДОКУМЕНТЫ**

| Обозначение НТД, на который дана ссылка | Номер пункта |
|---|---|
| ГОСТ 1412—85 | 4 |
| ГОСТ 2685—75 | 4 |
| ГОСТ 24201—80 | 5 |

**6. ПЕРЕИЗДАНИЕ (май 1988 г.) с Изменениями № 1, 2, утвержденными в сентябре 1982 г., в январе 1988 г. (ИУС 1—83, 4—88). Снято ограничение срока действия Постановлением Госстандарта СССР от 28.01.88 № 155.**

Группа Г18

**Изменение № 3 ГОСТ 24184—80 Фланцы на два натяжных кольца. Конструкция и основные размеры**

**Утверждено и введено в действие Постановлением Государственного комитета СССР по управлению качеством продукции и стандартам от 29.11.90 № 2977**

**Дата введения 01.07.91**

Наименование стандарта. Заменить слова: **«на два натяжных кольца» на «металлические»**; исключить слова: **«и основные размеры»**.

Пункт 1. Исключить слова: «на два натяжных кольца», «с гладкими концами».

дополнить абзацем: «Требования настоящего стандарта являются обязательными».

Пункт 2. Заменить слова: «двух исполнений» на «четырех типов»; **«из чугуна»** на «фланцы на два натяжных кольца»; «из алюминиевого сплава с антикоррозионным покрытием» на «три натяжных кольца»; дополнить абзацем: **«3 — для** труб с буртами», **«4 — переходные»**.

Пункт 3 изложить в новой редакции: «3. Конструкция и основные размеры фланцев типов 1 и 2 должны соответствовать указанным на черт. 1 и в табл. 1»;

чертеж дополнить наименованием: «Тип 1»;

исключить знак шероховатости: $\sqrt{}$ дополнить чертежом для типа 2:

**Тип 2**

**Для труб с гладкими концами**

$D_п$ — 45, 67, 93 и 122 мм

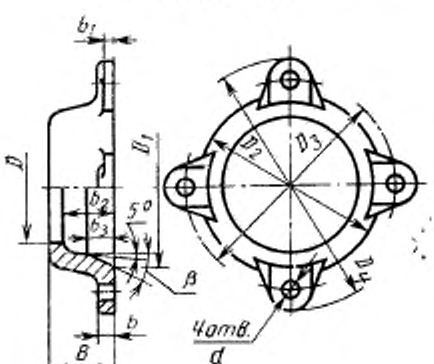


*(Продолжение см. с. 36)*

**Для труб $D_н$ = 169 мм, 221 мм**

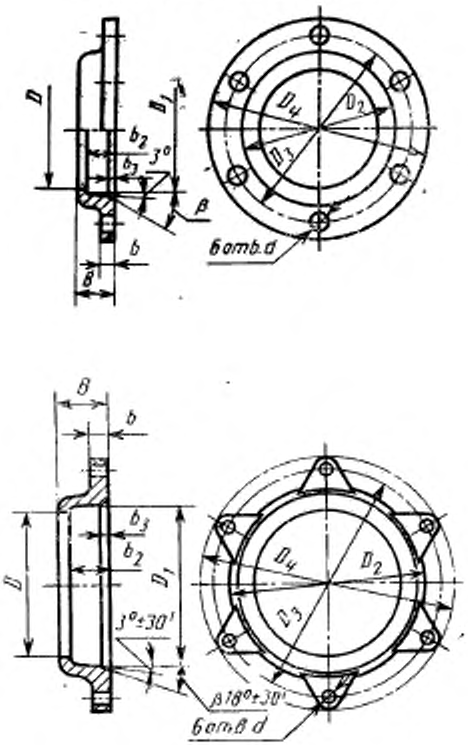


Черт. 1

Таблицу 1 изложить в новой редакции:

*(Продолжение см с. 37)*

Таблица 1

Размеры в мм

| Исполнение | Условный проход $D_y$ | Наружный диаметр трубы $D_н$ | $D$ | $D_1$ | $D_2$ Материал | | $D_3$ | $D_4$ | $d$ | $B$ | $b$ Материал | | $b_1$ Материал | | $b_2$ | $b_3$ | $\beta$ | Масса, кг, не более для | | Номинальный диаметр резьбы болта |
|---|---|---|---|---|---|---|---|---|---|---|---|---|---|---|---|---|---|---|---|---|
| | | | | | Ч | Al | | | | | Ч | Al | Ч | Al | | | | Ч | Al | |
| 1 | 40 | 45 | 46 | 57 | 68 | | 88 | 102 | 7,6 | 22 | 8 | 9 | 6 | 7 | 18 | — | — | 0,30 | 0,11 | 6 |
| 2 | | | | 61 | 70 | | | | | 32 | 10 | | 8 | | 26 | 12 | 8° | 0,56 | 0,20 | |
| 1 | 50 | 67 | 68 | 83 | 95 | | 120 | 144 | 10,1 | 28 | 9 | 10 | 7 | 8 | 22 | — | — | 0,55 | 0,22 | 8 |
| 2 | | | | 88 | 98 | | | | | 40 | 12 | | 10 | | 34 | 17 | 11°30′ | 0,75 | 0,30 | |
| 1 | 80 | 93 | 94 | 110 | 125 | | 148 | 172 | | 29 | 10 | 11 | 8 | 9 | 22 | — | — | 0,90 | 0,40 | |
| 2 | | | | 114 | 126 | 124 | | | | 40 | 12 | | 10 | | 34 | 13 | 18° | 1,20 | 0,38 | |
| 1 | 100 | 122 | 123 | 140 | 155 | | 180 | 204 | | 53 | 11 | 12 | 9 | 10 | 22 | — | — | 1,10 | 0,46 | |
| 2 | | | | 145 | 157 | 154 | | | | 41 | 14 | | 12 | | 35 | 6 | 18° | 1,40 | 0,41 | |
| 1 | 150 | 169 | 170 | 198 | — | 223 | 250 | 280 | 12,1 | 53 | — | 12 | — | — | 45 | 5 | 30° | — | 1,09 | 10 |
| 2 | | | | | — | 200 | | | | | | | | | | | | — | 1,40 | |
| | | | | 194 | — | 210 | 240 | 270 | 12 | 42 | | | — | — | 35 | 11 | 18° | — | 0,90 | |
| 1 | 200 | 221 | 222 | 246 | — | 255 | 305 | 335 | | | — | | — | — | | | | — | 1,90 | |

Примечание. Условные обозначения Ч — чугун, Al — алюминиевый сплав с антикоррозионным покрытием.

*(Продолжение см. с. 38)*

Стандарт дополнить пунктом — 3а: «3а. Конструкция фланцев типов 3 и 4 должна соответствовать черт. 2 и табл. 2».

**Тип 3**

**Для труб с буртами**

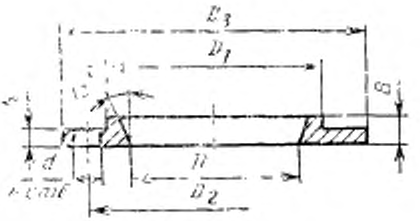


**Тип 4**

**Переходные, для труб с гладкими концами**

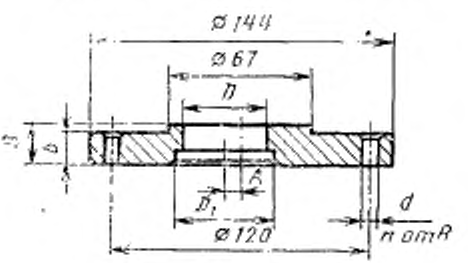


Черт. 2

*(Продолжение см. с. 39)*

Таблица 2

Размеры в мм

| Тип фланца | Условный проход $D_y$ | $D$ | $D_1$ | $D_2$ | $D_3$ | $B$ | $A$ | $b$ | $d$ | $n$ | Масса кг, не более |
|---|---|---|---|---|---|---|---|---|---|---|---|
| 3 | 15 | 29,0 | 40 | 48 | 63 | 8 | . . | 5 | 7,0 | 3 | 0,037 |
| | 25 | 43,5 | 54 | 67 | 85 | 9 | | | 9,5 | | 0,060 |
| | 32 | 50,0 | 64 | 77 | 95 | 10 | | 6 | 10 | | 0,070 |
| | 40 | 60,5 | 72 | 85 | 103 | 11 | | | | | 0,100 |
| | 50 | 72,5 | 85 | 100 | 122 | 12 | | 7 | 12 | 4 | 0,140 |
| | | | | 120 | 144 | | | | 10,1 | | 0,230 |
| | 80 | 106 | 120 | 148 | 172 | | | | | | 0,250 |
| 4 | 40 | 40 | 45 | — | — | 14 | 8 | 10 | 10,5 | | 1,220 |
| | 50 | 57 | 76 | | | | — | | | | 1,010 |

Пример условного обозначения изложить в новой редакции: «Пример условного обозначения фланца типа 1 для трубы $D_y$ = 50 мм, $D_2$ = 100 мм с антикоррозионным покрытием:

*Фланец 1—50—100 ГОСТ 24184—80*

То же, типа 2 для трубы $D_y$ = 40 мм, $D_1$ = 45 мм:

*Фланец 2—40—45 ГОСТ 24184—80*

То же, типа 3 для трубы $D_y$ = 50 мм, $D_2$ = 100 мм с антикоррозионным покрытием:

*Фланец 3—50—100 ГОСТ 24184—80*

*(Продолжение см. с. 40)*

То же, типа 4 для трубы $D=40$ мм и $D_1=45$ мм:

*Фланец 4—40—45 ГОСТ 24184—80».*

Пункт 4. Заменить ссылку: ГОСТ 2685—75 на ГОСТ 1583 89; дополнить словами: «Сталь Ст.3 ГОСТ 380—88».

Стандарт дополнить пунктом — 6: «6. Коды ОКП приведены в приложении».

Приложение изложить в новой редакции:

| Условное обозначение фланца | Код ОКП и контрольное число |
|---|---|
| 1—45—68 Ч | 48 3471 0001 08 |
| 1—67—95 Ч | 48 3471 0002 07 |
| 1—93—125 Ч | 48 3471 0003 06 |
| 1—93—155 Ч | 48 3471 0004 05 |
| 1—45—68 Al | 48 3471 2001 00 |
| 1—67—95 Al | 48 3471 2002 08 |
| 1—93—125 Al | 48 3471 2003 09 |
| 1—122—155 Al | 48 3471 2004 08 |
| 1—169—223 Al | 48 3471 2005 07 |
| 2—45—70 Ч | 48 3471 0006 03 |
| 2—67—98 Ч | 48 3471 0007 02 |
| 2—93—126 Ч | 48 3471 0008 01 |
| 2—122—157 Ч | 48 3471 0009 00 |
| 2—45—70 Al | 48 3471 2006 06 |
| 2—67—98 Al | 48 3471 2007 05 |
| 2—93—124 Al | 48 3471 2008 04 |
| 2—122—154 Al | 48 3471 2009 03 |
| 2—169—200 Al | 48 3471 2011 09 |
| 2—169—210 Al | 48 3471 2019 01 |
| 2—200—255 Al | 48 3471 2021 07 |
| 3—15—48 | 48 3471 2012 08 |
| 3—25—67 | 48 3471 2013 07 |
| 3—32—77 | 48 3471 2014 06 |
| 3—40—85 | 48 3471 2015 05 |
| 3—50—100 | 48 3471 2016 04 |
| 3—50—120 | 48 3471 2017 03 |
| 3—80—148 | 48 3471 2018 02 |
| 4—40—45 | 48 3471 2022 06 |
| 4—57—76 | 48 3471 2023 05 |

(ИУС № 2 1991 г.)

gost.e-ecolog.ru