УДК 621.643.4:006.354 Группа Г18

ГОСУДАРСТВЕННЫЙ СТАНДАРТ СОЮЗА ССР

СОЕДИНЕНИЯ ТРУБОПРОВОДОВ С ШАРОВЫМ НИППЕЛЕМ ТРОЙНИКОВЫЕ ПЕРЕХОДНЫЕ

Конструкция

Tee reducing tube connections with ball nipple. Construction

ГОСТ 24493—80

ОКП 41 9300

Срок действия с 01.01.1982
до 01.01.2000

1. Настоящий стандарт распространяется на тройниковые переходные соединения трубопроводов с шаровым ниппелем с углом конуса тройника 24°».

2. Конструкция и основные размеры соединений трубопроводов должны соответствовать указанным на чертеже и в таблице.

Издание официальное

★

Переиздание с изменением

Настоящий стандарт не может быть полностью или частично воспроизведен, тиражирован и распространен без разрешения Госстандарта СССР

gost.e-ecolog.ru

Исполнение 2

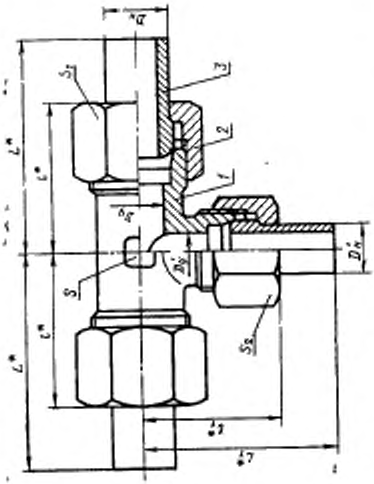

Исполнение 1

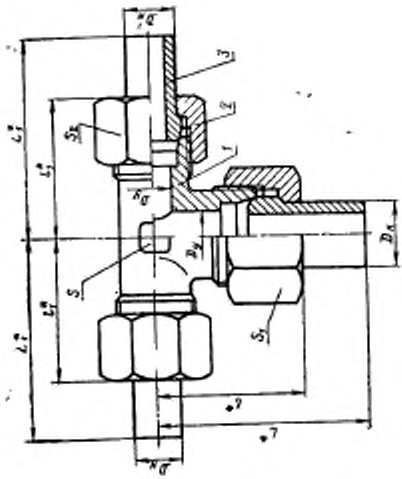

* Размеры для справок

1 — тройник по ГОСТ 21853—76; 2 — накидная гайка по ГОСТ 23353—78; 3 — шаровой ниппель по ГОСТ 23355—78

Размеры, мм

Группа	Наружный диаметр трубы $D_н \times D_н'$	Условный проход $D_у \times D_у'$	L	l	L_1	l_1	Размеры «под ключ» S	S_1	S_2	Масса 1000 шт., кг, не более, для исполнений 1	2
1	5×4	3×2,5	40	21	40	21	9	12	10	35	39
2	8×6	6×4	50	30	46	28	12	17	14	82	98
	10×8	8×6	53	31	50	30	14	19	17	121	133
	12×10	10×8	57	33	53	31	17	22	19	167	185
	15×10	12×8	63	37			19	27		219	276
	(16×10)						24	30		245	342
	15×12	12×10			57	33	19	27	22	259	301
	(16×12)						24	30		283	359
	18×15	15×12	67	41	63	37		32	27	375	418
	(18×16)								30	420	444
	22×18	20×15	71	47	67	41	27	36	32	512	566
	28×22	25×20	76	51	71	47	36	41	36	729	835
	(34×28)	32×25	85	59	76	51	41	50	41	1022	1139
	35×28									1063	1178
	(42×34)	40×32	91	65	85	59	50	60	50	1620	1823
	42×35									1602	1811
3	10×6	5×3	56	35	50	32	17	22	17	158	197
	12×8	6×4	62	39	53	33		24	19	206	250
	14×12	8×6	65	41	62	39	19	27	24	316	354
	16×14	10×8	68	41	65	41	24	30	27	416	456
	20×14	12×8	74	51			27	36		507	631
	20×16	12×10			68	44			30	562	611
	25×20	15×12	80	56	74	51	36	46	35	927	1129
	30×25	20×15	87	64	80	56	41	50	46	1481	1667
	38×30	25×20	97	75	87	64	50	60	50	2130	2467

Примечание. Размеры, приведенные в скобках, непредпочтительны.

Пример условного обозначения соединения группы 1 в исполнении 1 с $D_н = 5$ мм на $D_н' = 4$ мм:

Соединение 1—1—5×4 ГОСТ 24493—80

То же, в исполнении 2:

Соединение 1—2—5×4 ГОСТ 24493—80

1, 2. **(Измененная редакция, Изм. № 1).**

3. Условные давления для каждой группы соединений приведены в рекомендуемом приложении 1 к ГОСТ 22525—77.

4. Технические требования, правила приемки, методы испытаний, маркировка, упаковка, транспортирование и хранение — по ГОСТ 15763—91.

ИНФОРМАЦИОННЫЕ ДАННЫЕ

1. РАЗРАБОТАН И ВНЕСЕН Государственным комитетом СССР по стандартам

РАЗРАБОТЧИКИ

Б. В. Максимовский; Г. В. Поляков, канд. техн. наук; С. А. Суховодова

2. УТВЕРЖДЕН И ВВЕДЕН В ДЕЙСТВИЕ Постановлением Государственного комитета СССР по стандартам от 30.12.80 № 6079

3. Срок проверки — 1998 г.

4. ВЗАМЕН ГОСТ 20976—75; ГОСТ 22879—77

5. ССЫЛОЧНЫЕ НОРМАТИВНО-ТЕХНИЧЕСКИЕ ДОКУМЕНТЫ

Обозначение НТД, на который дана ссылка	Номер пункта
ГОСТ 15763—91	4
ГОСТ 21863—78	2
ГОСТ 22525—77	3
ГОСТ 23353—78	2
ГОСТ 23355—78	2

6. Проверен в 1989 г. Срок действия продлен до 01.01.2000 Постановлением Госстандарта СССР от 25.10.89 № 3180

7. Переиздание (май 1991 г.) с Изменением № 1, утвержденным в октябре 1989 г. (ИУС 2—90)

gost.e-ecolog.ru