ГОСТ 15516—76

МЕЖГОСУДАРСТВЕННЫЙ СТАНДАРТ

СЕКЦИИ КОНВЕЙЕРОВ РОЛИКОВЫХ НЕПРИВОДНЫХ ПЕРЕНОСНЫХ ОБЩЕГО НАЗНАЧЕНИЯ

ТИПЫ. ОСНОВНЫЕ ПАРАМЕТРЫ И РАЗМЕРЫ

Издание официальное

Москва
Стандартинформ
2006

gost.e-ecolog.ru

УДК 621.867.6:006.354 Группа Г86

МЕЖГОСУДАРСТВЕННЫЙ СТАНДАРТ

СЕКЦИИ КОНВЕЙЕРОВ РОЛИКОВЫХ НЕПРИВОДНЫХ ПЕРЕНОСНЫХ ОБЩЕГО НАЗНАЧЕНИЯ

Типы. Основные параметры и размеры

Roller non-powered conveyars sections. Portable conveyars. Types. Main performance and sires

ГОСТ 15516—76

Взамен ГОСТ 15516—70

МКС 53.040.10

Постановлением Государственного комитета стандартов Совета Министров СССР от 30 января 1976 г. № 265 дата введения установлена

01.01.77

Ограничение срока действия снято Постановлением Госстандарта СССР от 10.07.91 № 1235

1. Настоящий стандарт распространяется на секции роликовых неприводных переносных конвейеров общего назначения из металла и неметаллических материалов с цилиндрическими и коническими роликами, применяемые для транспортирования тарно-штучных грузов в горизонтальном или наклонном направлениях.

2. Секции должны изготовляться следующих типов:

1 — прямолинейные;

2 — криволинейные.

3. Секции должны изготовляться следующих исполнений:

1 — однорядные;

2 — многорядные.

4. Основные параметры и размеры секций типа 1 должны соответствовать указанным на черт. 1 и в табл. 1.

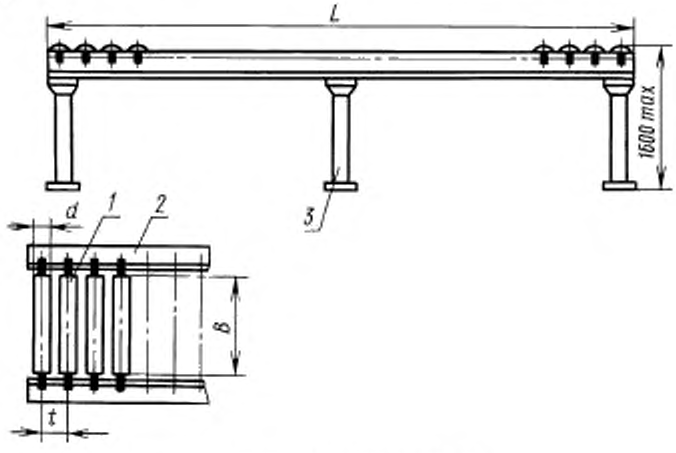

1 — ролик; *2* — рама; *3* — стойка

Черт. 1

Издание официальное **Перепечатка воспрещена**

★

Издание (май 2006 г.) с Изменением № 1, утвержденным в октябре 1986 г. (ИУС 1—87).

© Издательство стандартов, 1976
© Стандартинформ, 2006

Таблица 1

Размеры в мм

B	Диаметр ролика *d*		*t*	*L*	Допускаемая статическая нагрузка, кгс (Н), не более		Масса 1 м длины секции конвейера, кг, не более
	обработанного	необработанного			на ролик	на 1 м длины секции конвейера	
60	40	42	50	800	63(620)	100(980)	18
				1520			
				3040			
			80	800			13
				1520			
				3040			
	57	60		800	125(1225)	250(2450)	44
				1520			
				3040			
			160	800			30
				1520			
				3040			
100	40	42	50	800	63(620)	100(980)	22
				1520			
				3040			
			80	800			18
				1520			
				3040			
	57	60		800	125(1225)	250(2450)	48
				1520			
				3040			
			160	800			35
				1520			
				3040			
160	40	42	50	800	63(620)	100(980)	26
				1520			
				3040			
			80	800			22
				1520			
				3040			
	57	60		800	125(1225)	250(2450)	48
				1520			
				3040			
			160	800			35
				1520			
				3040			
200	40	42	50	800	40(390)	100(980)	30
				1520			
				3040			
			80	800			26
				1520			
				3040			
	57	60		800	80(785)	250(2450)	52
				1520			
				3040			

Продолжение табл. 1

Размеры в мм

B	Диаметр ролика *d*		*t*	*L*	Допускаемая статическая нагрузка, кгс (Н), не более		Масса 1 м длины секции конвейера, кг, не более
	обработанного	необработанного			на ролик	на 1 м длины секции конвейера	
200	57	60	160	800 1520 3040	80(785)	250(2450)	40
250	40	42	50	800 1520 3040	40(390)	100(980)	35
			80	800 1520 3040			26
	57	60	80	800 1520 3040	80(785)	250(2450)	52
			160	800 1520 3040			40
315	40	42	50	800 1520 3040	40(390)	100(980)	35
			80	800 1520 3040			
	57	60	80	800 1520 3040	80(785)	250(2450)	60
			160	800 1520 3040			44
400	40	42	50	800 1520 3040	32(315)	100(980)	48
			80	800 1520 3040			35
	57	60	80	800 1520 3040	63(620)	250(2450)	66
			160	800 1520 3040			48
500	40	42	50	800 1520 3040	32(315)	100(980)	58
			80	800 1520 3040			40

Продолжение табл. 1

Размеры в мм

B	Диаметр ролика d		t	L	Допускаемая статическая нагрузка, кгс (Н), не более		Масса 1 м длины секции конвейера, кг, не более
	обработанного	необработанного			на ролик	на 1 м длины секции конвейера	
500	57	60	80	800	63(620)	250(2450)	70
				1520			
				3040			
			160	800			52
				1520			
				3040			
630	40	42	50	800	32(315)	100(980)	66
				1520			
				3040			
			80	800			48
				1520			
				3040			
	57	60		800	63(620)	250(2450)	80
				1520			
				3040			
			160	800			62
				1520			
				3040			

Пример условного обозначения секции типа 1 роликового переносного конвейера шириной B = 60 мм, диаметром ролика d = 40 мм, шагом ролика t =50 мм и длиной секции L = 800 мм:

Секция 1—60—40—50—800 ГОСТ 15516—76

5. Основные параметры и размеры секций типа 2 должны соответствовать указанным на черт. 2 и в табл. 2.

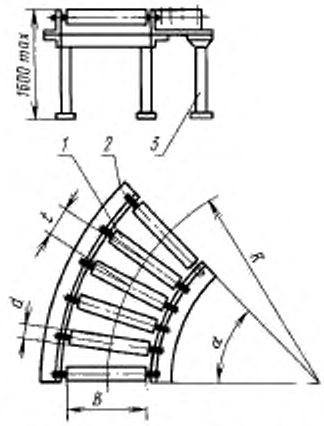

1 — ролик; *2* — рама; *3* — стойка

Черт. 2

Примечание к черт. 1 и 2. Чертежи не определяют конструкции секции.

Таблица 2

Размеры в мм

B	Диаметр ролика d		t	R	α, угловые градусы	Допускаемая статическая нагрузка, кгс (Н), не более		Масса 1 м длины секции конвейера, кг, не более
	обработанного	необработанного				на ролик	на 1 м длины секции конвейера	
60	40	42	60	500	—	63(620)	100(980)	18
					45			
					—			
					90			
			80		—			13
					45			
					—			
					90			
	57	60			—	125(1225)	250(2450)	44
					45			
					—			
					90			
100	40	42	60	630	—	63(620)	100(980)	22
					45			
					—			
					90			
			80		—			18
					45			
					—			
					90			
	57	60			—	125(1225)	250(2450)	48
					45			
					—			
					90			
160	40	42	60	800	—	63(620)	100(980)	28
					45			
					—			
					90			
			80		—			22
					45			
					—			
					90			
	57	60			—	125(1225)	250(2450)	48
					45			
					—			
					90			
200	40	42	60	1000	—	40(390)	100(980)	32
					45			
					—			
					90			
			80		—			26
					45			
					—			
					90			
	57	60			—	80(785)	250(2450)	52
					45			
					—			
					90			

Продолжение табл. 2

Размеры в мм

B	Диаметр ролика *d*		*t*	*R*	α, угловые градусы	Допускаемая статическая нагрузка, кгс (Н), не более		Масса 1 м длины секции конвейера, кг, не более
	обработанного	необработанного				на ролик	на 1 м длины секции конвейера	
250	40	42	60	1000	—	40(390)	100(980)	35
					45			
					—			
					90			
			80		—			26
					45			
					—			
					90			
	57	60			—	80(785)	250(2450)	52
					45			
					—			
					90			
315	40	42	60	1250	—	40(390)	100(980)	40
					45			
					—			
					90			
			80		—			35
					45			
					—			
					90			
	57	60			—	80(785)	250(2450)	62
					45			
					—			
					90			
400	40	42	60		—	32(315)	100(980)	48
					45			
					—			
					90			
			80		—			35
					45			
					—			
					90			
	57	60			—	63(620)	250(2450)	66
					45			
					—			
					90			
500	40	42	60	2000	—	32(315)	100(980)	58
					45			
					—			
					90			
			80		—			40
					45			
					—			
					90			
	57	60			—	63(620)	250(2450)	70
					45			
					—			
					90			

Продолжение табл. 2

Размеры в мм

B	Диаметр ролика d		t	R	α, угловые градусы	Допускаемая статическая нагрузка, кгс (Н), не более		Масса 1 м длины секции конвейера, кг, не более
	обработанного	необработанного				на ролик	на 1 м длины секции конвейера	
630	40	42	60	2000	—	32(315)	100(980)	66
					45			
					—			
					90			
			80		—			48
					45			
					—			
					90			
	57	60			—	63(620)	250(2450)	80
					45			
					—			
					90			

Примечание. Для конических роликов указан больший диаметр.

Пример условного обозначения секции типа 2 роликового переносного конвейера шириной $B = 60$ мм, диаметром ролика $d = 40$ мм, шагом ролика $t = 60$ мм, радиусом кривизны $R = 500$ мм и углом поворота $\alpha = 30°$.

Секция 2—60—40—60—500—30 ГОСТ 15516—76

4, 5. **(Измененная редакция, Изм. № 1).**

6. Многорядные секции следует собирать из однорядных.

Редактор *Р.Г. Говердовская*
Технический редактор *О.Н. Власова*
Корректор *М.И. Першина*
Компьютерная верстка *В.И. Грищенко*

Подписано в печать 24.05.2006. Формат 60×84^1/$_8$. Бумага офсетная. Гарнитура Таймс. Печать офсетная. Усл. печ. л. 0,93. Уч.-изд. л. 0,90. Тираж 29 экз. Зак. 154. С 2872.

ФГУП «Стандартинформ», 123995 Москва, Гранатный пер., 4.
www.gostinfo.ru info@gostinfo.ru
Набрано и отпечатано во ФГУП «Стандартинформ».

gost.e-ecolog.ru