ГОСУДАРСТВЕННЫЙ СТАНДАРТ
СОЮЗА ССР

КРЕПЛЕНИЕ ИНСТРУМЕНТОВ ШТИФТОВЫМ ЗАМКОМ

ОСНОВНЫЕ РАЗМЕРЫ

ГОСТ 3009—78

Издание официальное

ГОСУДАРСТВЕННЫЙ КОМИТЕТ СТАНДАРТОВ
СОВЕТА МИНИСТРОВ СССР
Москва

gost.e-ecolog.ru

РАЗРАБОТАН Министерством станкостроительной и инструментальной промышленности

ИСПОЛНИТЕЛИ: В. М. Пудов, Л. А. Серебрянникова

ВНЕСЕН Министерством станкостроительной и инструментальной промышленности

Член Коллегии В. А. Трефилов

УТВЕРЖДЕН И ВВЕДЕН В ДЕЙСТВИЕ Постановлением Государственного комитета стандартов Совета Министров СССР от 28 февраля 1978 г. № 585

УДК 621.88 : 621.9.02 : 006.354 Группа Г23

ГОСУДАРСТВЕННЫЙ СТАНДАРТ СОЮЗА ССР

КРЕПЛЕНИЕ ИНСТРУМЕНТОВ ШТИФТОВЫМ ЗАМКОМ

Основные размеры

Pin-locking type Gutting tools shanks. Basic dimensions

ГОСТ 3009—78

Взамен ГОСТ 3009—69

Постановлением Государственного комитета стандартов Совета Министров СССР от 28 февраля 1978 г. № 585 срок действия установлен

с 01.01 1979 г.
до 01.01 1984 г.

Несоблюдение стандарта преследуется по закону

1. Основные размеры хвостовиков и отверстия под них должны соответствовать указанным на черт. 1, 2 и в табл. 1, 2.

Хвостовики инструментов

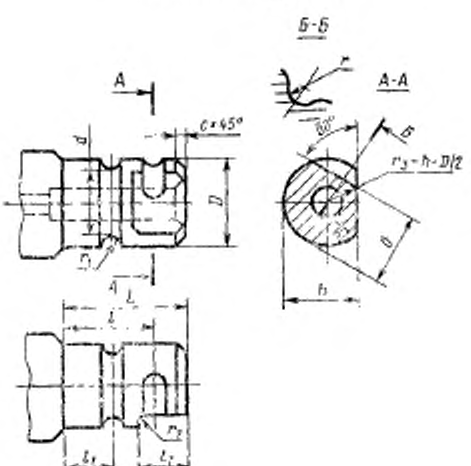

Черт. 1

Издание официальное ★

Перепечатка воспрещена

©Издательство стандартов, 1978

Таблица 1

мм

D (пред. откл. по g7)			L (пред. откл. по h15)	l		l_1		l_2 (пред. откл. $\pm\frac{1T14}{2}$)	d (пред. откл. по h12)	h (пред. откл. по a11)	b (пред. откл. по c11)	r		r_1	r_2	c
1-й ряд	2-й ряд	3-й ряд		Номин.	Пред. откл.	Номин.	Пред. откл.					Номин.	Пред. откл.	(пред. откл. $\pm\frac{1T14}{2}$)		
10	7—	—	25	20	±0,08	10	±0,10	8	8	8,5	8,5	1,6	+0,12	3	1	1,0
—	12	—	28	24		12			10	10,5	10,5					
16	—	—	35	30		15	±0,12	10	14	14,0	14,0	2,1			2	
—	20	—	40	32				14	18	17,5	17,5	2,6				
—	—	22	42	35	±0,10				20	19,0	19,0	3,2	+0,16	4	3	1,5
25	—	—	45					18	23	22,0	22,0					
—	32	—	48					22	30	28,0	28,0	4,2				
40	—	—	55	42	±0,12	20	±0,15		38	35,0	35,0	5,2		5	4	2,0
—	—	45							42	40,0	40,0					
—	50	—	60	48		24		24	47	43,5	43,5	6,7				

Примечание. При выборе диаметров хвостовиков следует предпочитать 1-й ряд 2-му, а 2-й ряд 3-му.

Пример условного обозначения хвостовика диаметром $D=25$ мм:

Хвостовик 25 ГОСТ 3009—78

Отверстия под хвостовики инструментов

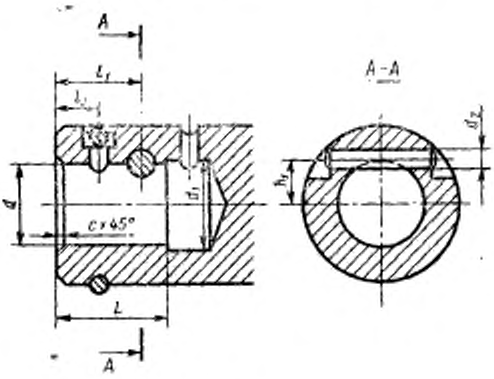

Черт 2

Таблица 2

мм

Конус d (пред. откл. по H7)			d_1	$\frac{d_2}{H7}$	L	h_1		l_1		l_2		c
1-й ряд	2-й ряд	3-й ряд		рб		Номин.	Пред. откл.	Номин.	Пред. откл.	Номин.	Пред. откл.	
10	—	—	11	3	23	5,0	±0,05	20	±0,05	10	±0,10	1,0
—	12	—	14		28	6,0		24		12		
16	—	—	18	4	34	8,0		30		15		
—	20	—	22	5	36	10,0	±0,06	32	±0,06		±0,12	
—	—	22	24	6	40	11,0		35				
25	—	—	27		42	12,5	±0,07		±0,07			
—	32	—	34	8	45	16,0						1,5
40	—	—	42	10	52	20,0	±0,08	42	±0,08	20	±0,15	
—	—	45	48			22,5						
—	50	—	53	12	60	25,0	±0,09	48	±0,09	24		2,0

2. Конструкция фиксатора настоящим стандартом не устанавливается.

5с

Редактор *А. Л. Владимиров*
Технический редактор *В. Ю. Смирнова*
Корректор *А. С. Черноусова*

gost.e-ecolog.ru

Сдано в наб. 14.03.78 Подп. в печ. 27.04.78 0,375 п. л. 0,19 уч.-изд. л. Тир. 16000 Цена 3 коп.

Ордена «Знак Почета» Издательство стандартов. Москва, Д-557, Новопресненский пер., 3
Тип. «Московский печатник». Москва, Лялин пер., 6. Зак. 500