22655-77
22656-77
22657-77

ГОСУДАРСТВЕННЫЕ СТАНДАРТЫ
СОЮЗА ССР

УСТРОЙСТВО ДЛЯ ВЫДВИЖЕНИЯ И РАЗГРУЗКИ СТАЦИОНАРНЫХ ДВУХКАССЕТНЫХ ПРЕСС-ФОРМ. НАПРАВЛЯЮЩИЕ. ПОДУШКИ

ОСНОВНЫЕ И ПРИСОЕДИНИТЕЛЬНЫЕ РАЗМЕРЫ

ГОСТ 22655-77 — ГОСТ 22657-77

3

Издание официальное

ГОСУДАРСТВЕННЫЙ КОМИТЕТ СССР ПО СТАНДАРТАМ
Москва

gost.e-ecolog.ru

УДК 678.057.726:621.869:006.354 Группа Г21

ГОСУДАРСТВЕННЫЙ СТАНДАРТ СОЮЗА ССР

УСТРОЙСТВО ДЛЯ ВЫДВИЖЕНИЯ И РАЗГРУЗКИ СТАЦИОНАРНЫХ ДВУХКАССЕТНЫХ ПРЕСС-ФОРМ

Основные и присоединительные размеры

Mouving out and discharge mechanism of two-cassette stationary press moulds. Basic and coupling dimensions

ГОСТ 22655—77*

Постановлением Государственного комитета стандартов Совета Министров СССР от 10 августа 1977 г. № 1938 срок введения установлен
Проверен в 1984 г.

с 01.01.79

Несоблюдение стандарта преследуется по закону

1. Настоящий стандарт распространяется на устройство для выдвижения и разгрузки стационарных двухкассетных пресс-форм по ГОСТ 20177—74, устанавливаемое на вулканизационных прессах с размерами греющих плит 600×600 мм.

2. Основные и присоединительные размеры устройства для выдвижения и разгрузки стационарных двухкассетных пресс-форм должны соответствовать указанным на чертеже.

3. Пример применения устройства, направляющих и подушек при эксплуатации двухкассетных пресс-форм дан в рекомендуемом приложении.

Издание официальное Перепечатка воспрещена

★

* Переиздание (март 1985 г.) с Изменением № 1, утвержденным в июне 1984 г. (ИУС 10—84)

© Издательство стандартов, 1985

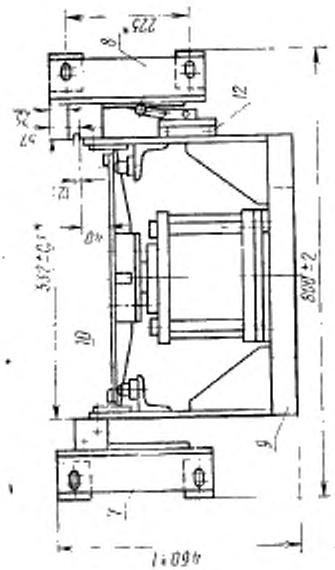

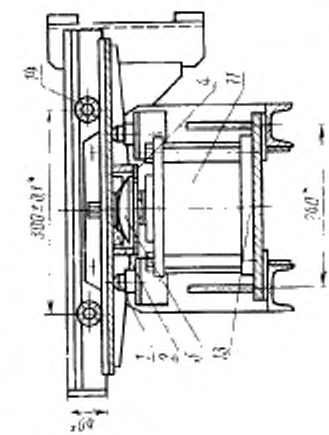

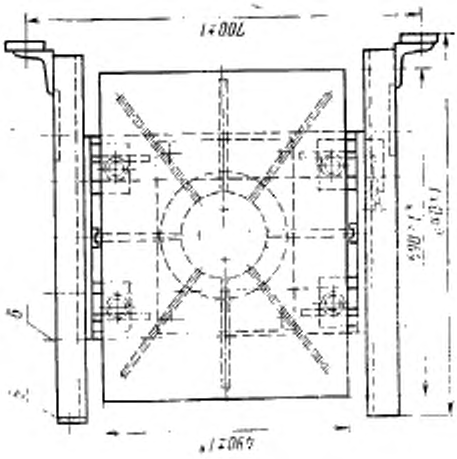

* Размеры для справок.

1 — опора сферическая (кол. 3); 2 — шайба коническая (кол. 1); 3 — пята (кол. 1); 4 — кольцо (кол. 1); 5 — упор (кол. 1); 6 — ось (кол. 4); 7 — кронштейн левый (кол. 1); 8 — кронштейн правый (кол. 1); 9 — подвеска (кол. 1); 10 — стол (кол. 1); 11 — пневмоцилиндр 1302—200×40 ГОСТ 15068—81 (кол. 1); 12 — пневмораспределитель 16—11 ГОСТ 18467—73 (кол. 1); 13 — штуцер (кол. 4); 14 — подшипник 201 ГОСТ 8338—75 (кол. 4)

Масса ≈ 132 кг.

gostee-ecology.ru

ПРИЛОЖЕНИЕ
Рекомендуемое

Пример применения устройства, направляющих и подушек при монтаже двухкассетных пресс-форм

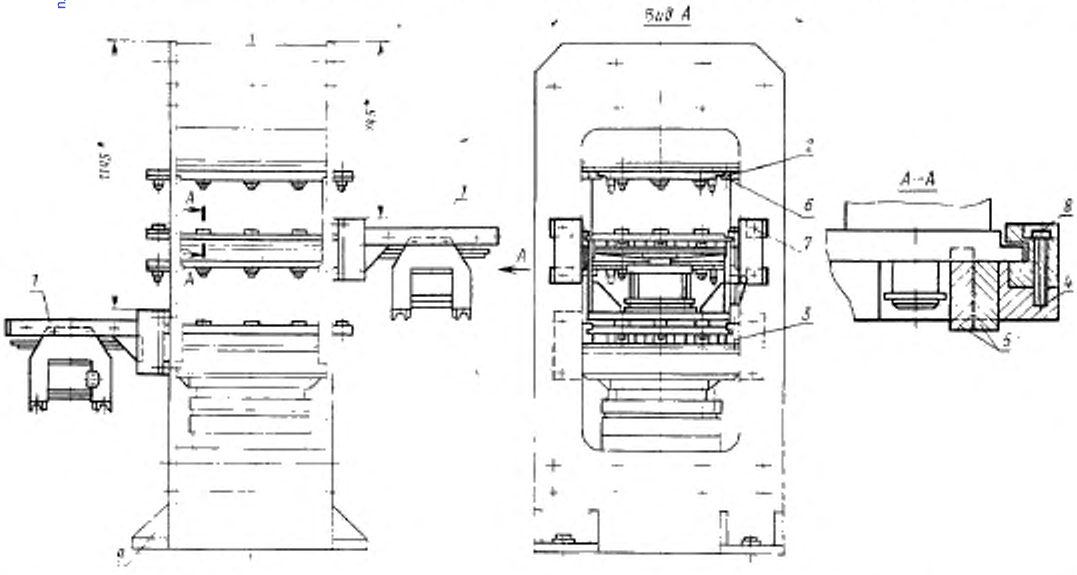

* Размеры для справок.

1 — устройство для выдавливания и разгрузки стационарных двухкассетных пресс-форм по ГОСТ 22655—77 (кол. 2); 2 — направляющая 1890—0001 по ГОСТ 22656—77 (кол. 4); 3 — направляющая 1890—0002 по ГОСТ 22656—77 (кол. 4); 4 — подушка 1890—0003 по ГОСТ 22657—77 (кол. 4); 5 — подушка 1890—0004 по ГОСТ 22657—77 (кол. 1); 6, 7, 8 — болты по ГОСТ 7798—70 (кол. 32); 9 — вулканизационный пресс (кол. 1)