УДК 678.5.073.057.74-2:006.354

Группа Г21

ГОСУДАРСТВЕННЫЙ СТАНДАРТ СОЮЗА ССР

СТОЙКИ ПРЕСС-ФОРМ ДЛЯ ЛИТЬЯ ТЕРМОПЛАСТОВ ПОД ДАВЛЕНИЕМ

Конструкция и размеры

Struts of injection moulds.
Design and dimensions

ГОСТ 22071—76*

Взамен
МН 5177—63

ОКП 39 6370

Постановлением Государственного комитета стандартов Совета Министров СССР от 25 августа 1976 г. № 2010 срок введения установлен

с 01.07.77

Проверен в 1982 г.

Несоблюдение стандарта преследуется по закону

1. Конструкция и размеры стоек должны соответствовать указанным на чертеже и в таблице.

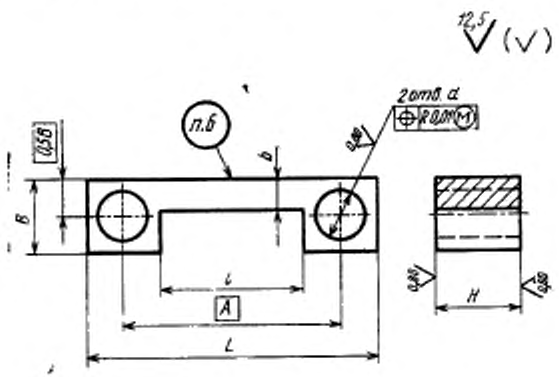

Издание официальное

Перепечатка воспрещена

★

* Переиздание (октябрь 1986 г.) с Изменением № 1, утвержденным в мае 1982 г. (ИУС № 9—1982 г.)

gost.e-ecolog.ru

Размеры, мм

Обозначение стойки	Применяемость	L	B	H | d		A	b	l	Масса, кг, не более
				Пред. откл.					
				по h6	по H9				
0603-0381		160	28	50	20	125	13	90	0,93
0603-0382				60					1,11
0603-0383				70					1,30
0603-0384				80					1,48
0603-0385		180	33	50		140	14	100	1,31
0603-0386				60					1,58
0603-0387				70					1,84
0603-0388				80					2,10
0603-0389		200	38	50	25	160	18	110	1,64
0603-0391				60					1,96
0603-0392				70					2,29
0603-0393				80					2,62
0603-0394		220	38	50		180		120	1,84
0603-0395				60					2,20
0603-0396				70					2,58
0603-0397				80					2,95
0603-0398		250	48	50	32	200	23	140	2,54
0603-0399				60					3,05
0603-0401				70					3,56
0603-0402				80					4,13
0603-0403		280		50		220		150	3,00
0603-0404				60					3,61
0603-0405				70					4,21
0603-0406				80					4,85

Продолжение

Размеры, мм

Обозначение стойки	Применяемость	L	B	H	d	A	b	l	Масса, кг, не более
				Пред. откл.					
				по h8	по H9				
0603-0407		320	58	50	32	250	28	180	4,27
0603-0408				60					5,13
0603-0409				70					5,98
0603-0411				80					6,82
0603-0412		360	67	70	40	280	32	200	7,58
0603-0413				80					8,65
0603-0414				90					9,74
0603-0415				110					11,89
0603-0416		400	77	70		320	37	220	10,09
0603-0417				80					11,54
0603-0418				90					12,99
0603-0419				110					15,83
0603-0421		450	86	70	50	360	41	250	12,19
0603-0422				80					13,93
0603-0423				90					15,67
0603-0424				110					19,18
0603-0425		500	96	70		400	45	280	15,58
0603-0426				80					17,81
0603-0427				90					20,05
0603-0428				110					24,42

Пример условного обозначения стойки размерами $L=160$ мм и $H=50$ мм:

Стойка 0603-0381 ГОСТ 22071—76

(Измененная редакция, Изм. № 1).

2. Материал — сталь марки 45 по ГОСТ 1050—74.

3. Твердость — 32...36,5 $HRC_э$.

4. Неуказанные предельные отклонения размеров: отверстий — по H14, валов — по h14.

3—4. **(Измененная редакция, Изм. № 1).**

5. Маркировать: обозначение стойки и товарный знак предприятия-изготовителя.

6. Технические условия — по ГОСТ 22082—76.

gost.e-ecolog.ru