ГОСТ 21299—75

МЕЖГОСУДАРСТВЕННЫЙ СТАНДАРТ

ШТЫРИ С РЕЗЬБОВЫМ ХВОСТОВИКОМ ДЛЯ НАГРЕВАЕМЫХ СТЕРЖНЕВЫХ ЯЩИКОВ

КОНСТРУКЦИЯ И РАЗМЕРЫ

Издание официальное

БЗ 7—99

ИПК ИЗДАТЕЛЬСТВО СТАНДАРТОВ
Москва

gost.e-ecolog.ru

УДК 621.743.073 : 006.354 Группа Г21

МЕЖГОСУДАРСТВЕННЫЙ СТАНДАРТ

ШТЫРИ С РЕЗЬБОВЫМ ХВОСТОВИКОМ ДЛЯ НАГРЕВАЕМЫХ СТЕРЖНЕВЫХ ЯЩИКОВ

Конструкция и размеры

ГОСТ 21299—75*

Pins with screw tail for heated core boxes.
Design and dimensions

Постановлением Государственного комитета стандартов Совета Министров СССР от 28.11.75 № 3726 дата введения установлена

01.01.77

Ограничение срока действия снято Постановлением Госстандарта от 12.01.83 № 115

1. Конструкция и размеры штырей с резьбовым хвостовиком должны соответствовать указанным на чертеже и в таблице.

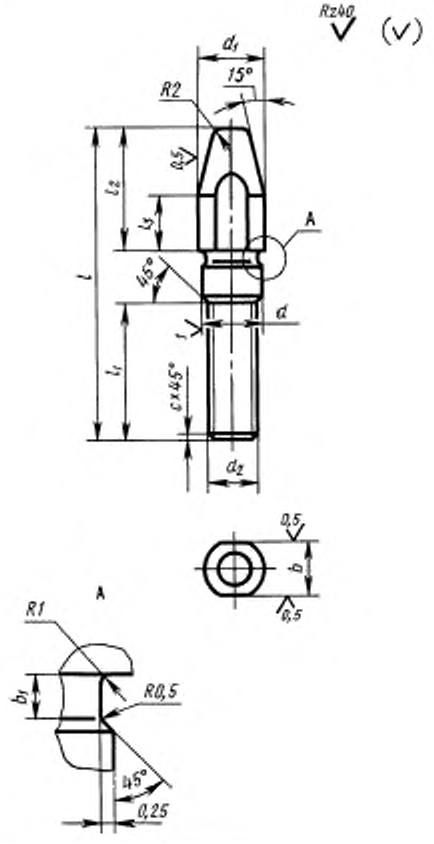

Издание официальное **Перепечатка воспрещена**

★ * *Издание (январь 2001 г.) с Изменением № 1, утвержденным в январе 1983 г. (ИУС 5—83)*

© Издательство стандартов, 1976
© ИПК Издательство стандартов, 2001

Размеры в мм

Обозначение штыря	Применяемость	d	d_1	d_2	l	l_1	l_2	l_3	b (пред. откл. по d9)	c	Масса, кг, не более
		Пред. откл. по									
		h8	d9								
0292-1654		10	12	M8—6g	63	20	25	16	10	1,6	0,032
0292-1655					80	36					0,038
0292-1656					100	56					0,047
0292-1657					125	80					0,057
0292-1671		12	16	M10—6g	80	25	36	25	14		0,059
0292-1672					100	45					0,071
0292-1673					125	63					0,087
0292-1674					140	80					0,096
0292-1675		16	20	M12—6g	80	20	45	32	18	2,0	0,106
0292-1676					100	32					0,124
0292-1677					125	40					0,146
0292-1678					140	50					0,159
0292-1679					160	63					0,177
0292-1681					180	80					0,194
0292-1682		20	25	M16—6g	100	20	63	40	22		0,197
0292-1683					125	32					0,236
0292-1684					140	40					0,262
0292-1685					160	50					0,293
0292-1686					180	63					0,325
0292-1687					200	80					0,356

Пример условного обозначения штыря с резьбовым хвостовиком размерами $d = 10$ мм, $l = 63$ мм:

Штырь 0292-1654 ГОСТ 21299—75

(Измененная редакция, Изм. № 1).

2. Материал — сталь марки 45 по ГОСТ 1050—88.
3. Твердость — HRC 45 . . . 50.
4. Неуказанные предельные отклонения размеров: валов — по h14, остальных — по $\pm\frac{IT14}{2}$.

(Измененная редакция, Изм. № 1).

5. Резьба — по ГОСТ 9150—81.
Поле допуска — по ГОСТ 16093—81.
6. Технические требования — по ГОСТ 21305—75.

Редактор *В.Н. Копысов*
Технический редактор *Н.С. Гришанова*
Корректор *Р.А. Ментова*
Компьютерная верстка *С.В. Рябовой*

Изд. лиц. № 02354 от 14.07.2000. Сдано в набор 31.01.2001. Подписано в печать 22.02.2001. Усл.печ.л. 0,47. Уч.-изд.л. 0,27.
Тираж 116 экз. С 343. Зак. 198.

ИПК Издательство стандартов, 107076, Москва, Колодезный пер., 14.
Набрано в Издательстве на ПЭВМ
Филиал ИПК Издательство стандартов — тип. "Московский печатник", 103062, Москва, Лялин пер., 6.
Плр № 080102

gost.e-ecolog.ru