19666-74

ГОСУДАРСТВЕННЫЙ СТАНДАРТ
СОЮЗА ССР

ПРИБОРЫ ЭЛЕКТРОННОЛУЧЕВЫЕ. КАЛИБРЫ ДЛЯ ПРОВЕРКИ УСЛОВНОЙ ЛИНИИ

ТИПЫ И ОСНОВНЫЕ РАЗМЕРЫ

ГОСТ 19666—74

Издание официальное



Цена 3 коп.

ГОСУДАРСТВЕННЫЙ КОМИТЕТ СТАНДАРТОВ
СОВЕТА МИНИСТРОВ СССР
Москва

gost.e-ecolog.ru

Редактор *Л. А. Малышев*
Технический редактор *В. А. Малькова*
Корректор *А. Г. Старостин*

Сдано в наб. 18.04.74 Подп. в печ. 27.05.74 0,5 п. л. Тир. 10000

Издательство стандартов, Москва, Д-22, Новопресненский пер., 3
Тип. «Московский печатник», Москва, Лялин пер., 6. Зак. 872

УДК 621.753.3.001.24 : 621.385(083.74) Группа Э02

ГОСУДАРСТВЕННЫЙ СТАНДАРТ СОЮЗА ССР

ПРИБОРЫ ЭЛЕКТРОННОЛУЧЕВЫЕ. КАЛИБРЫ ДЛЯ ПРОВЕРКИ УСЛОВНОЙ ЛИНИИ

Типы и основные размеры

Cathode ray reference linegauges. Types and basic dimensions

ГОСТ 19666—74

Постановлением Государственного комитета стандартов Совета Министров СССР от 4 апреля 1974 г. № 780 срок действия установлен

с 01.07 1975 г.
до 01.07 1980 г.

Несоблюдение стандарта преследуется по закону

1. Настоящий стандарт устанавливает типы профилей калибров электроннолучевых приборов и их основные контролируемые размеры для проверки условной линии кинескопов цветного и черно-белого телевидения, специальных и проекционных кинескопов, осциллографических трубок с магнитным отклонением луча, имеющих максимальный диаметр горловины баллона 13,00; 20,50; 29,67; 38,00 мм и углом отклонения луча по диагонали 55, 70, 90, 110°.

В стандарте учтены требования рекомендации МЭК по стандартизации (Публикация 67.)

2. Калибры в зависимости от профиля должны изготовляться следующих типов: К1, К2, К3, К4, К5, К6.

3. Основные контролируемые размеры калибров для проверки условной линии должны соответствовать указанным на черт. 1—6 и в табл. 1—6.

Примечание. Условная линия определяется плоскостью $X-X'$, когда калибр опирается на конус баллона при надевании калибра на горловину электроннолучевого прибора.

Издание официальное ★ Перепечатка воспрещена

© Издательство стандартов, 1974

Тип К1

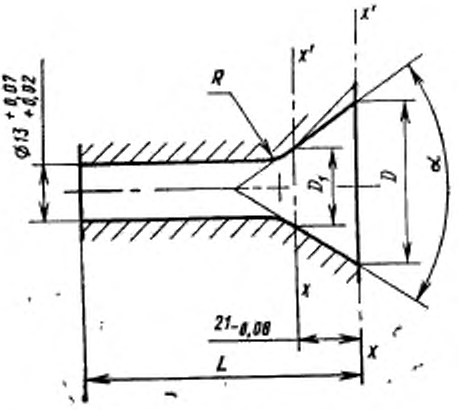

Черт. 1

Таблица 1

Размеры в мм

Типоразмер	Максимальный диаметр горловины баллона	Угол отклонения луча	D		D_1		R	L	Угол α	
			Номин.	Пред. откл.	Номин.	Пред. откл.		Номин.	Номин.	Пред. откл.
К1—1	13,00	55°	33,5	+0,05	—	—	7,0	65	55°	±30′
К1—2			43,0		20	+0,1		68		
К1—3		70°	37,0		—	—	20	65	65°	

Тип К2

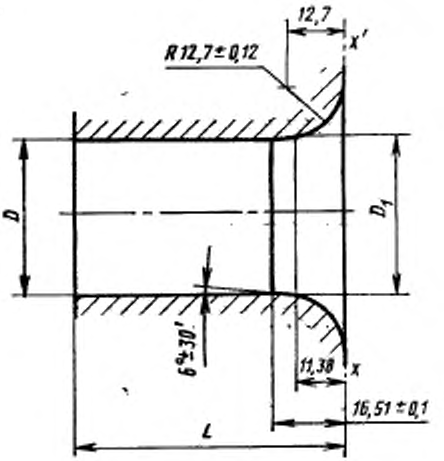

Черт. 2

Примечание. Для обеспечения заданного уклона допускаются два варианта простановки уклона:

D_1; 11,38 мм; 16,51 мм.
D_1; 11,38 мм; 6°±30′.

Таблица 2

Размеры в мм

Типоразмер	Максимальный диаметр горловины баллона	Угол отклонения луча	D		D_1		L
			Номин.	Пред. откл.	Номин.	Пред. откл.	Номин.
К2—1	29,67	90°	29,67	+0,076	30,77	±0,076	50,0
К2—2	38,00	70°	38,10		39,17		63,5

Тип К3

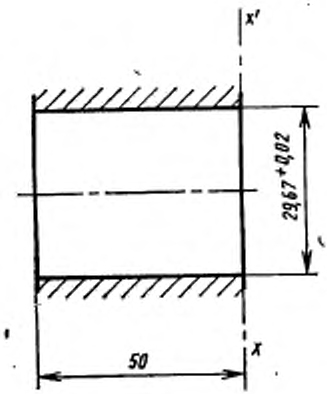

Черт. 3

Таблица 3

Тип	Максимальный диаметр горловины баллона, мм	Угол отклонения луча
К3	29,67	55°
		70°

Тип К4

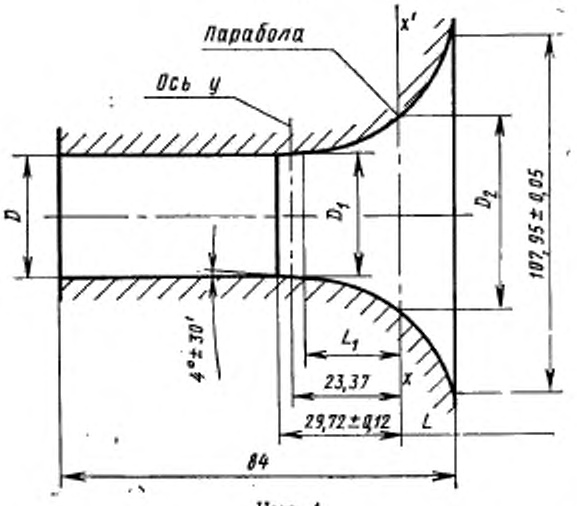

Черт. 4

Размеры в мм

Таблица 4

Типоразмер	Максимальный диаметр горловины баллона	Угол отклонения луча	D		D_1		D_2		L		L_1	Парабола	
			Номин.	Пред. откл.	Номин.	Пред. откл.	Номин.	Пред. откл.	Номин.	Пред. откл.	Номин.	Номин.	Пред. откл.
К4—1	20,50	110°	20,90	+0,07	22,84	±0,025	45,18	±0,05	20,51	±0,05	15,85	$0,0228X^2+10,16$	±0,05
К4—2	29,67		29,67		31,55		54,20		18,14		16,28	$0,0228X^2+14,63$	

Тип К5

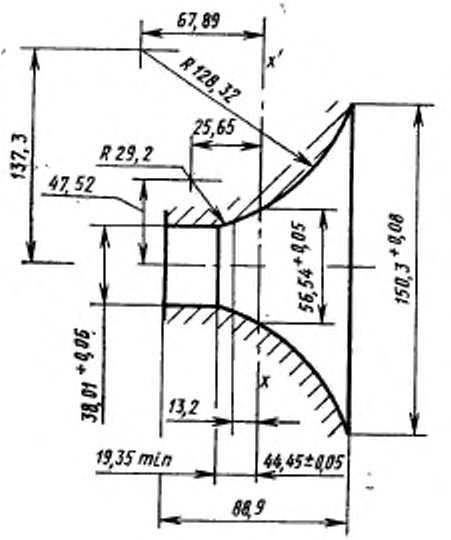

Черт. 5

Таблица 5

Тип	Максимальный диаметр горловины баллона, мм	Угол отклонения луча
К5	38,00	90°

Тип К6

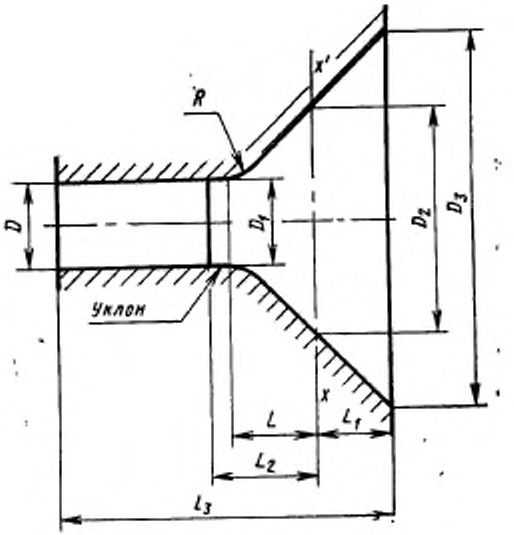

Черт. 6

Таблица 6

Размеры в мм

Типоразмер	Диаметр горловины баллона	Угол отклонения луча	D		D_1		D_2		D_3		R		L		L_1		L_2		L_3
			Номин.	Пред. откл.	Номин.	Пред. откл.	Номин.	Пред. откл.	Номин.	Пред. откл.	Номин.	Пред. откл.	Номин.	Пред. откл.	Номин.	Пред. откл.	Номин.	Пред. откл.	Номин.
К6—1	20,50	90°	20,90	+0,07	21,50	+0,084	53,85	±0,06	79,85	±0,06	15,0	—0,07	20	±0,035	13,00	±0,035	25,0	±0,037	78
К6—2	29,67		29,67		30,75	+0,100	53,80		82,40		12,7		15		14,30		20,7		80

4. Условное обозначение калибра типа К3:

Калибр К3 ГОСТ 19666—74

То же, типоразмера К4—2:

Калибр К4—2 ГОСТ 19666—74

Примечание. Условные обозначения, принятые настоящим стандартом, не должны использоваться в случаях обязательного применения кодов общесоюзного классификатора промышленной и сельскохозяйственной продукции.

gost.e-ecolog.ru