ГОСУДАРСТВЕННЫЕ СТАНДАРТЫ
СОЮЗА ССР

# ПЛИТЫ МОДЕЛЬНЫЕ МЕТАЛЛИЧЕСКИЕ ДЛЯ ВСТРЯХИВАЮЩИХ ФОРМОВОЧНЫХ ЛИТЕЙНЫХ МАШИН

## ГОСТ 20084-74—ГОСТ 20131-74

Издание официальное



МОСКВА—1974

gost.e-ecolog.ru

ГОСУДАРСТВЕННЫЕ СТАНДАРТЫ
СОЮЗА ССР

# ПЛИТЫ МОДЕЛЬНЫЕ МЕТАЛЛИЧЕСКИЕ ДЛЯ ВСТРЯХИВАЮЩИХ ФОРМОВОЧНЫХ ЛИТЕЙНЫХ МАШИН

ГОСТ 20084-74—ГОСТ 20131-74

Издание официальное

МОСКВА—1974

**РАЗРАБОТАНЫ** Всесоюзным проектно-технологическим институтом литейного производства (ВПТИлитпром)

Директор **Ясковский И. Г.**
Руководитель темы **Химчук Б. Г.**
Исполнитель **Бритов П. А.**

**ВНЕСЕНЫ** Министерством станкостроительной и инструментальной промышленности СССР

Член Коллегии **Трефилов В. А.**

**ПОДГОТОВЛЕНЫ К УТВЕРЖДЕНИЮ** Всесоюзным научно-исследовательским институтом по нормализации в машиностроении (ВНИИНМАШ)

Директор **Верченко В. Р.**

**УТВЕРЖДЕНЫ И ВВЕДЕНЫ В ДЕЙСТВИЕ** Постановлением Государственного комитета стандартов Совета Министров СССР от 21 августа 1974 г. № 2023

Редактор *А. Л. Владимиров*
Технический редактор *В. Н. Солдатова*
Корректор *В. М. Смирнова*

Сдано в наб. 15.09.74 | Подп. в печ. 22.10.74 | 10,0 п. л. | Тир. 16 000 | Цена 1 руб. 01 коп.

Издательство стандартов. Москва, Д-22, Новопресненский пер., 3
Тип. «Московский печатник». Москва, Лялин пер., 6. Зак. 1863

© Издательство стандартов, 1974

## СОДЕРЖАНИЕ


Стр.

ГОСТ 20084—74 Плиты модельные чугунные для опок размерами в свету 400×300 мм, 450×350 мм, 500×400 мм на формовочные литейные машины без поворота полуформы с допрессовкой. Конструкция и размеры . . 5

ГОСТ 20085—74 Плиты модельные чугунные со сменными металлическими вкладышами для опок размерами в свету 400×300 мм, 450×350 мм, 500×400 мм на формовочные литейные машины без поворота полуформы с допрессовкой. Конструкция и размеры . . . . . 8

ГОСТ 20086—74 Плиты модельные чугунные для опок размерами в свету 1000×600 мм на формовочные литейные машины без поворота полуформы с допрессовкой. Конструкция и размеры . . . . . 13

ГОСТ 20087—74 Плиты модельные чугунные для опок размерами в свету 1200×1000 мм на формовочные литейные машины без поворота полуформы без допрессовки. Конструкция и размеры . . . . . 15

ГОСТ 20088—74 Плиты модельные чугунные для опок размерами в свету 600×500 мм на формовочные литейные машины без поворота полуформы с допрессовкой. Конструкция и размеры . . . . . 18

ГОСТ 20089—74 Плиты модельные чугунные со сменными металлическими вкладышами для опок размерами в свету 600×500 мм на формовочные литейные машины без поворота полуформы с допрессовкой. Конструкция и размеры . . . . . 22

ГОСТ 20090—74 Плиты модельные чугунные для опок размерами в свету 800×700 мм на формовочные литейные машины без поворота полуформы с допрессовкой. Конструкция и размеры . . . . . 26

ГОСТ 20091—74 Плиты модельные чугунные со сменными металлическими вкладышами для опок размерами в свету 800×700 мм на формовочные литейные машины без поворота полуформы с допрессовкой. Конструкция и размеры . . . . . 30

ГОСТ 20092—74 Плиты модельные чугунные для опок размерами в свету 1000×800 мм на формовочные литейные машины без поворота полуформы с допрессовкой. Конструкция и размеры . . . . . 34

ГОСТ 20093—74 Плиты модельные чугунные со сменными металлическими вкладышами для опок размерами в свету 1000×800 мм на формовочные литейные машины без поворота полуформы с допрессовкой. Конструкция и размеры . . . . . 38

ГОСТ 20094—74 Плиты модельные чугунные для опок размерами в свету 600×500 мм, 800×700 мм, 1000×800 мм на формовочные литейные машины с поворотом полуформы с допрессовкой. Конструкция и размеры . . 41

ГОСТ 20095—74 Плиты модельные чугунные со сменными металлическими вкладышами для опок размерами в свету 600×500 мм, 800×700 мм, 1000×800 мм на формовочные литейные машины с поворотом полуформы с допрессовкой. Конструкция и размеры . . . . . 44

ГОСТ 20096—74 Плиты модельные чугунные для опок размерами в свету 800×700 мм на формовочные литейные машины с поворотом полуформы без допрессовки. Конструкция и размеры . . . . . 49

ГОСТ 20097—74 Плиты модельные чугунные со сменными металлическими вкладышами для опок размерами в свету 800×700 мм на формовочные литейные машины с поворотом полуформы без допрессовки. Конструкция и размеры . . . . . 52

ГОСТ 20098—74 Плиты модельные чугунные для опок размерами в свету 1000×800 мм на формовочные литейные машины с поворотом полуформы без допрессовки. Конструкция и размеры . . . . . 55

ГОСТ 20099—74 Плиты модельные чугунные со сменными металлическими вкладышами для опок размерами в свету 1000×800 мм на формовочные литейные машины с поворотом полуформы без допрессовки. Конструкция и размеры . . . . . 58

ГОСТ 20100—74 Плиты модельные чугунные для опок размерами в свету 1200×1000 мм на формовочные литейные машины с поворотом полуформы без допрессовки. Конструкция и размеры . . . . . 61

ГОСТ 20101—74 Плиты модельные стальные для опок размерами в свету 400×300 мм, 450×350 мм, 500×400 мм на формовочные литейные машины без поворота полуформы с допрессовкой. Конструкция и размеры . . 64

Стр.

ГОСТ 20102—74 Плиты модельные стальные со сменными металлическими вкладышами для опок размерами в свету 400×300 мм, 450×350 мм, 500×400 мм на формовочные литейные машины без поворота полуформы с допрессовкой. Конструкция и размеры . . . . . 67
ГОСТ 20103—74 Плиты модельные стальные для опок размерами в свету 1000×600 мм на формовочные литейные машины без поворота полуформы с допрессовкой. Конструкция и размеры . . . . . 71
ГОСТ 20104—74 Плиты модельные стальные для опок размерами в свету 1200×1000 мм на формовочные литейные машины без поворота полуформы без допрессовки . . . . . 74
ГОСТ 20105—74 Плиты модельные стальные для опок размерами в свету 600×500 мм на формовочные литейные машины без поворота полуформы с допрессовкой. Конструкция и размеры . . . . . 77
ГОСТ 20106—74 Плиты модельные стальные со сменными металлическими вкладышами для опок размерами в свету 600×500 мм на формовочные литейные машины без поворота полуформы с допрессовкой. Конструкция и размеры . . . . . 81
ГОСТ 20107—74 Плиты модельные стальные для опок размерами в свету 800×700 мм на формовочные литейные машины без поворота полуформы с допрессовкой. Конструкция и размеры . . . . . 84
ГОСТ 20108—74 Плиты модельные стальные со сменными металлическими вкладышами для опок размерами в свету 800×700 мм на формовочные литейные машины без поворота полуформы с допрессовкой. Конструкция и размеры . . . . . 88
ГОСТ 20109—74 Плиты модельные стальные для опок размерами в свету 1000×800 мм на формовочные литейные машины без поворота полуформы с допрессовкой. Конструкция и размеры . . . . . 91
ГОСТ 20110—74 Плиты модельные стальные со сменными металлическими вкладышами для опок размерами в свету 1000×800 мм на формовочные литейные машины без поворота полуформы с допрессовкой. Конструкция и размеры . . . . . 95
ГОСТ 20111—74 Плиты модельные стальные для опок размерами в свету 600×500 мм, 800×700 мм, 1000×800 мм на формовочные литейные машины с поворотом полуформы с допрессовкой. Конструкция и размеры . . 98
ГОСТ 20112—74 Плиты модельные стальные со сменными металлическими вкладышами для опок размерами в свету 600×500 мм, 800×700 мм, 1000×800 мм на формовочные литейные машины с поворотом полуформы с допрессовкой. Конструкция и размеры . . . . . 103
ГОСТ 20113—74 Плиты модельные стальные для опок размерами в свету 800×700 мм на формовочные литейные машины с поворотом полуформы без допрессовки. Конструкция и размеры . . . . . 107
ГОСТ 20114—74 Плиты модельные стальные со сменными металлическими вкладышами для опок размерами в свету 800×700 мм на формовочные литейные машины с поворотом полуформы без допрессовки. Конструкция и размеры . . . . . 110
ГОСТ 20115—74 Плиты модельные стальные для опок размерами в свету 1000×800 мм на формовочные литейные машины с поворотом полуформы без допрессовки. Конструкция и размеры . . . . . 113
ГОСТ 20116—74 Плиты модельные стальные со сменными металлическими вкладышами для опок размерами в свету 1000×800 мм на формовочные литейные машины с поворотом полуформы без допрессовки. Конструкция и размеры . . . . . 116
ГОСТ 20117—74 Плиты модельные стальные для опок размерами в свету 1200×1000 мм на формовочные литейные машины с поворотом полуформы без допрессовки. Конструкция и размеры . . . . . 119
ГОСТ 20118—74 Плиты модельные стальные для опок размерами в свету 1600×1200 мм на формовочные литейные машины с поворотом полуформы без допрессовки. Конструкция и размеры . . . . . 122
ГОСТ 20119—74 Плиты модельные стальные для опок размерами в свету 2000×1600 мм на формовочные литейные машины с поворотом полуформы без допрессовки. Конструкция и размеры . . . . . 125
ГОСТ 20120—74 Плиты модельные стальные для опок размерами в свету 2600×1600 мм на формовочные литейные машины с поворотом полуформы без допрессовки. Конструкция и размеры . . . . . 128
ГОСТ 20121—74 Плиты модельные стальные для опок размерами в свету 2500×2000 мм на формовочные литейные машины с поворотом полуформы без допрессовки. Конструкция и размеры . . . . . 131
ГОСТ 20122—74 Штыри центрирующие для модельных плит. Конструкция и размеры. 134
ГОСТ 20123—74 Штыри направляющие для модельных плит. Конструкция и размеры. 136
ГОСТ 20124—74 Штыри центрирующие крепежные для модельных плит. Конструкция и размеры . . . . . 138
ГОСТ 20125—74 Штыри направляющие крепежные для модельных плит. Конструкция и размеры . . . . . 140
ГОСТ 20126—74 Втулки центрирующие для модельных плит. Конструкция и размеры. 142
ГОСТ 20127—74 Втулки направляющие для модельных плит. Конструкция и размеры. 144
ГОСТ 20128—74 Штыри откидные для модельных плит. Конструкция и размеры . . 146
ГОСТ 20129—74 Планки прижима для модельных плит. Конструкция и размеры . . 148
ГОСТ 20130—74 Винты для модельных плит. Конструкция и размеры . . . . 149
ГОСТ 20131—74 Плиты модельные. Технические требования . . . . . 151

УДК 621.744.4.062(083.74)

Группа Г21

ГОСУДАРСТВЕННЫЙ СТАНДАРТ СОЮЗА ССР

# ПЛИТЫ МОДЕЛЬНЫЕ ЧУГУННЫЕ ДЛЯ ОПОК РАЗМЕРАМИ В СВЕТУ 400×300 мм, 450×350 мм, 500×400 мм НА ФОРМОВОЧНЫЕ ЛИТЕЙНЫЕ МАШИНЫ БЕЗ ПОВОРОТА ПОЛУФОРМЫ С ДОПРЕССОВКОЙ

## Конструкция и размеры

Iron pattern plates for moulding boxes having inside dimensions 400×300 mm, 450×350 mm, 500×400 mm for moulding foundry machines without turn of half mould with squeezing. Design and dimensions.

**ГОСТ 20084—74**

Взамен МН 1291—60

Постановлением Государственного комитета стандартов Совета Министров СССР от 21 августа 1974 г. № 2023 срок действия установлен

с 01.01 1976 г.
до 01.01 1981 г.

Несоблюдение стандарта преследуется по закону

1. Конструкция и размеры модельных плит должны соответствовать указанным на черт. 1 и в табл. 1.

Издание официальное ★

Перепечатка воспрещена

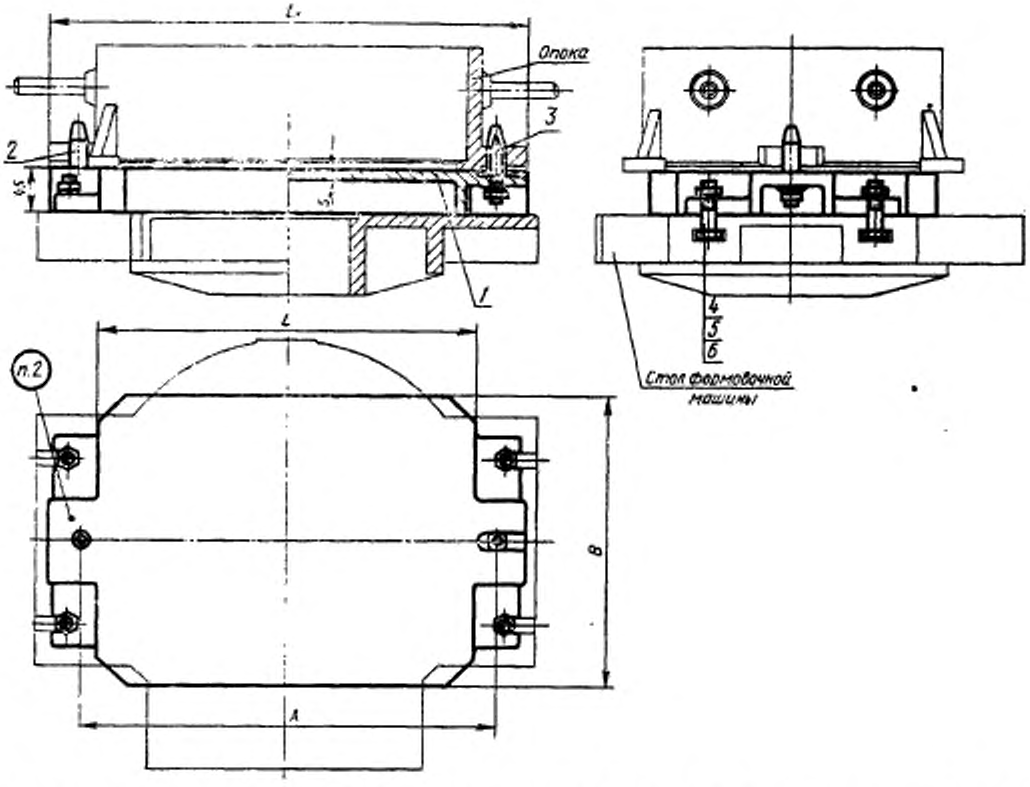


*1* — плита по табл. 1; *2* — штырь центрирующий 0290-2501 по ГОСТ 20122—74 (кол. 1); *3* — штырь направляющий 0290-2551 по ГОСТ 20123—74 (кол. 1); *4* — болт М12×50.66.05 по ГОСТ 7808—70 (кол. 4); *5* — гайка М12.6.05 по ГОСТ 5927—70 (кол. 6); *6* — шайба 12.65Г.05 по ГОСТ 6402—70 (кол. 6).

Черт. 1

Таблица 1

Размеры в мм

| Обозначения модельных плит | Применяемость | Размеры опок в свету | *L* | $L_1$ | *B* | *A* | *s* | Теоретическая масса, кг | Поз. *1*. Плита. Кол. 1 |
|---|---|---|---|---|---|---|---|---|---|
| | | | | | | | | | Обозначения |
| 0280-0051 | | 400×300 | 430 | 560 | 350 | 500 | 12 | 23,0 | 0280-0051/001 |
| 0280-0054 | | | | | | | 16 | 26,8 | 0280-0054/001 |
| 0280-0055 | | | | | | | 20 | 30,7 | 0280-0055/001 |
| 0280-0052 | | 450×350 | 500 | 610 | 400 | 550 | 12 | 29,0 | 0280-0052/001 |
| 0280-0056 | | | | | | | 16 | 34,0 | 0280-0056/001 |
| 0280-0057 | | | | | | | 20 | 39,0 | 0280-0057/001 |
| 0280-0053 | | 500×400 | 550 | 660 | 450 | 600 | 12 | 33,0 | 0280-0053/001 |
| 0280-0058 | | | | | | | 16 | 39,3 | 0280-0058/001 |
| 0280-0059 | | | | | | | 20 | 45,6 | 0280-0059/001 |

Пример условного обозначения модельной плиты размерами $L$ = 450 мм, $s$ = 12 мм:

*Плита модельная 0280-0051 ГОСТ 20084—74*

2. Маркировать: обозначение модельной плиты и товарный знак предприятия-изготовителя.

3. Конструкция и размеры плит (поз. *1*) должны соответствовать указанным на черт. 2 и в табл. 2.

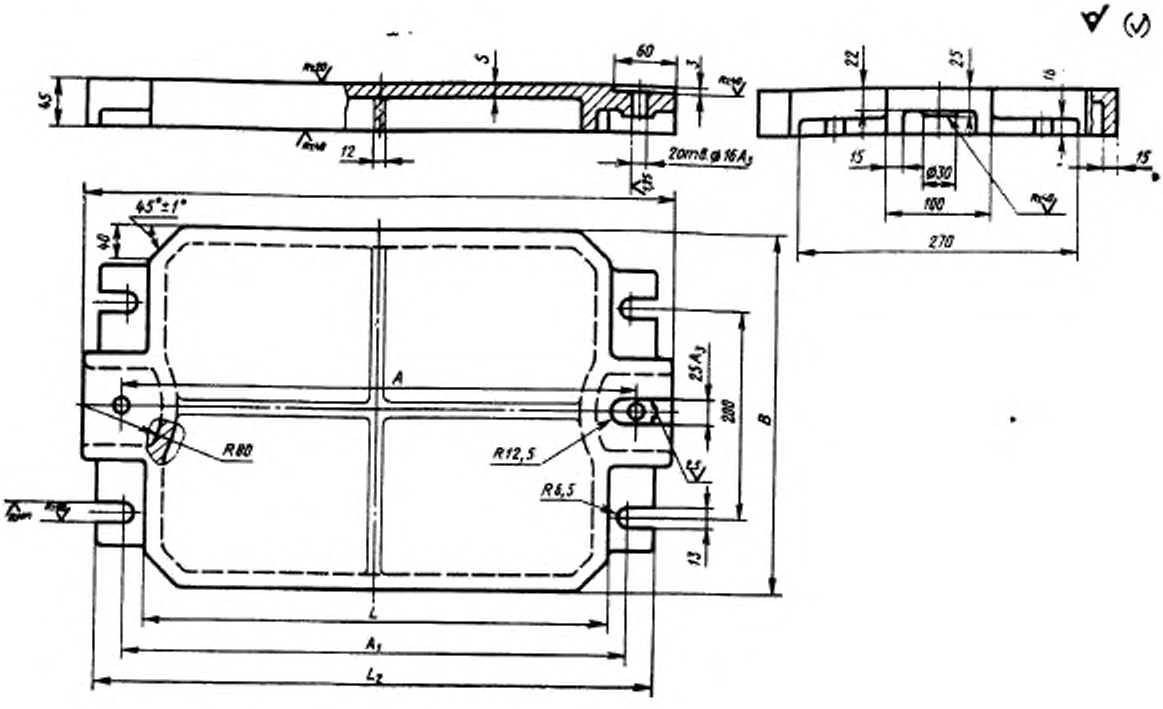


Черт. 2

Таблица 2

Размеры в мм

| Обозначения плит | $L$ | $L_1$ | $L_2$ | $B$ | $A$ (пред. откл. ±0,2) | $A_1$ | $s$ | Теоретическая масса, кг |
|---|---|---|---|---|---|---|---|---|
| 0280-0051/001 | 450 | 560 | 540 | 350 | 500 | 500 | 12 | 22,0 |
| 0280-0054/001 | | | | | | | 16 | 25,8 |
| 0280-0055/001 | | | | | | | 20 | 29,7 |
| 0280-0052/001 | 500 | 610 | 580 | 400 | 550 | 540 | 12 | 28,0 |
| 0280-0056/001 | | | | | | | 16 | 33,0 |
| 0280-0057/001 | | | | | | | 20 | 38,0 |
| 0280-0053/001 | 550 | 660 | 600 | 450 | 600 | 570 | 12 | 32,0 |
| 0280-0058/001 | | | | | | | 16 | 38,3 |
| 0280-0059/001 | | | | | | | 20 | 44,6 |

Пример условного обозначения плиты размерами $L = 450$ мм, $s = 12$ мм:

*Плита 0280-0051/001 ГОСТ 20084—74*

4. Ребра жесткости, показанные на чертеже тонкой линией, следует выполнять в плитах размерами $L = 550$ мм, $B = 450$ мм.

5. Неуказанные радиусы 3—5 мм.

6. Технические требования — по ГОСТ 20131—74.

Группа Г21

**Изменение № 1 ГОСТ 20084—74 Плиты модельные чугунные для опок размерами в свету 400×300 мм, 450×350 мм, 500×400 мм на формовочные литейные машины без поворота полуформы с допрессовкой. Конструкция и размеры**

**Постановлением Государственного комитета СССР по стандартам от 02.06.81 № 2760 срок введения установлен**

**с 01.10.81**

Пункт 1. Чертеж 1. Подрисуночная подпись. Заменить обозначение болта (поз. 4): М12×50.66.05 по ГОСТ 7808—70 на 7002—2519 по ГОСТ 13152—67.

*(Продолжение см. стр. 94)*

*(Продолжение изменения к ГОСТ 20084—74)*

Пункты 1, 3. Таблицы 1, 2. Заменить наименование графы: «Теоретическая масса, кг» на «Масса, кг, не более».

Пункт 3. Чертеж 2. Заменить обозначение: $A_3$ на H8;

вид сверху. Размерную линию дополнить обозначением: $L_1$.

Пункт 6. Заменить ссылку: ГОСТ 20131—74 на ГОСТ 20131—80.

(ИУС № 8 1981 г.)

gost.e-ecolog.ru