УДК 621.643.4.063 : 006.354 Группа Г18

ГОСУДАРСТВЕННЫЙ СТАНДАРТ СОЮЗА ССР

КРЕСТОВИНЫ ВВЕРТНЫЕ ДЛЯ СОЕДИНЕНИЙ ТРУБОПРОВОДОВ ПО НАРУЖНОМУ КОНУСУ

Конструкция и размеры

Screwed crosses for tube connections on external cone. Construction and dimensions

ГОСТ 13972—74

Взамен ГОСТ 13972—68

Постановлением Государственного комитета стандартов Совета Министров СССР от 10 сентября 1974 г. № 2124 срок введения установлен

с 01.07.75

Проверен в 1985 г.

Несоблюдение стандарта преследуется по закону

1. Конструкция и размеры ввертных крестовин должны соответствовать указанным на чертеже и в таблице.

Издание официальное ★ Перепечатка воспрещена

Переиздание. Январь 1988 г.

gost.e-ecolog.ru

Размеры

Наружный диаметр трубы $D_н$	Применяемость	d	d_1	D	D_1	D_2	D_3	S	l Пред. откл. ±0,3
3		1,7	—	M8×1	6	К 1/16″	6,135	7	11
4		2,7		M10×1	8			10	12
6		3,7		M12×1	10	К 1/8″	8,480	12	13
8		5,5		M14×1	12			14	
10		7,5		M16×1	14	К 1/4″	10,997	17	14
12		9,5		M20×1,5	16	К 3/8″	14,416	19	17
14		11,5		M22×1,5	18			22	
16		13,5	14	M24×1,5	20	К 1/2″	17,813		18
18		15,5	19	M27×1,5	22			24	
20		17,0	20	M30×1,5	24	К 3/4″	23,128	27	19
22		19,0		M33×2	27				22
25		22,0	25		28	К 1″	29,059	30	
28		25,0	30	M39×2	34	К1 1/4″	37,784	36	23
30		27,0							
32		28,0	32	M42×2	38			41	
34		30,0		M45×2					24
36		32,0	38	M48×2	43	К1 1/2″	43,853	46	25
38		34,0							

Пример условного обозначения ввертной кресто

Крестовина ввертная 12—31А

То же, из стали марки 45:

Крестовина ввертная 12—22А

То же, из стали марки 12Х18Н9Т:

Крестовина ввертная 12—13А

То же, из стали марки 13Х11Н2В2МФ:

Крестовина ввертная 12—11А

То же, из бронзы:

Крестовина ввертная 12—41А

в мм

l_1		l_2	L	L_1	c		B	Масса 100 шт., кг		
Номин.	Пред. откл.	Пред. откл. +1,0 −0,5			Номин.	Пред. откл.		Алюминиевый сплав	Сталь	Бронза
9,5	±0,25	—	38	36	0,4	±0,3	5	—	—	1,55
			42	39			6	—	2,38	2,29
			46	43				1,35	3,82	3,69
			48	45			7	1,95	5,53	5,32
14,5			52	52			9	2,66	7,54	7,27
			62	58			10	3,91	11,05	10,65
			66	63			13	5,03	14,25	13,73
19,0		15	70	70			15	6,46	18,33	17,65
			74	74			17	8,40	23,80	22,90
			78	78			18	10,30	29,20	25,10
			86	83			21	11,95	35,70	
24,0	±0,3		88	89	1,0		22	15,10	42,80	
24,5		20	98	99	1,6	±0,5	28	18,30	51,80	—
								20,01	56,80	
			104	104			30	22,65	64,25	
			110	109				26,25	74,40	
								29,60	83,90	
25,0		21						32,00	90,80	

вины к трубопроводу $D_н$ =12 мм из алюминиевого сплава:
ГОСТ 13972—74

ГОСТ 13972—74

ГОСТ 13972—74

ГОСТ 13972—74

ГОСТ 13972—74

То же, для изделий общего применения:

Крестовина ввертная 12—31 ГОСТ 13972—74

Крестовина ввертная 12—22 ГОСТ 13972—74

Крестовина ввертная 12—13 ГОСТ 13972—74

Крестовина ввертная 12—11 ГОСТ 13972—74

Крестовина ввертная 12—41 ГОСТ 13972—74

2. Резьбовая часть крестовин на длине *l* — ГОСТ 13955—74.
3. Маркировать и клеймить — по ГОСТ 13977—74.
4. Технические условия — по ГОСТ 13977—74.

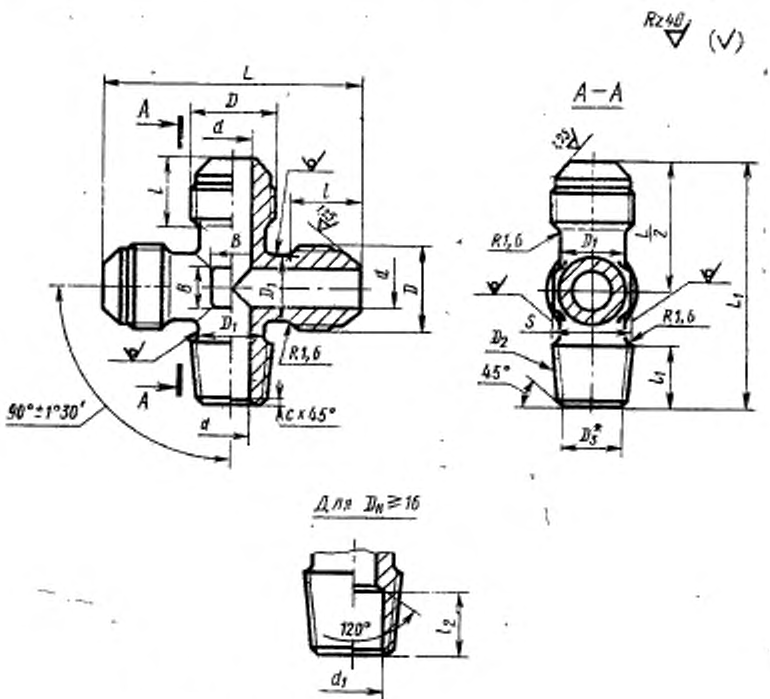

* Размер для справок.

gost.e-ecolog.ru