УДК 621.643.4.063 : 006.354 Группа Г18

ГОСУДАРСТВЕННЫЙ СТАНДАРТ СОЮЗА ССР

ТРОЙНИКИ ФЛАНЦЕВЫЕ ПРОХОДНЫЕ ДЛЯ СОЕДИНЕНИЙ ТРУБОПРОВОДОВ ПО НАРУЖНОМУ КОНУСУ

Конструкция и размеры

Flange union tees for tube connections on external cone. Construction and dimensions

ГОСТ 13966—74

Взамен ГОСТ 13966—68

Постановлением Государственного комитета стандартов Совета Министров СССР от 10 сентября 1974 г. № 2124 срок введения установлен

с 01.07.75

Проверен в 1985 г.

Несоблюдение стандарта преследуется по закону

1. Тройники фланцевые проходные должны изготовляться двух исполнений.

2. Конструкция и размеры фланцевых проходных тройников исполнения *1* должны соответствовать указанным на черт. 1 и в табл. 1.

Издание официальное

Перепечатка воспрещена

★

Переиздание. Январь 1988 г.

gost.e-ecolog.ru

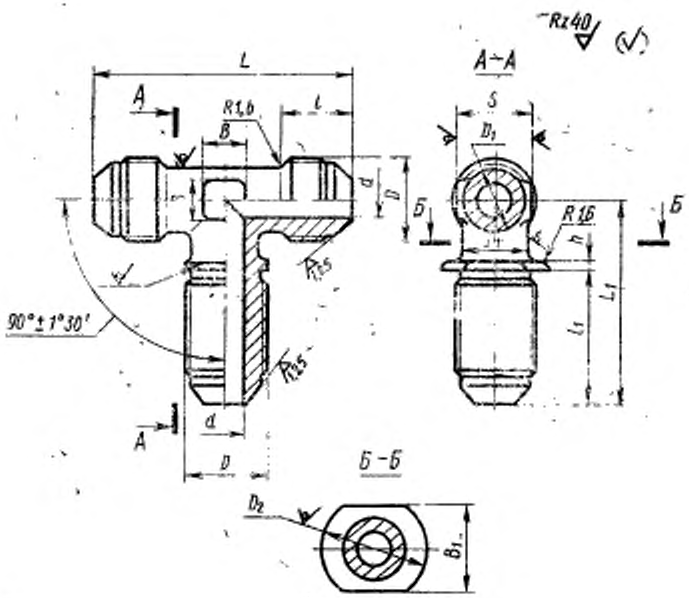

Черт. 1

Размеры в мм

Таблица 1

Наружный диаметр труб $D_н$	Применяемость	d	D	D_1	D_2	S	l Пред. откл. ±0,2	l_1 Номин.	l_1 Пред. откл.	L	L_2 Номин.	L_2 Пред. откл.	H Пред. откл. ±0,2	B	B_1	Масса 100 шт., кг Алюминиевый сплав	Сталь	Бронза
3		1,7	M8×1	6	14	7	11	24	±0,3	38	36	±0,4	2	5	10	—	—	1,94
4		2,7	M10×1	8	18	10	12	25		42	39			6	12	—	3,12	3,00
6		3,7	M12×1	10	20	12	13	26		46	40				14	1,35	3,83	3,68
8		5,5	M14×1	12		14		27		48	43			7	16	2,33	6,62	6,36
10		7,5	M16×1	14	22	17	14	29		52	46			9	18	2,99	8,49	8,16
12		9,5	M20×1,5	16	26	19	17	32	±0,4	62	49			10	20	4,70	13,35	12,80
14		11,5	M22×1,5	18	30	22				66	53			13	24	5,82	16,52	15,87
16		13,5	M24×1,5	20	35		18	34		70	55			15	26	7,05	20,00	19,22
18		15,5	M27×1,5	22	42	24		35		74	57			17	30	8,65	24,50	23,60
20		17,0	M30×1,5	24	45	27	19	36		78	60			18	32	11,60	32,90	31,70
22		19,0	M33×2	27	50		22	40		86	66		3	21	33	12,95	36,88	
25		22,0		28		30				88				22	34	17,82	50,60	
28		25,0	M39×2	34	60	36	23	42		98	74			28	42	21,65	61,50	
30		27,0														22,01	62,50	
32		28,0	M42×2	38		41	24	43		104	76			30	46	23,50	66,60	
34		30,0	M45×2													27,75	78,60	
36		32,0	M48×2	43	70	—	25	44		110	81	±0,5			50	31,55	89,30	
38		34,0				46										32,60	92,50	

Пример условного обозначения фланцевого проходного тройника исполнения *1* к трубопроводу $D_н$ =12 мм из алюминиевого сплава:

Тройник фланцевый 1—12—31А ГОСТ 13966—74

То же, из стали марки 45:

Тройник фланцевый 1—12—22А ГОСТ 13966—74

То же, из стали марки 12Х18Н9Т:

Тройник фланцевый 1—12—13А ГОСТ 13966—74

То же, из стали марки 13Х11Н2В2МФ:

Тройник фланцевый 1—12—11А ГОСТ 13966—74

То же, из бронзы:

Тройник фланцевый 1—12—41А ГОСТ 13966—74

То же, для изделий общего применения:

Тройник фланцевый 1—12—31 ГОСТ 13966—74

Тройник фланцевый 1—12—22 ГОСТ 13966—74

Тройник фланцевый 1—12—13 ГОСТ 13966—74

Тройник фланцевый 1—12—11 ГОСТ 13966—74

Тройник фланцевый 1—12—41 ГОСТ 13966—74

3. Конструкция и размеры фланцевых проходных тройников исполнения *2* должны соответствовать указанным на черт. 2 и в табл. 2.

Размеры в

Наружный диаметр труб $D_н$	Применяемость	d	D	D_1	D_2	S	l Пред. откл. ±0,3	l_1 Номин.	l_1 Пред. откл.
3		1,7	М8×1	6	14	7	11	24	±0,3
4		2,7	М10×1	8	18	10	12	25	
6		3,7	М12×1	10	20	12	13	26	
8		5,5	М14×1	12		14		27	
10		7,5	М16×1	14	22	17	14	29	
12		9,5	М20×1,5	16	26	19	17	32	±0,4
14		11,5	М22×1,5	18	30	22			
16		13,5	М24×1,5	20	35		18	34	
18		15,5	М27×1,5	22	42	24		35	
20		17,0	М30×1,5	24	45	27	19	36	
22		19,0	М33×2	27	50		22	40	
25		22,0		28		30			
28		25,0	М39×2	34	60	36	23	42	
30		27,0							
32		28,0	М42×2	38		41			
34		30,0	М45×2				24	43	
36		32,0	М48×2	43	70	46	25	44	
38		34,0							

Пример условного обозначения фланцевого про алюминиевого сплава:

Тройник фланцевый 2—12—31А ГОСТ 13966—74

мм

Таблица 2

l_3		L		L_1		h	B	Масса 100 шт., кг		
Номин.	Пред. откл.	Номин.	Пред. откл.	Номин.	Пред. откл.	Пред. откл. ±0,2		Алюминиевый сплав	Сталь	Бронза
5,0	±0,25	19	±0,3	36	±0,4	2	5	0,71	2,01	1,94
6,0		21		39			6	1,10	3,12	3,00
7,0		23		40				1,34	3,81	3,66
8,0		24		43			7	2,34	6,65	6,39
9,0		26		46			9	2,89	8,20	7,89
10,0	±0,3	31	±0,4	49			10	4,79	13,58	13,05
12,0		33		53			13	5,83	16,50	15,88
13,0		36		55			15	7,05	20,00	19,22
15,0		37		57			17	8,63	24,50	23,55
16,0		39		60			18	11,64	33,05	31,80
16,5		43		66		3	21	13,00	36,90	—
17,0		44					22	17,77	50,40	
21,0		49		74			28	21,52	61,20	
								21,82	62,00	
23,0		52					30	23,48	66,75	
				76				27,10	72,10	
25,0		55		81	±0,5			30,80	87,60	
								32,55	92,40	

ходного тройника исполнения *2* к трубопроводу $D_н$ =12 мм из

То же, из стали марки 45:

Тройник фланцевый 2—12—22А ГОСТ 13966—74

То же, из стали марки 12Х18Н9Т:

Тройник фланцевый 2—12—13А ГОСТ 13966—74

То же, из стали марки 13Х11Н2В2МФ:

Тройник фланцевый 2—12—11А ГОСТ 13966—74

То же, из бронзы:

Тройник фланцевый 2—12—41А ГОСТ 13966—74

То же, для изделий общего применения:

Тройник фланцевый 2—12—31 ГОСТ 13966—74

Тройник фланцевый 2—12—22 ГОСТ 13966—74

Тройник фланцевый 2—12—13 ГОСТ 13966—74

Тройник фланцевый 2—12—11 ГОСТ 13966—74

Тройник фланцевый 2—12—41 ГОСТ 13966—74

4. Резьбовая часть тройников — по ГОСТ 13955—74.
5. Маркировать и клеймить — по ГОСТ 13977—74.
6. Технические условия — по ГОСТ 13977—74.

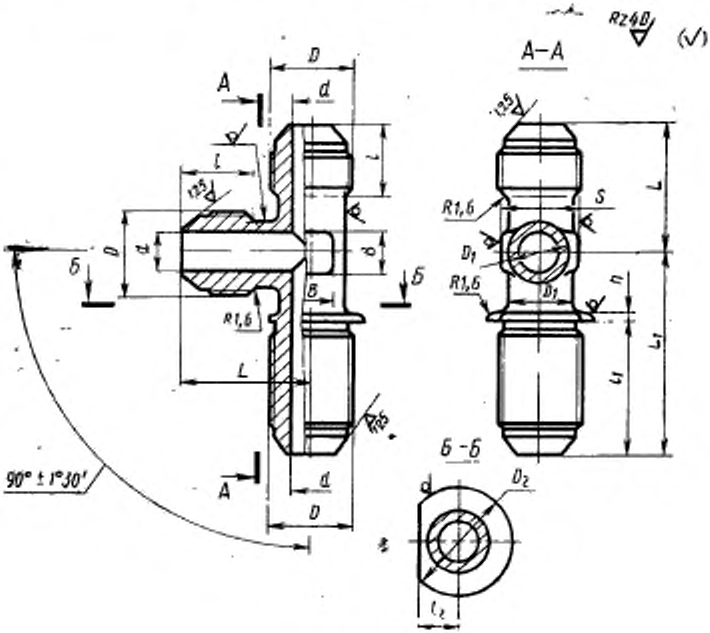

Черт. 2

gost.e-ecolog.ru